RENAULT

5 Механизмы и принадлежности

51A МЕХАНИЗМЫ БОКОВЫХ ОТКРЫВАЮЩИХСЯ ЭЛЕМЕНТОВ КУЗОВА

52A МЕХАНИЗМЫ НЕБОКОВЫХ ОТКРЫВАЮЩИХСЯ ЭЛЕМЕНТОВ КУЗОВА

54A СТЕКЛА

55A НАРУЖНЫЕ ЗАЩИТНЫЕ ЭЛЕМЕНТЫ

56A НАРУЖНЫЕ ПРИНАДЛЕЖНОСТИ

57A ПРИНАДЛЕЖНОСТИ САЛОНА

X35

ЯНВАРЬ 2009 **Edition Russe**

"Методы ремонта, рекомендуемые изготовителем в настоящем документе, соответствуют техническим условиям, действительным на момент составления руководства.

В случае внесения конструктивных изменений в изготовление деталей, узлов, агрегатов автомобиля данной модели методы ремонта могут быть также соответственно изменены".

Все авторские права принадлежат Renault.

Воспроизведение или перевод, в том числе частичные, настоящего документа, равно как и использование системы нумерации запасных частей, запрещены без предварительного письменного разрешения RENAULT.

© Renault s.a.s 2008

SYMBOL - THALIA - Глава 5

Содержание

Стр.

51A **МЕХАНИЗМЫ БОКОВЫХ ОТКРЫВАЮЩИХСЯ ЭЛЕМЕНТОВ**

Ограничитель передней боковой двери: Снятие и установка 51A-1

Фиксатор замка передней боковой двери: Снятие и установка 51A-3

Замок передней боковой двери: Снятие и установка 51A-4

Цилиндр замка передней боковой двери: Снятие и установка 51A-6

Наружная ручка двери: Снятие и установка 51A-8

Внутренняя ручка передней боковой двери: Снятие и установка 51A-11

Механизм электростеклоподъемника передней боковой двери: Снятие и установка 51A-12

Механизм стеклоподъемника передней двери: Снятие и установка 51A-14

Фиксатор замка задней боковой двери: Снятие и установка 51A-16

Замок задней боковой двери: Снятие и установка 51A-17

Внутренняя ручка задней боковой двери: Снятие и установка 51A-19

51A **МЕХАНИЗМЫ БОКОВЫХ ОТКРЫВАЮЩИХСЯ ЭЛЕМЕНТОВ**

Механизм механического стеклоподъемника задней боковой двери: Снятие и установка 51A-20

Механизм электростеклоподъемника задней боковой двери: Снятие и установка 51A-22

Кронштейн направляющего желобка передней боковой двери: Снятие и установка 51A-24

Ограничитель задней боковой двери: Снятие и установка 51A-26

52A **МЕХАНИЗМЫ НЕБОКОВЫХ ОТКРЫВАЮЩИХСЯ ЭЛЕМЕНТОВ**

Привод замка капота: Снятие и установка 52A-1

Замок капота: Снятие и установка 52A-2

Замок крышки багажника: Снятие и установка 52A-4

Ручка крышки багажника: Снятие и установка 52A-5

Содержание

54A СТЕКЛА

Ветровое стекло: Снятие и установка 54A-1

Декоративная накладка ветрового стекла: Снятие и установка 54A-3

Опускное стекло передней боковой двери: Снятие и установка 54A-4

Неподвижное стекло задней боковой двери: Снятие и установка 54A-6

Опускное стекло задней боковой двери: Снятие и установка 54A-7

Заднее стекло: Снятие и установка 54A-8

55A НАРУЖНЫЕ ЗАЩИТНЫЕ ЭЛЕМЕНТЫ

Передний бампер: Снятие и установка 55A-1

Передний бампер: Разборка и сборка 55A-3

Задний бампер: Снятие и установка 55A-5

Экран передней колесной арки: Снятие и установка 55A-7

Экран задней колесной арки: Снятие и установка 55A-9

56A НАРУЖНЫЕ ПРИНАДЛЕЖНОСТИ

Наружное зеркало заднего вида Снятие и установка 56A-1

Корпус наружного зеркала заднего вида: Снятие и установка 56A-2

Стекло наружного зеркала заднего вида: Снятие и установка 56A-3

56A НАРУЖНЫЕ ПРИНАДЛЕЖНОСТИ

Решетка ниши воздухозабора: Снятие и установка 56A-4

Боковые молдинги: Снятие и установка 56A-6

57A ПРИНАДЛЕЖНОСТИ САЛОНА

Приборная панель: Снятие и установка 57A-1

Верхняя часть приборной панели: Снятие и установка 57A-6

Сопло вентиляции на приборной панели: Снятие и установка 57A-10

Крышка вещевого ящика: Снятие и установка 57A-11

Центральная консоль: Снятие и установка 57A-12

Внутреннее зеркало заднего вида: Снятие и установка 57A-14

Солнцезащитный козырек: Снятие и установка 57A-15

Поручень: Снятие и установка 57A-16

СНЯТИЕ

I - СНЯТИЕ

❑ Снимите:

- передний громкоговоритель (см. **Передние громкоговорители: Снятие и установка**) (Глава 86A, Аудиосистема),
- внутреннюю ручку передней боковой двери (см. **51A**, **Механизмы боковых открывающихся элементов кузова**, **Внутренняя ручка передней боковой двери: Снятие и установка**, с. **51A-11**) ,
- обивку передней двери (см. **Обивка передней боковой двери: Снятие и установка**) (Глава 72A, Обивка боковых открывающихся элементов кузова).

II - СНЯТИЕ

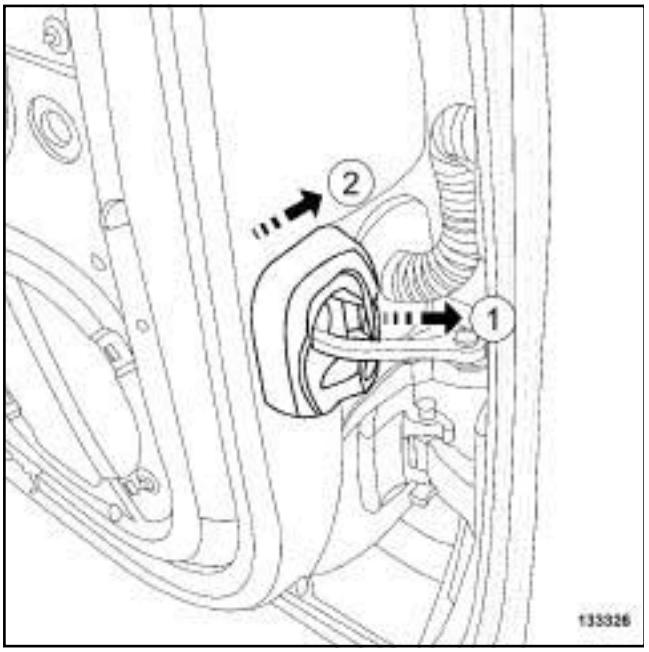

133326

❑ Отсоедините защитный чехол в точке (**1**) , затем в точке (**2**) .

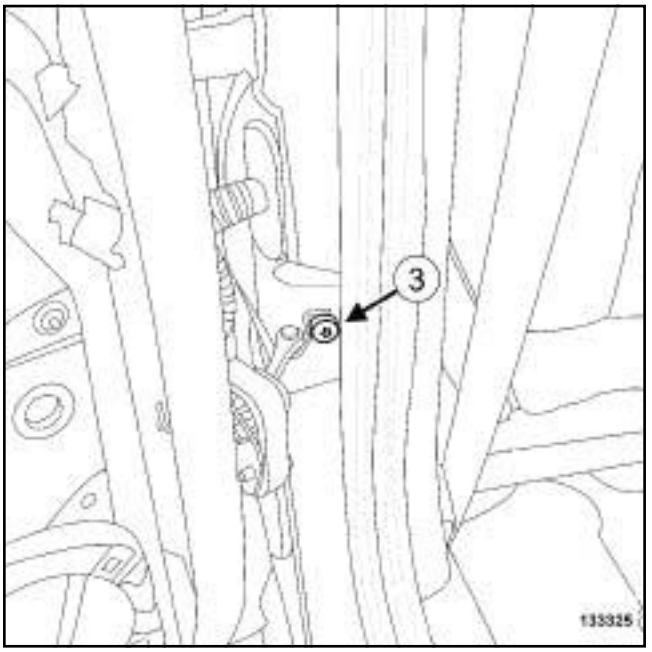

133325

❑ Отверните винт (**3**) .

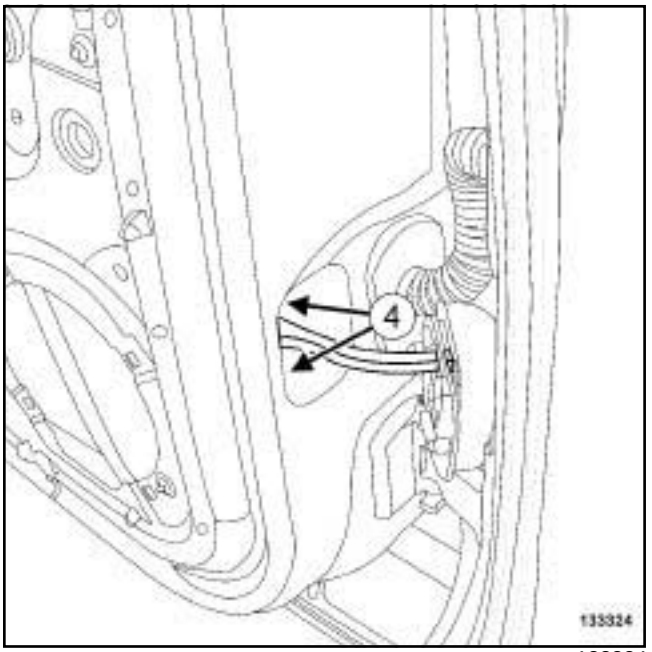

133324

❑ Снимите:

- гайки (**4**) ,
- ограничитель передней двери.

УСТАНОВКА

I - УСТАНОВКА

❑ Установите:

- ограничитель передней боковой двери,

- гайки ***(4)*** ,
- винт ***(3)*** ,
- чехол.

II - ЗАВЕРШЕНИЕ

❑ Установите:

- обивку передней двери (см. **Обивка передней боковой двери: Снятие и установка**) ,
- внутреннюю ручку передней боковой двери (см. **51A**, **Механизмы боковых открывающихся элементов кузова**, **Внутренняя ручка передней боковой двери: Снятие и установка**, с. **51A-11**) ,
- передний громкоговоритель (см. **Передние громкоговорители: Снятие и установка**) (Глава 86A, Аудиосистема).

СНЯТИЕ

СНЯТИЕ

❑

> Примечание:
>
> Перед снятием отметьте положение фиксатора замка передней боковой двери.

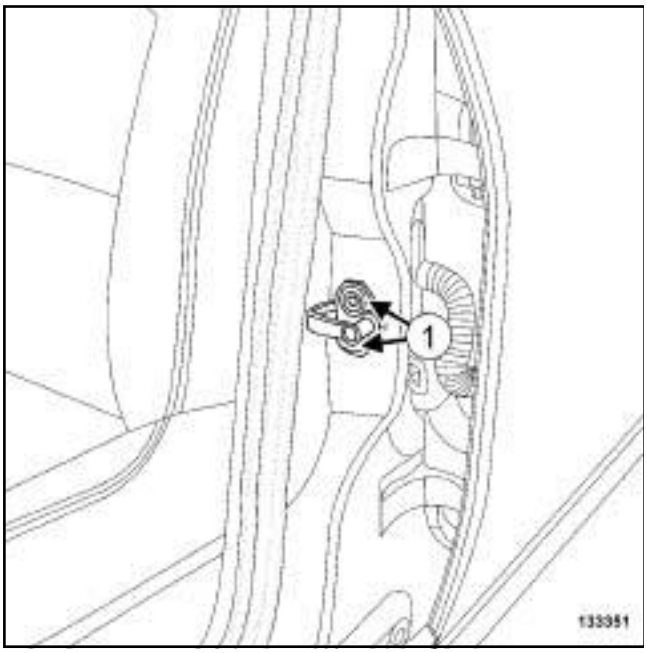

133351

❑ Снимите:

- винты (**1**) ,
- фиксатор замка передней двери.

УСТАНОВКА

I - ПОДГОТОВКА К УСТАНОВКЕ

❑ Проверьте состояние и чистоту:

- фиксатор замка передней двери,
- средняя стойка.

II - УСТАНОВКА

❑ Установите:

- фиксатор замка передней двери,
- винты (**1**) .

III - ЗАВЕРШЕНИЕ

❑ Проверьте работу « открывания и закрывания » передней двери.

❑ Регулировка фиксатора замка передней боковой двери (см. **Передняя боковая дверь: Регулировка**) (Глава 47A, Боковые открывающиеся элементы кузова).

СНЯТИЕ

I - СНЯТИЕ

❑ Снимите:

- передний громкоговоритель (см. **Передние громкоговорители: Снятие и установка**) (Глава 86A, Аудиосистема),
- внутреннюю ручку передней боковой двери (см. **51A**, **Механизмы боковых открывающихся элементов кузова**, **Внутренняя ручка передней боковой двери: Снятие и установка**, с. **51A-11**) ,
- обивку передней двери (см. **Обивка передней боковой двери: Снятие и установка**) (Глава 72A, Обивка боковых открывающихся элементов кузова),
- цилиндр замка передней двери (см. **51A**, **Механизмы боковых открывающихся элементов кузова**, **Цилиндр замка передней боковой двери: Снятие и установка**, с. **51A-6**) .

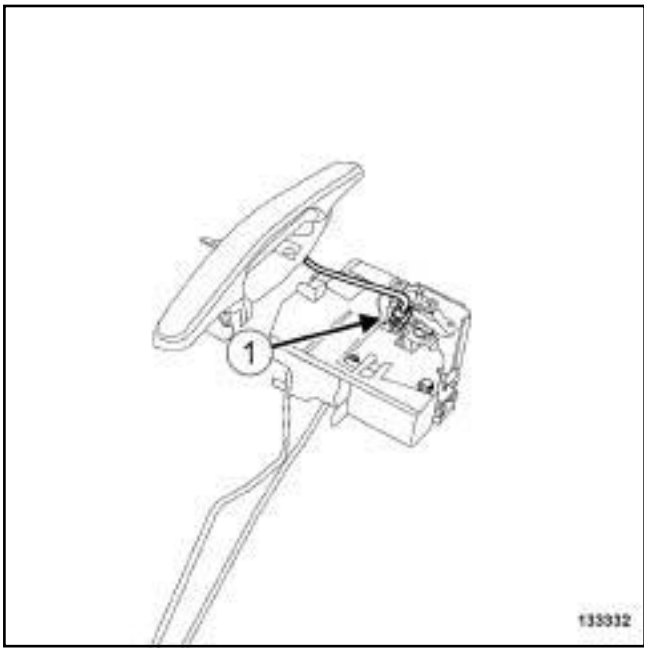

133332

❑ Отсоедините тягу (**1**) наружной ручки.

II - СНЯТИЕ

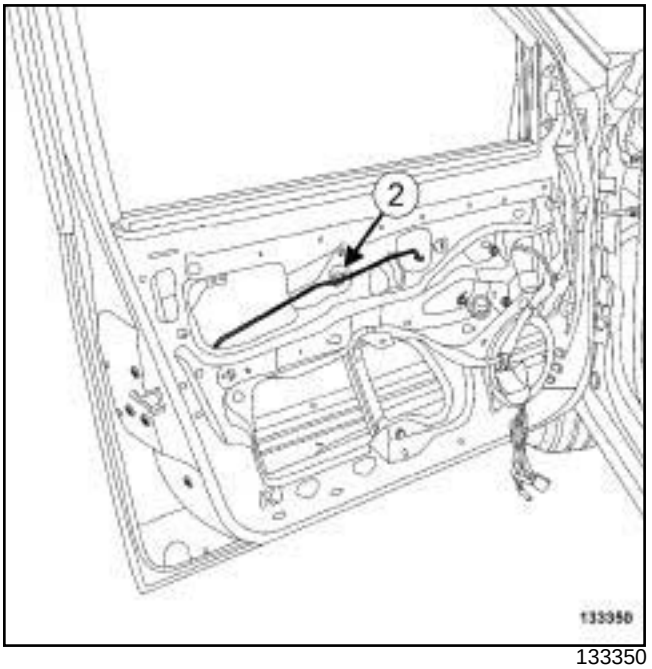

133350

❑ Отсоедините тягу в точке (**2**) .

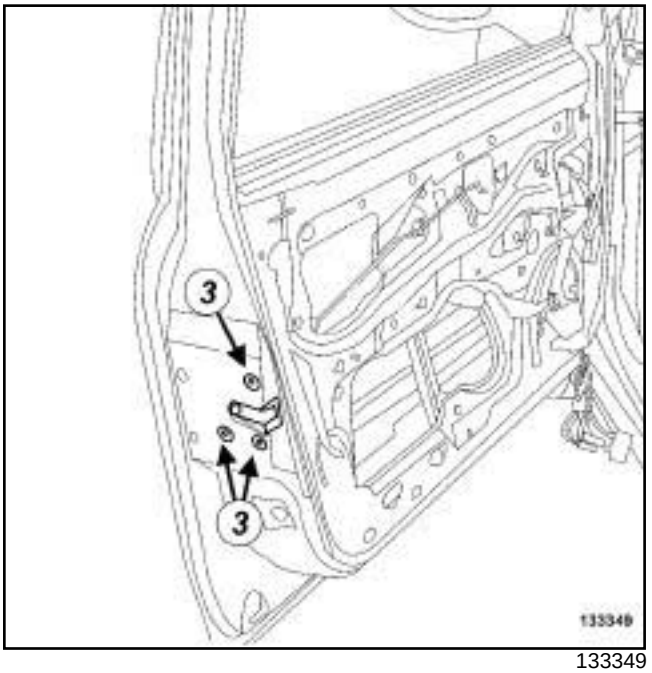

133349

❑ Снимите:

- винты (**3**) ,
- замок передней двери.

ДВЕРЬ ВОДИТЕЛЯ/эЛ+ТЕЛЕКОМ

❑ Разъедините разъем замка передней двери.

УСТАНОВКА

I - УСТАНОВКА

ДВЕРЬ ВОДИТЕЛЯ/эЛ+ТЕЛЕКОМ

❏ Соедините разъем замка передней двери.

❏ Установите:

- замок передней двери,
- винты ***(3)*** .

❏ Присоедините тягу в точке ***(2)*** .

II - ЗАВЕРШЕНИЕ

❏ Присоедините тягу ***(1)*** наружной ручки.

❏ Установите:

- цилиндр замка передней двери (см. **51A**, **Механизмы боковых открывающихся элементов кузова**, **Цилиндр замка передней боковой двери: Снятие и установка**, с. **51A-6**) ,
- обивку передней двери (см. **Обивка передней боковой двери: Снятие и установка**) (Глава 72A, Обивка боковых открывающихся элементов кузова),
- внутреннюю ручку передней боковой двери (см. **51A**, **Механизмы боковых открывающихся элементов кузова**, **Внутренняя ручка передней боковой двери: Снятие и установка**, с. **51A-11**) ,
- передний громкоговоритель (см. **Передние громкоговорители: Снятие и установка**) (Глава 86A, Аудиосистема).

СНЯТИЕ

I - СНЯТИЕ

❑ Снимите:

- передний громкоговоритель (см. **Передние громкоговорители: Снятие и установка**) (Глава 86А, Аудиосистема),
- внутреннюю ручку передней боковой двери (см. **51A**, **Механизмы боковых открывающихся элементов кузова**, **Внутренняя ручка передней боковой двери: Снятие и установка**, с. **51A-11**) ,
- обивку передней двери (см. **Обивка передней боковой двери: Снятие и установка**) (Глава 72А, Обивка боковых открывающихся элементов кузова).

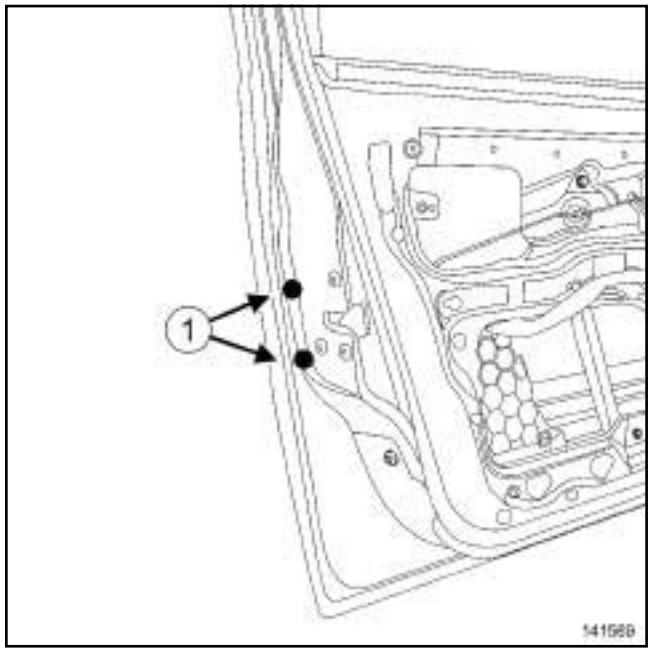

141569

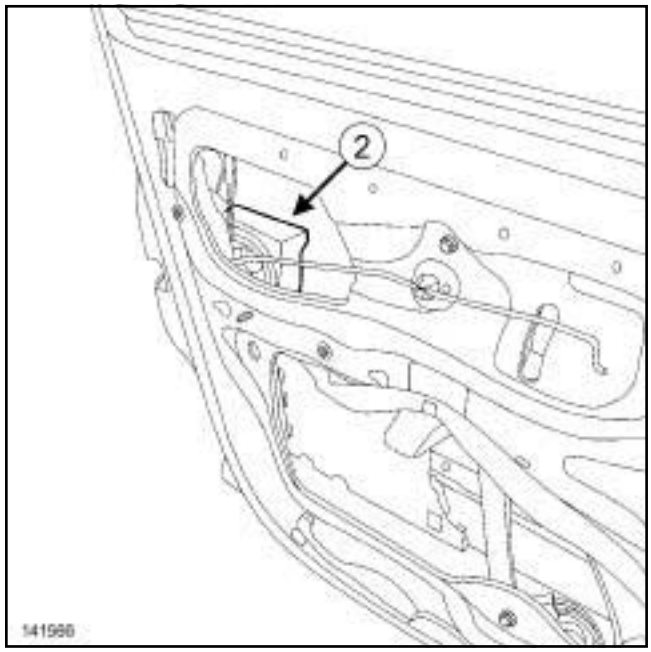

141566

❑ Снимите:

- болты (**1**) крепления противовозломного кожуха,
- противовзломный кожух (**2**) .

II - СНЯТИЕ

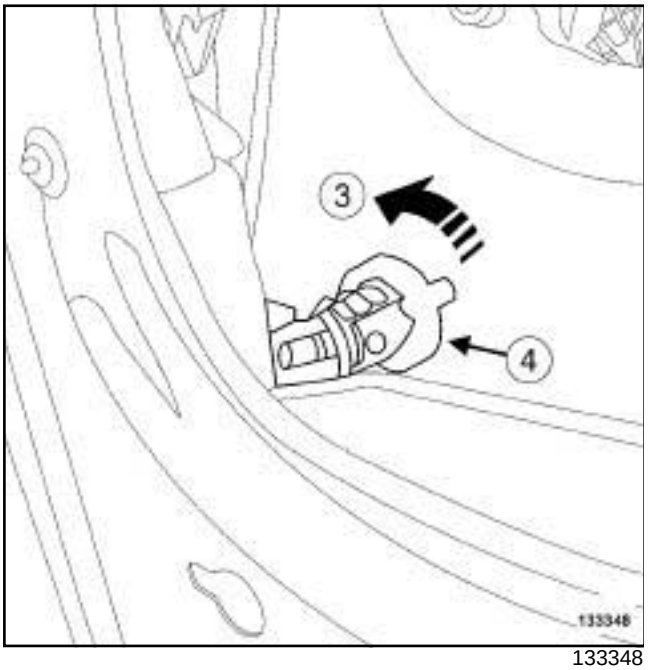

133348

❑ Поверните кольцо (**4**) цилиндра замка передней двери на четверть оборота (**3**) .

❑ Снимите:

- кольцо (**4**) цилиндра замка передней двери,
- цилиндр замка передней двери.

УСТАНОВКА

I - УСТАНОВКА

❑ Установите:

- цилиндр замка передней двери,
- кольцо (**4**) цилиндра замка передней двери.

II - ЗАВЕРШЕНИЕ

❑ Установите:

- контрольный кожух ***(2)*** ,
- болты ***(1)*** крепления противовозломного кожуха,
- обивку передней двери (см. **Обивка передней боковой двери: Снятие и установка**) (Глава 72A, Обивка боковых открывающихся элементов кузова),
- внутреннюю ручку передней боковой двери (см. **51A**, **Механизмы боковых открывающихся элементов кузова**, **Внутренняя ручка передней боковой двери: Снятие и установка**, с. **51A-11**) ,
- передний громкоговоритель (см. **Передние громкоговорители: Снятие и установка**) (Глава 86A, Аудиосистема).

СНЯТИЕ

I - СНЯТИЕ

1 - Передняя дверь

❑ Снимите:

- передний громкоговоритель (см. **Передние громкоговорители: Снятие и установка**) (Глава 86A, Аудиосистема),
- внутреннюю ручку передней боковой двери (см. **51A**, **Механизмы боковых открывающихся элементов кузова**, **Внутренняя ручка передней боковой двери: Снятие и установка**, с. **51A-11**) ,
- обивку передней двери (см. **Обивка передней боковой двери: Снятие и установка**) (Глава 72A, Обивка боковых открывающихся элементов кузова).

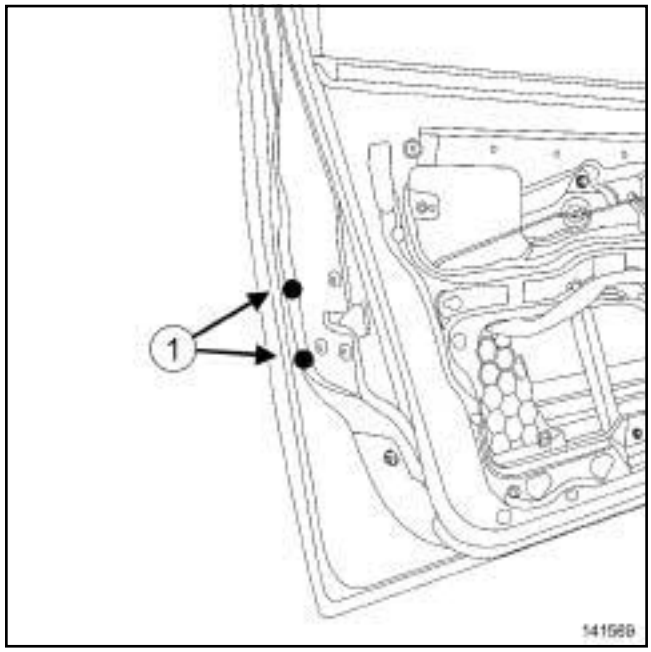

141569

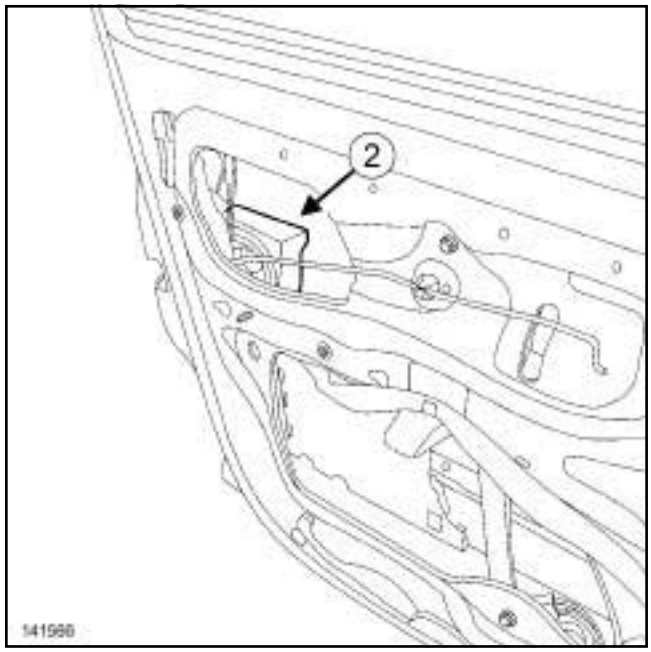

141566

❑ Снимите:

- болты (**1**) крепления противовозломного кожуха,
- противовзломный кожух (**2**) .

2 - Задняя дверь

❑ Снимите:

- внутреннюю ручку задней боковой двери (см. **51A**, **Механизмы боковых открывающихся элементов кузова**, **Внутренняя ручка задней боковой двери: Снятие и установка**, с. **51A-19**) ,

- обивку задней боковой двери (см. **Обивка задней боковой двери: Снятие и установка**) (Глава 72A, Обивка боковых открывающихся элементов кузова).

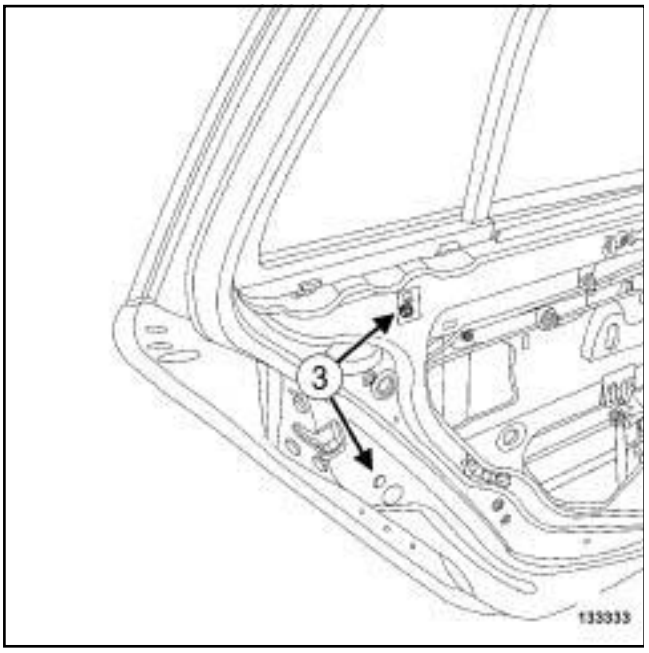

133333

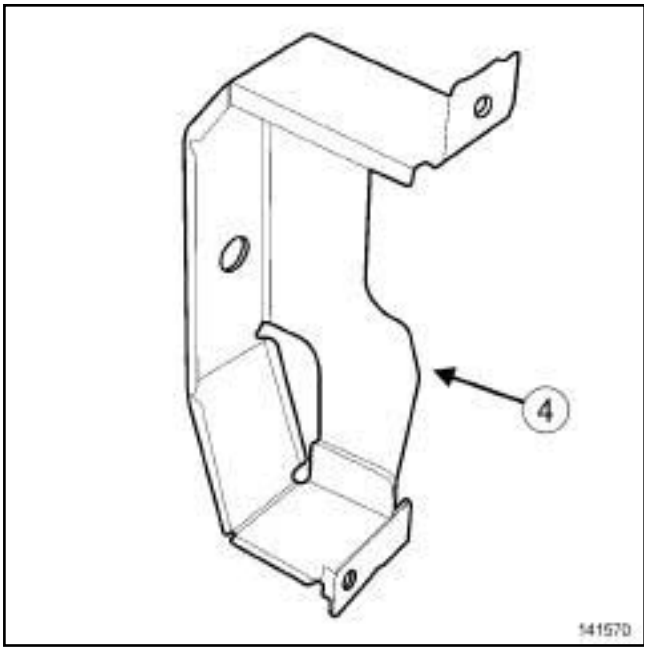

141570

❑ Снимите:

- винты (**3**) ,
- противовзломный кожух (**4**) .

3 - Передние и задние боковые двери

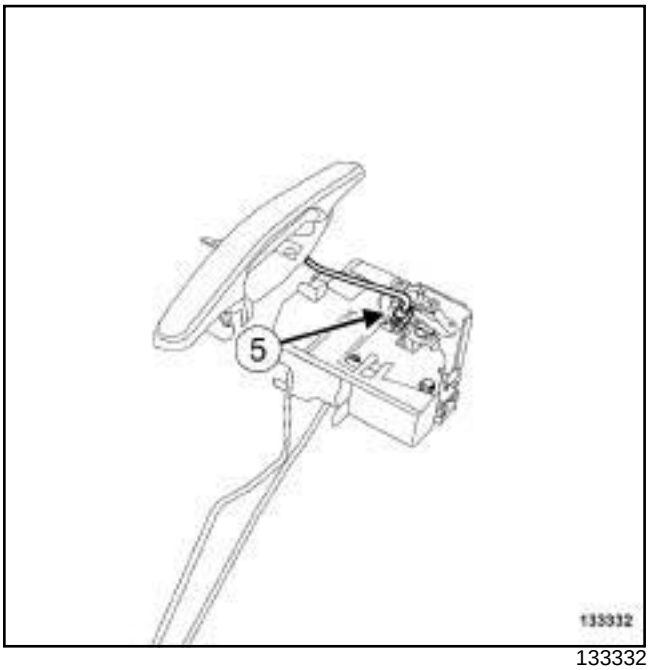

133332

❑ Отсоедините тягу (**5**) .

II - СНЯТИЕ

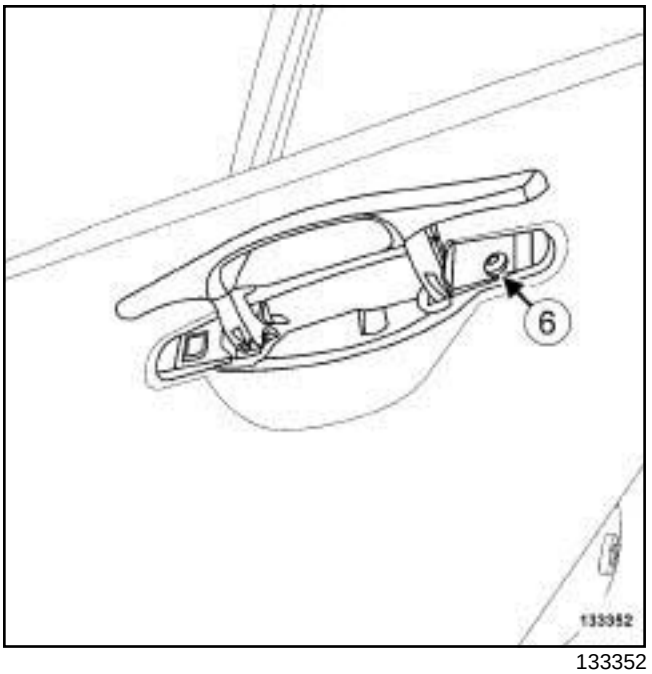

133352

❑ Отверните винт (**6**) .

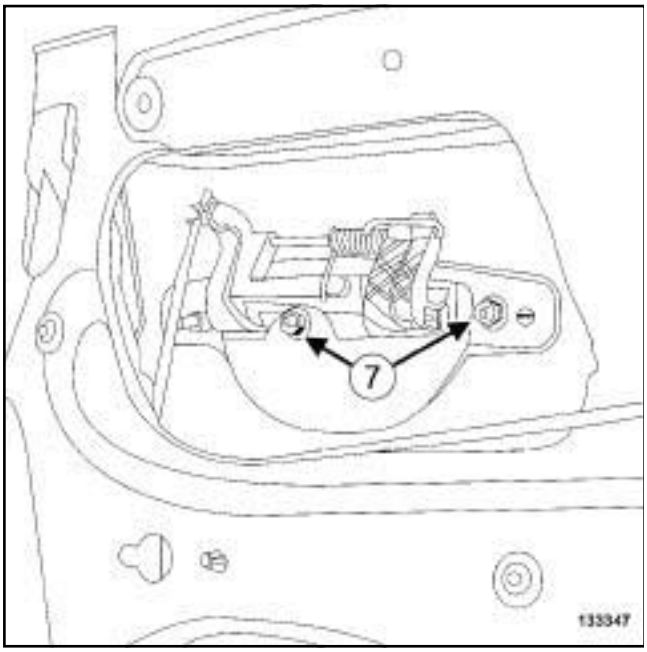

133347

❑ Снимите:

- гайки (**7**) ,
- наружную ручку двери.

УСТАНОВКА

I - УСТАНОВКА

❑ Установите:

- наружную ручку двери,
- гайки ***(7)*** ,
- болт ***(6)*** .

II - ЗАВЕРШЕНИЕ

❑ Присоедините тягу ***(5)*** .

1 - Передняя дверь

❑ Установите:

- контрольный кожух ***(2)*** ,
- болты ***(1)*** крепления противовозломного кожуха,
- обивку передней двери (см. **Обивка передней боковой двери: Снятие и установка**) (Глава 72A, Обивка боковых открывающихся элементов кузова),
- внутреннюю ручку передней боковой двери (см. **51A**, **Механизмы боковых открывающихся элементов кузова**, **Внутренняя ручка передней боковой двери: Снятие и установка**, с. **51A-11**) ,
- передний громкоговоритель (см. **Передние громкоговорители: Снятие и установка**) (Глава 86A, Аудиосистема).

2 - Задняя дверь

❑ Установите:

- контрольный кожух ***(4)*** ,
- болты ***(3)*** крепления противовозломного кожуха,
- обивку задней боковой двери (см. **Обивка задней боковой двери: Снятие и установка**) (Глава 72A, Обивка боковых открывающихся элементов кузова),
- внутреннюю ручку задней боковой двери (см. **51A**, **Механизмы боковых открывающихся элементов кузова**, **Внутренняя ручка задней боковой двери: Снятие и установка**, с. **51A-19**) .

СНЯТИЕ

СНЯТИЕ

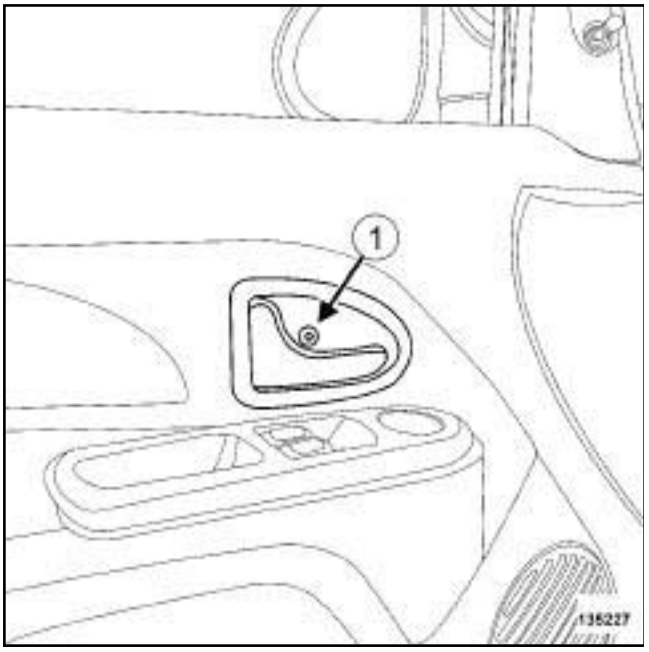

135227

❑ Снимите:

- винт (**1**) ,
- тягу внутренней ручки передней боковой двери,
- внутреннюю ручку передней боковой двери.

УСТАНОВКА

УСТАНОВКА

❑ Установите тягу внутренней ручки передней боковой двери.

❑ Установите:

- внутреннюю ручку передней боковой двери,
- болт ***(1)*** .

СНЯТИЕ

I - СНЯТИЕ

❑ Откройте наполовину опускное стекло передней двери.

❑ Снимите:

- передний громкоговоритель (см. **Передние громкоговорители: Снятие и установка**) (Глава 86A, Аудиосистема),
- внутреннюю ручку передней боковой двери (см. **51A**, **Механизмы боковых открывающихся элементов кузова**, **Внутренняя ручка передней боковой двери: Снятие и установка**, с. **51A-11**) ,
- обивку передней двери (см. **Обивка передней боковой двери: Снятие и установка**) (Глава 72A, Обивка боковых открывающихся элементов кузова).

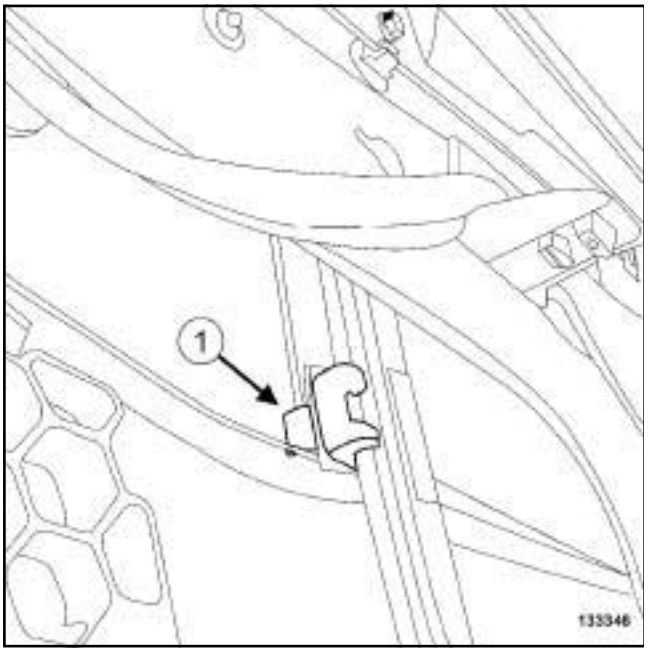

133346

❑ Снимите:

- держатель (**1**) ,
- опускное стекло передней двери .

❑ Закрепите опускное стекло передней двери в верхнем положении с помощью липкой ленты.

II - СНЯТИЕ

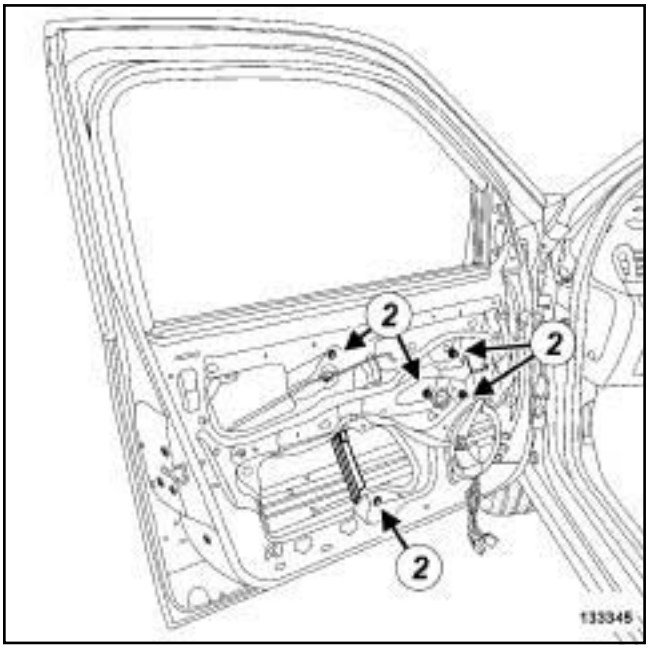

133345

❑ Разъедините разъем электродвигателя стеклоподъемника передней двери.

❑ Снимите:

- гайки (**2**) ,
- механизм стеклоподъемника передней двери.

УСТАНОВКА

I - УСТАНОВКА

❑ Установите:

- механизм стеклоподъемника передней двери,
- гайки (**2**) .

II - ЗАВЕРШЕНИЕ

❑ Установите:

- опускное стекло передней двери,
- держатель (**1**) .

❑ Соедините разъем электродвигателя стеклоподъемника передней двери.

❑ Проверьте работу.

❑ Установите:

- обивку передней двери (см. **Обивка передней боковой двери: Снятие и установка**) (Глава 72A, Обивка боковых открывающихся элементов кузова),

- внутреннюю ручку передней боковой двери (см. **51A**, **Механизмы боковых открывающихся элементов кузова**, **Внутренняя ручка передней боковой двери: Снятие и установка**, с. **51A-11**) ,
- передний громкоговоритель (см. **Передние громкоговорители: Снятие и установка**) (Глава 86A, Аудиосистема).

СНЯТИЕ

I - СНЯТИЕ

❏ Откройте наполовину опускное стекло передней двери.

❏ Снимите:

- передний громкоговоритель (см. **Передние громкоговорители: Снятие и установка**) (Глава 86A, Аудиосистема),
- внутреннюю ручку передней боковой двери (см. **51A**, **Механизмы боковых открывающихся элементов кузова**, **Внутренняя ручка передней боковой двери: Снятие и установка**, с. **51A-11**) ,
- обивку передней двери (см. **Обивка передней боковой двери: Снятие и установка**) (Глава 72A, Обивка боковых открывающихся элементов кузова).

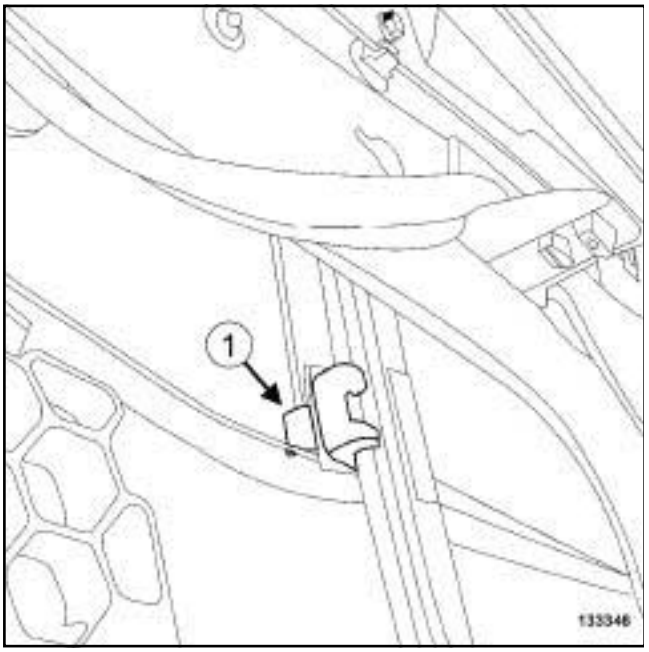

133346

❏ Снимите:

- держатель (**1**) ,
- опускное стекло передней двери .

❏ Закрепите опускное стекло передней двери в верхнем положении с помощью липкой ленты.

II - СНЯТИЕ

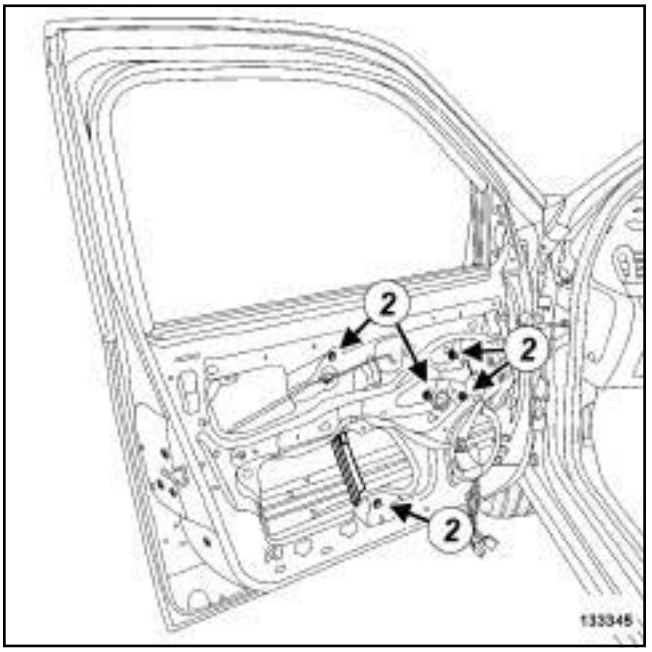

133345

❏ Снимите:

- гайки (**2**) ,
- механизм стеклоподъемника передней двери.

УСТАНОВКА

I - УСТАНОВКА

❏ Установите:

- механизм стеклоподъемника передней двери,
- гайки ***(2)*** .

II - ЗАВЕРШЕНИЕ

❏ Установите:

- опускное стекло передней двери,
- держатель ***(1)*** .

❏ Проверьте работу.

❏ Установите:

- обивку передней двери (см. **Обивка передней боковой двери: Снятие и установка**) (Глава 72A, Обивка боковых открывающихся элементов кузова),
- внутреннюю ручку передней боковой двери (см. **51A**, **Механизмы боковых открывающихся элементов кузова**, **Внутренняя ручка передней боковой двери: Снятие и установка**, с. **51A-11**) ,

- передний громкоговоритель (см. **Передние громкоговорители: Снятие и установка**) (Глава 86А, Аудиосистема).

СНЯТИЕ

СНЯТИЕ

❑

> Примечание:
>
> Перед снятием отметьте положение фиксатора замка задней боковой двери.

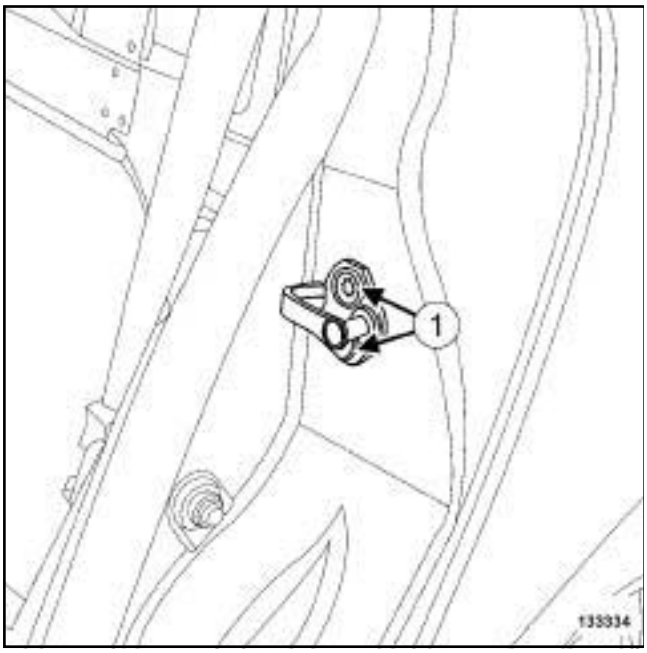

133334

❑ Снимите:

- винты (**1**) ,
- фиксатор замка задней двери.

УСТАНОВКА

I - ПОДГОТОВКА К УСТАНОВКЕ

❑ Проверьте состояние и чистоту:

- фиксатор замка задней двери,
- заднее крыло.

II - УСТАНОВКА

❑ Установите:

- фиксатор замка задней двери,
- винты (**1**) .

III - ЗАВЕРШЕНИЕ

❑ Проверьте работу, « закрыв и открыв » заднюю боковую дверь.

❑ Регулировка фиксатора замка задней боковой двери (см. **Задняя боковая дверь: Регулировка**) (Глава 47A, Боковые открывающиеся элементы кузова).

СНЯТИЕ

I - СНЯТИЕ

❑ Снимите:

- внутреннюю ручку задней боковой двери (см. **51A**, **Механизмы боковых открывающихся элементов кузова**, **Внутренняя ручка задней боковой двери: Снятие и установка**, с. **51A-19**) ,
- обивку задней боковой двери (см. **Обивка задней боковой двери: Снятие и установка**) (Глава 72A, Обивка боковых открывающихся элементов кузова).

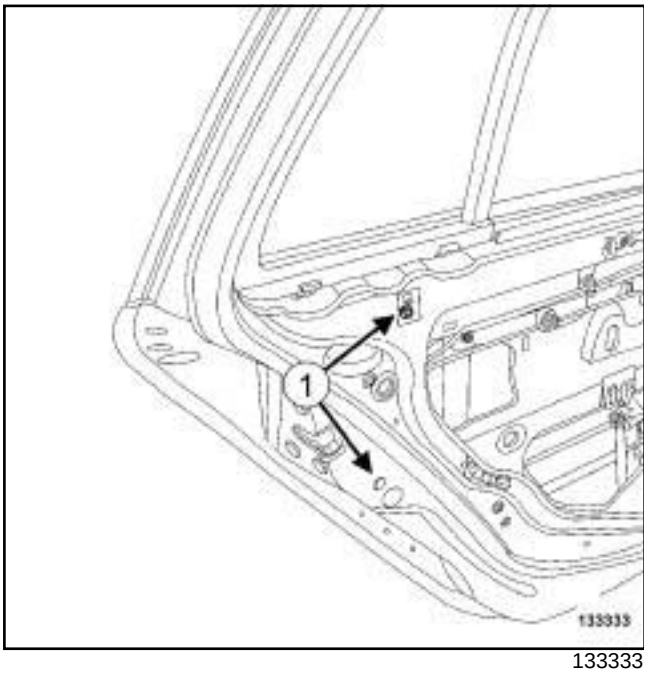

133333

❑ Снимите:

- винты (**1**) ,
- противовзломный кожух.

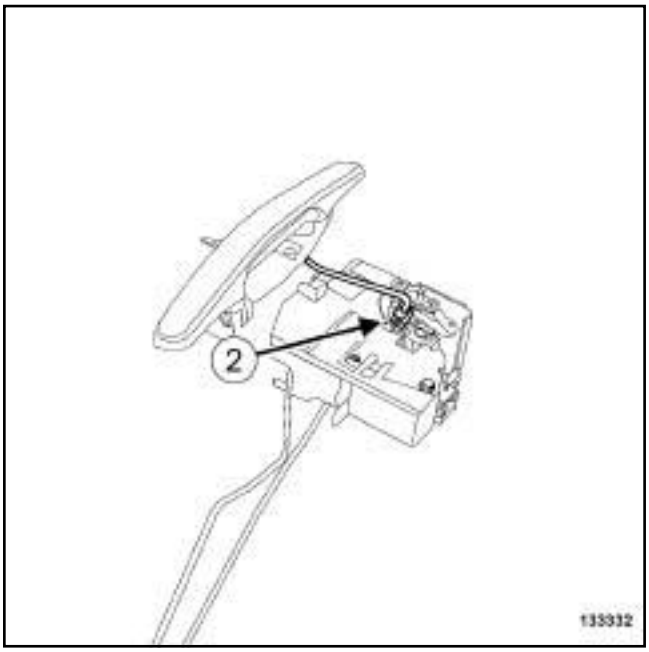

133332

❑ Отсоедините тягу (**2**) наружной ручки.

II - СНЯТИЕ

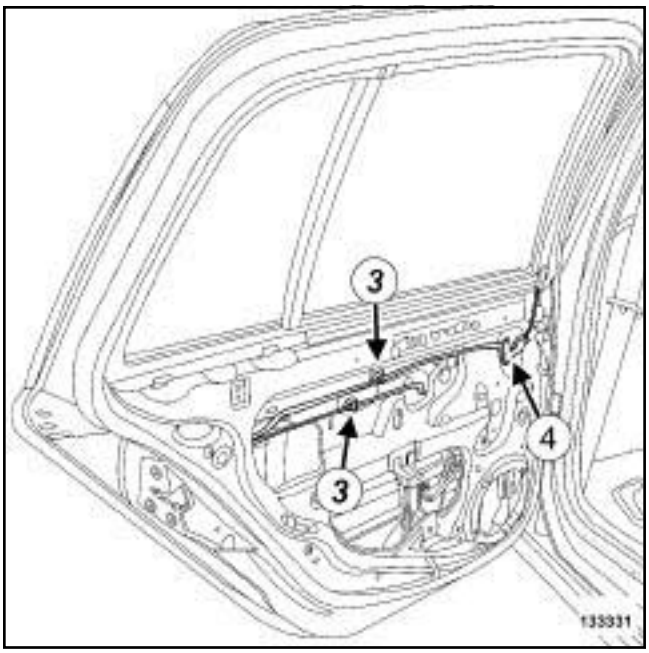

133331

❑ Отсоедините:

- тяги (**3**) ,
- внутренний стопорный механизм (**4**) .

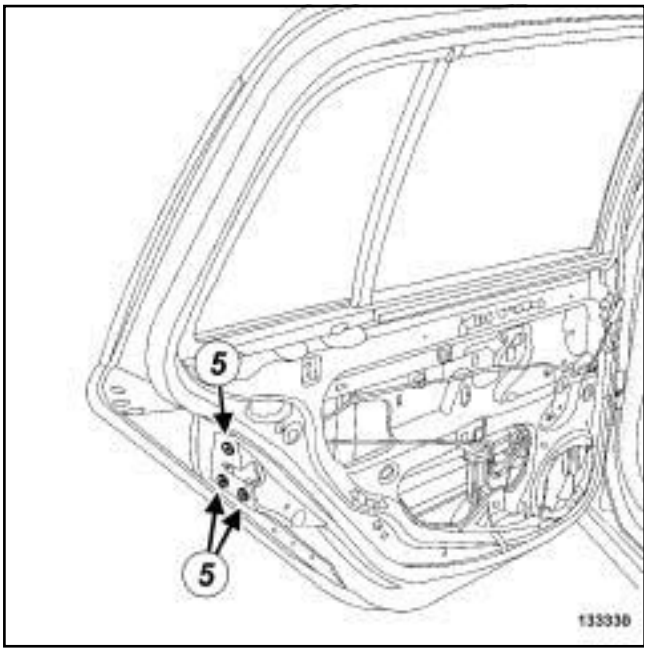

133330

❑ Снимите:

- винты (**5**) ,
- замок задней боковой двери.

ДВЕРЬ ВОДИТЕЛЯ/эЛ+ТЕЛЕКОМ

❑ Разъедините разъем.

УСТАНОВКА

I - УСТАНОВКА

ДВЕРЬ ВОДИТЕЛЯ/эЛ+ТЕЛЕКОМ

❑ Соедините разъем.

❑ Установите:

- замок задней боковой двери,
- винты (**5**) .

❑ Закрепите:

- тяги (**3**) ,
- внутренний стопорный механизм (**4**) .

II - ЗАВЕРШЕНИЕ

❑ Присоедините тягу (**2**) наружной ручки.

❑ Проверьте работу.

❑ Установите:

- контрольный кожух,
- винты (**1**) ,
- обивку задней боковой двери (см. **Обивка задней боковой двери: Снятие и установка**) (Глава 72A, Обивка боковых открывающихся элементов кузова),
- внутреннюю ручку задней боковой двери (см. **51A**, **Механизмы боковых открывающихся элементов кузова**, **Внутренняя ручка задней боковой двери: Снятие и установка**, с. **51A-19**) .

СНЯТИЕ

СНЯТИЕ

133329

❑ Снимите:

- винт (**1**) ,
- тягу внутренней ручки задней боковой двери,
- внутреннюю ручку задней боковой двери.

УСТАНОВКА

УСТАНОВКА

❑ Установите тягу внутренней ручки задней боковой двери.

❑ Установите:

- внутреннюю ручку задней боковой двери,
- болт (**1**) .

СНЯТИЕ

I - СНЯТИЕ

❑ Снимите:

- внутреннюю ручку задней боковой двери (см. **51A**, **Механизмы боковых открывающихся элементов кузова**, **Внутренняя ручка задней боковой двери: Снятие и установка**, с. **51A-19**) ,
- обивку задней боковой двери (см. **Обивка задней боковой двери: Снятие и установка**) (Глава 72A, Обивка боковых открывающихся элементов кузова).

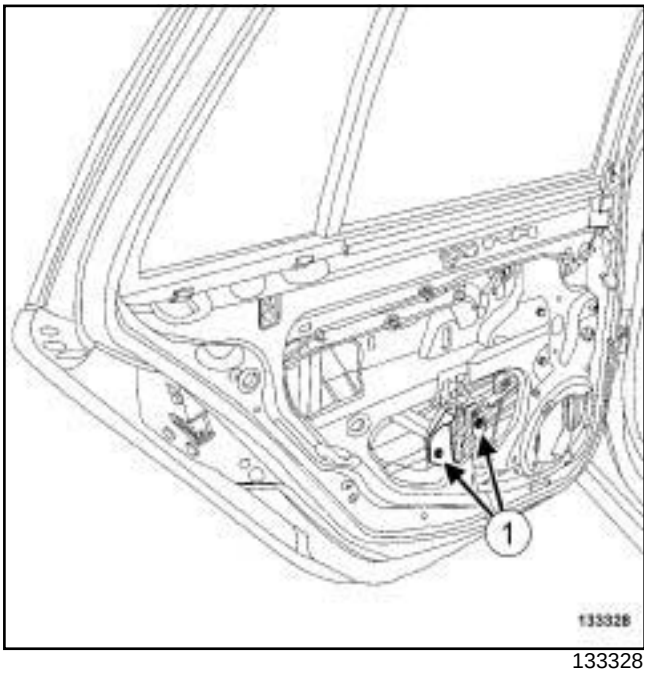

133328

❑ Опустите опускное стекло задней двери, чтобы получить доступ к болтам (**1**) .

❑ Отверните болты (**1**) .

❑ Закрепите опускное стекло задней двери в верхнем положении с помощью липкой ленты.

II - СНЯТИЕ

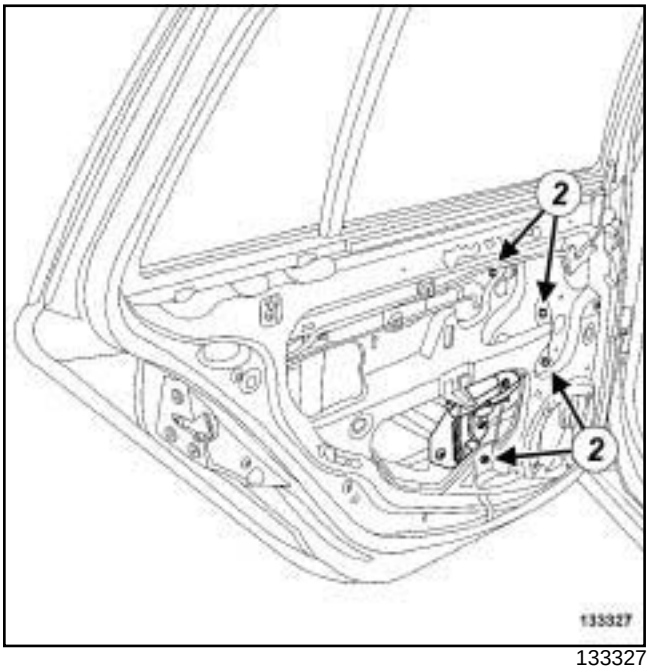

133327

❑ Снимите:

- гайки (**2**) ,
- механизм механического стеклоподъемника задней двери.

УСТАНОВКА

I - УСТАНОВКА

❑ Установите:

- механизм механического стеклоподъемника задней двери,
- гайки ***(2)*** .

II - ЗАВЕРШЕНИЕ

❑ Установите:

- опускное стекло задней двери на опоры,
- болты (**1**) , не затягивая их.

❑ Полностью поднимите опускное стекло задней боковой двери.

❑ Затяните болты ***(1)*** .

❑ Проверьте работу.

❑ Установите:

- обивку задней боковой двери (см. **Обивка задней боковой двери: Снятие и установка**) (Глава 72A, Обивка боковых открывающихся элементов кузова),

- внутреннюю ручку задней боковой двери (см. **51A**, **Механизмы боковых открывающихся элементов кузова**, **Внутренняя ручка задней боковой двери: Снятие и установка**, с. **51A-19**) .

СНЯТИЕ

I - СНЯТИЕ

❑ Снимите:

- внутреннюю ручку задней боковой двери (см. **51A**, **Механизмы боковых открывающихся элементов кузова**, **Внутренняя ручка задней боковой двери: Снятие и установка**, с. **51A-19**) ,
- обивку задней боковой двери (см. **Обивка задней боковой двери: Снятие и установка**) (Глава 72A, Обивка боковых открывающихся элементов кузова).

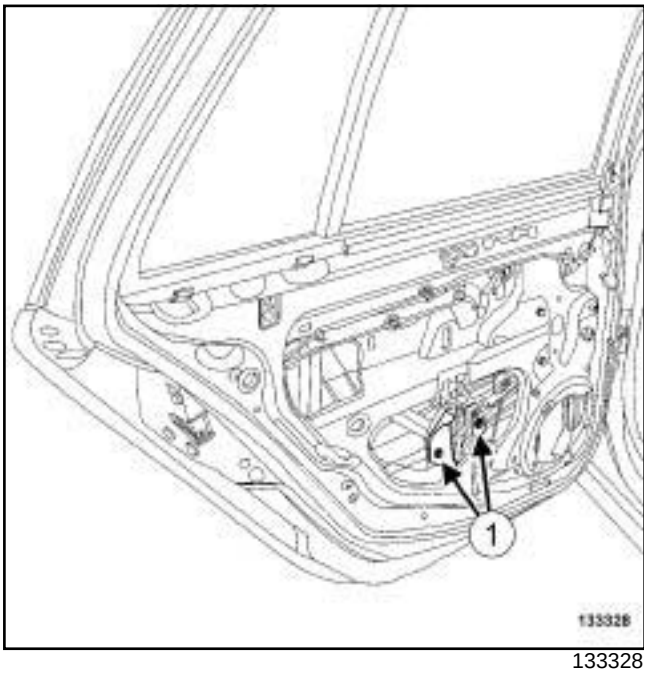

133328

❑ Опустите опускное стекло задней двери, чтобы получить доступ к болтам (**1**) .

❑ Разъедините разъем электродвигателя стеклоподъемника задней двери.

❑ Отверните болты (**1**) .

❑ Закрепите опускное стекло задней двери в верхнем положении с помощью липкой ленты.

II - СНЯТИЕ

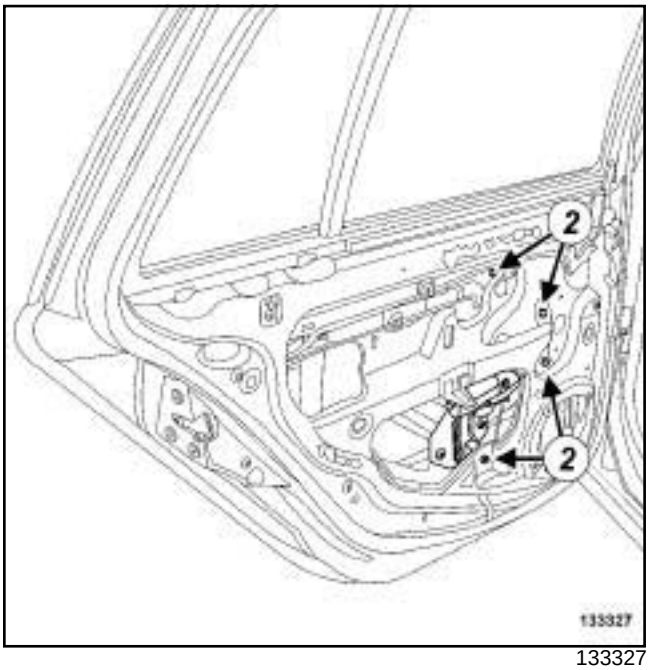

133327

❑ Снимите:

- гайки (**2**) ,
- механизм стеклоподъемника задней двери.

УСТАНОВКА

I - УСТАНОВКА

❑ Установите:

- механизм электростеклоподъемника задней двери,
- гайки ***(2)*** .

II - ЗАВЕРШЕНИЕ

❑ Установите:

- опускное стекло задней двери на опоры,
- болты (**1**) , не затягивая их.

❑ Соедините разъем электродвигателя стеклоподъемника задней двери.

❑ Полностью поднимите опускное стекло задней боковой двери.

❑ Затяните болты ***(1)*** .

❑ Проверьте работу.

❑ Установите:

- обивку задней боковой двери (см. **Обивка задней боковой двери: Снятие и установка**) (Глава 72A, Обивка боковых открывающихся элементов кузова),
- внутреннюю ручку задней боковой двери (см. **51A**, **Механизмы боковых открывающихся элементов кузова**, **Внутренняя ручка задней боковой двери: Снятие и установка**, с. **51A-19**) .

СНЯТИЕ

I - СНЯТИЕ

❑ Снимите:

- передний громкоговоритель (см. **Передние громкоговорители: Снятие и установка**) (Глава 86A, Аудиосистема),
- внутреннюю ручку передней боковой двери (см. **51A**, **Механизмы боковых открывающихся элементов кузова**, **Внутренняя ручка передней боковой двери: Снятие и установка**, с. **51A-11**) ,
- обивку передней двери (см. **Обивка передней боковой двери: Снятие и установка**) (Глава 72A, Обивка боковых открывающихся элементов кузова).

II - СНЯТИЕ

133344

❑ Снимите кронштейн (**1**) .

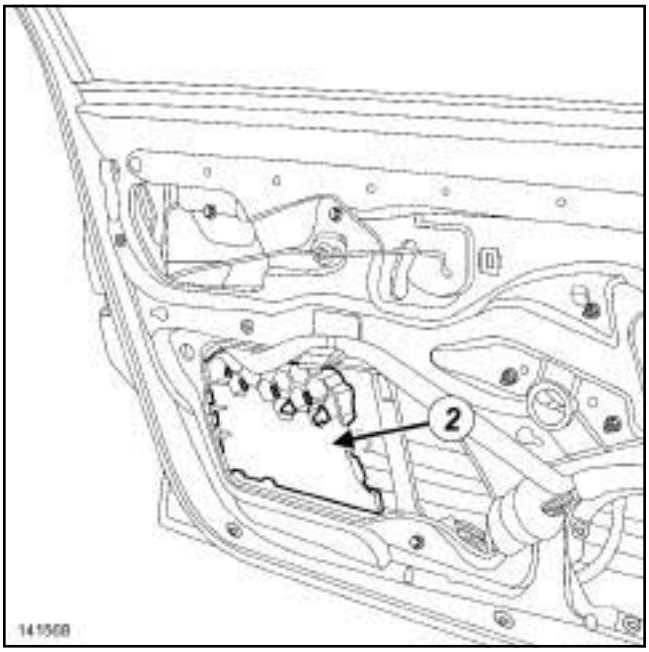

141568

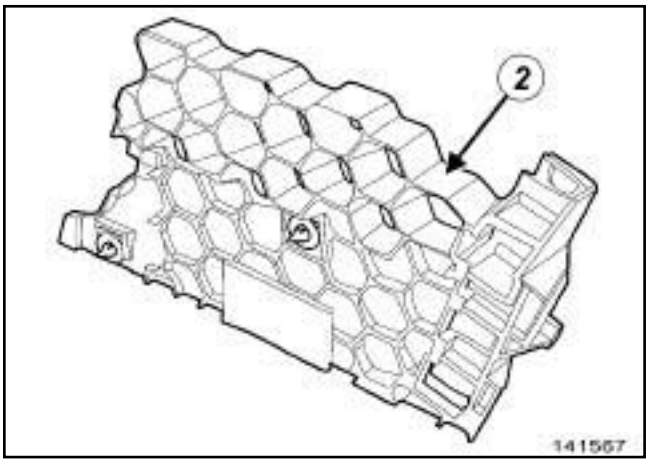

141567

❑ Отсоедините опору (**2**) направляющего желобка передней боковой двери.

❑ Снимите опору направляющего желобка передней боковой двери.

УСТАНОВКА

I - ПОДГОТОВКА К УСТАНОВКЕ

❑ При необходимости замените держатели опоры направляющего желобка передней боковой двери.

II - УСТАНОВКА

- ❑ Установите опору ***(2)*** направляющего желобка передней боковой двери.
- ❑ Закрепите опору направляющего желобка передней боковой двери.
- ❑ Установите фиксатор ***(1)*** .

III - ЗАВЕРШЕНИЕ

- ❑ Установите:
  - обивку передней двери (см. **Обивка передней боковой двери: Снятие и установка**) (Глава 72A, Обивка боковых открывающихся элементов кузова),
  - внутреннюю ручку передней боковой двери (см. **51A**, **Механизмы боковых открывающихся элементов кузова**, **Внутренняя ручка передней боковой двери: Снятие и установка**, с. **51A-11**) ,
  - передний громкоговоритель (см. **Передние громкоговорители: Снятие и установка**) (Глава 86A, Аудиосистема).

СНЯТИЕ

I - СНЯТИЕ

❑ Снимите:

- внутреннюю ручку задней боковой двери (см. **51A**, **Механизмы боковых открывающихся элементов кузова**, **Внутренняя ручка задней боковой двери: Снятие и установка**, с. **51A-19**) ,
- обивку задней боковой двери (см. **Обивка задней боковой двери: Снятие и установка**) (Глава 72A, Обивка боковых открывающихся элементов кузова).

II - СНЯТИЕ

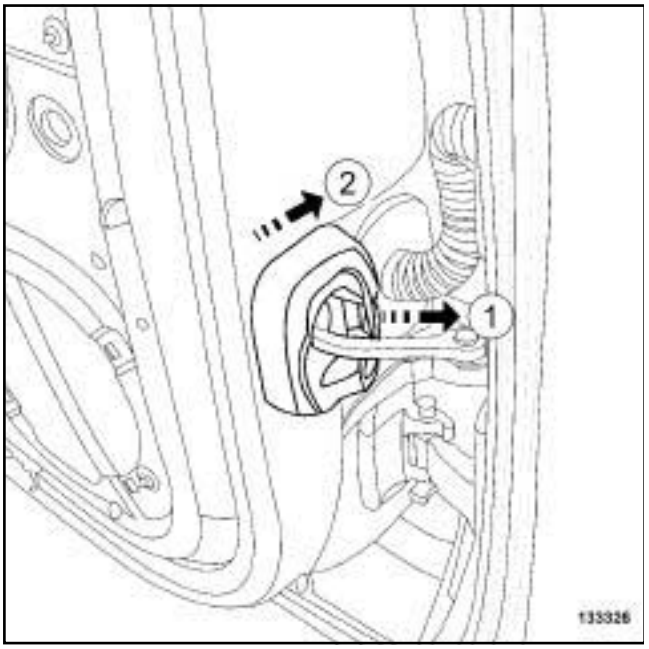

133326

❑ Отсоедините защитный чехол в точке (**1**) , затем в точке (**2**) .

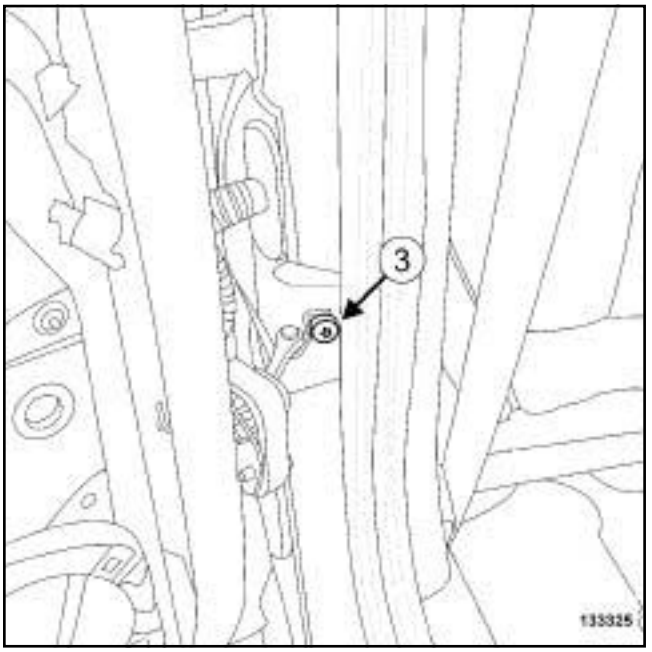

133325

❑ Отверните винт (**3**) .

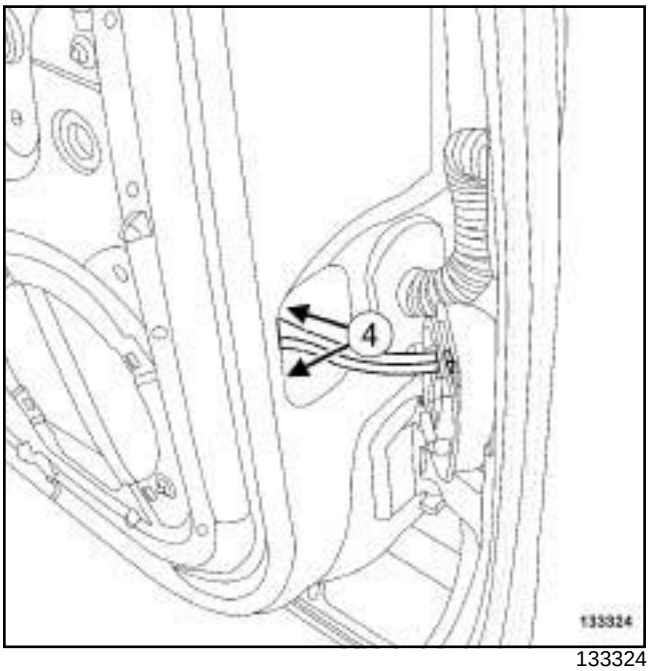

133324

❑ Снимите:

- гайки (**4**) ,
- ограничитель задней боковой двери.

I - УСТАНОВКА

❑ Установите:

- ограничитель задней двери,
- гайки (**4**) ,
- защитный чехол,

- болт (**3**) .

II - ЗАВЕРШЕНИЕ

❑ Установите:

- обивку задней боковой двери (см. **Обивка задней боковой двери: Снятие и установка**) (Глава 72A, Обивка боковых открывающихся элементов кузова),
- внутреннюю ручку задней боковой двери (см. **51A**, **Механизмы боковых открывающихся элементов кузова**, **Внутренняя ручка задней боковой двери: Снятие и установка**, с. **51A-19**) .

Привод замка капота: Снятие и установка

СНЯТИЕ

I - СНЯТИЕ

❑ Снимите:

- замок капота (см. **52A**, **Механизмы небоковых открывающихся элементов кузова**, **Замок капота: Снятие и установка**, с. **52A-2**) ,
- облицовку порога передней двери (см. **Облицовка переднего порога: Снятие и установка**) (глава 71A, Внутренняя отделка кузова).

II - СНЯТИЕ

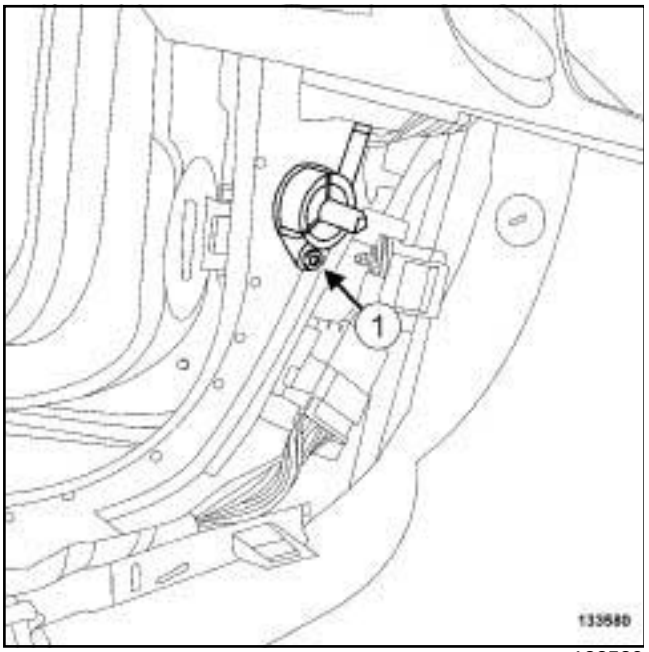

133580

❑ Отверните винт (**1**) .

❑ Отметьте трассу прокладки троса привода замка капота.

❑ Извлеките из щитка передка заглушку с отверстием для прохода троса.

❑ Снимите трос привода замка капота, действуя из салона автомобиля.

УСТАНОВКА

I - УСТАНОВКА

❑ Установите трос привода замка капота.

❑ Установите заглушку щитка передка с отверстием для прохода троса.

II - ЗАВЕРШЕНИЕ

❑ Установите замок капота (см. **52A**, **Механизмы небоковых открывающихся элементов кузова**, **Замок капота: Снятие и установка**, с. **52A-2**) .

❑ Проверьте работу.

❑ Установите облицовку порога передней двери (см. **Облицовка переднего порога: Снятие и установка**) (глава 71A, Внутренняя отделка кузова).

Моменты затяжки ▽	
болты крепления замка капота	**21 Нм**

СНЯТИЕ

I - СНЯТИЕ

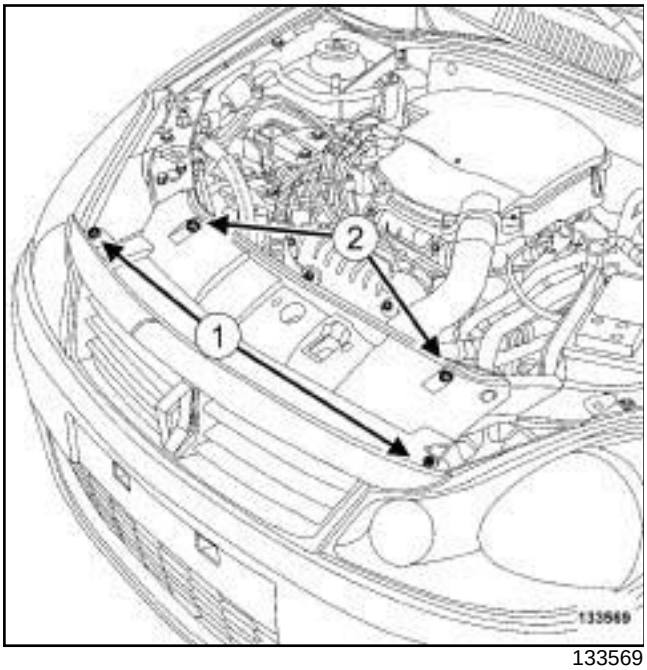

133569

❑ Снимите:

- винты (**1**) ,
- держатели (**2**) .

II - СНЯТИЕ

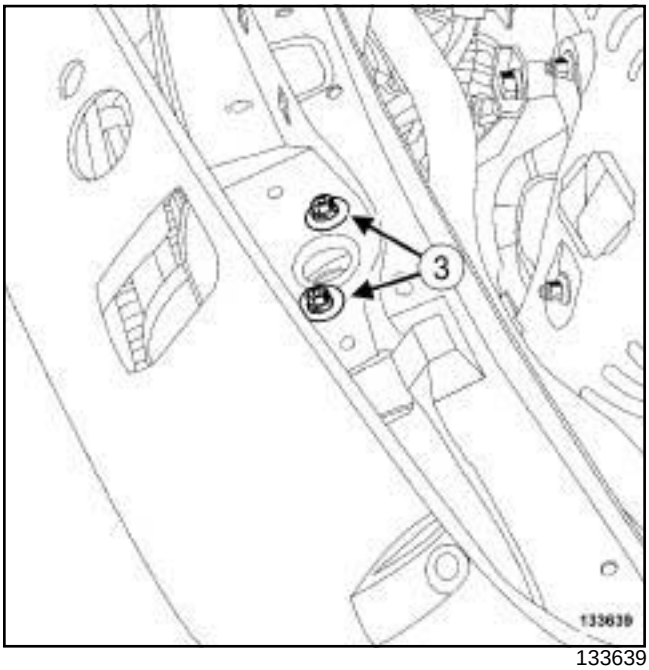

133639

❑ Частично снимите решетку облицовки радиатора.

❑ Отверните болты (**3**) крепления замка капота.

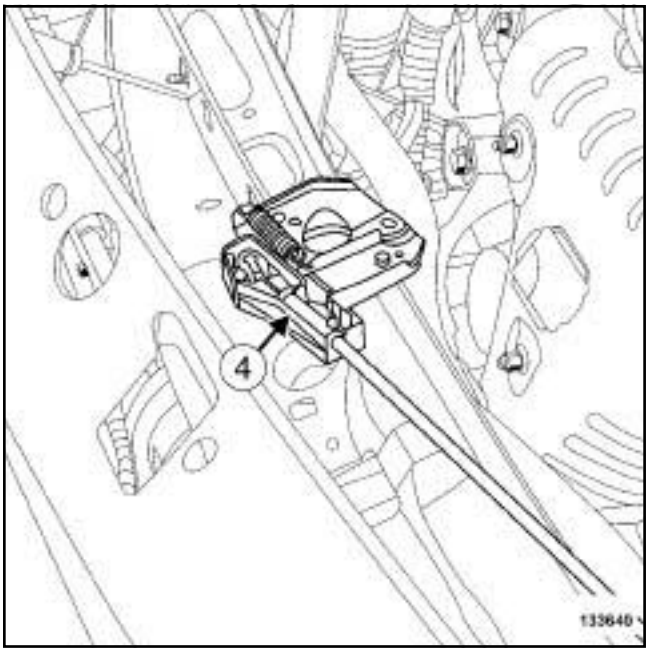

133640

❑ Отсоедините трос привода замка (**4**) .

❑ Снимите замок капота.

УСТАНОВКА

I - УСТАНОВКА

❏ Присоедините трос привода замка.

❏ Установите:

- замок капота,
- болты крепления замка капота (не затягивая их).

❏ Проверьте работу.

❏ Отрегулируйте зазор и прилегание (см. **Зазоры между деталями кузова автомобиля: Регулировочные значения**) (Глава 01C, Технические характеристики кузова автомобиля).

❏ Затяните требуемым моментом **болты крепления замка капота (21 Нм)** ***(3)*** .

II - ЗАВЕРШЕНИЕ

❏ Установите:

- фиксаторы (**2**) ,
- винты (**1**) .

Замок крышки багажника: Снятие и установка

СНЯТИЕ

I - СНЯТИЕ

❑ Снимите облицовку крышки багажника (см. **Облицовка крышки багажника: Снятие и установка**) (Глава 73A, Обивка небоковых открывающихся элементов кузова).

II - СНЯТИЕ

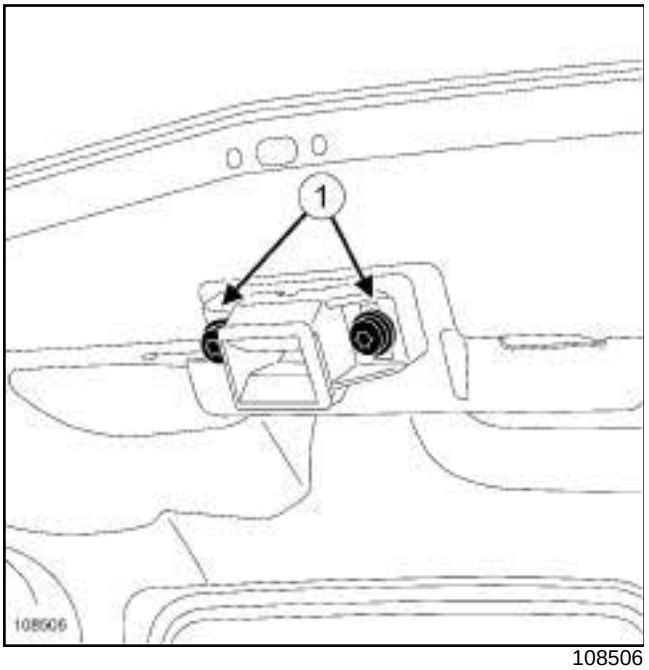

108506

❑ Снимите:

- винты (**1**) ,
- замок крышки багажника.

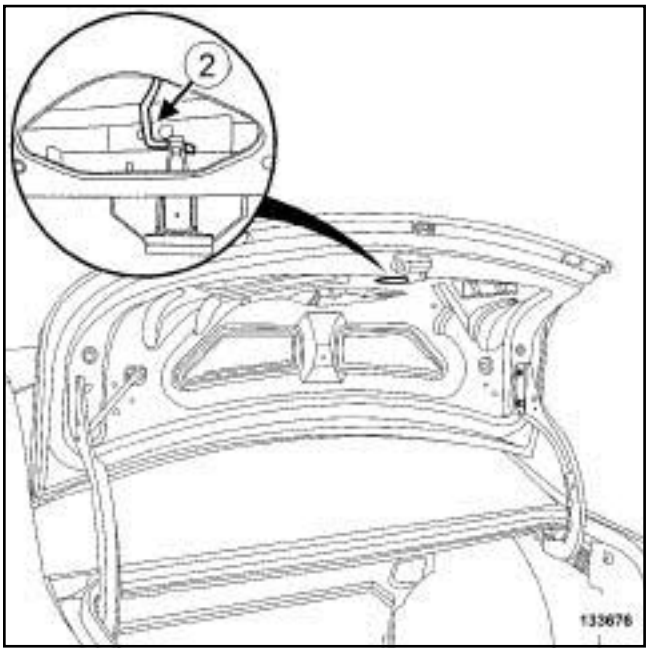

133676

❑ Снимите тягу замка крышки багажника (**2**) .

УСТАНОВКА

I - УСТАНОВКА

❑ Установите тягу замка крышки багажника ***(2)*** .

❑ Установите замок крышки багажника.

II - ЗАВЕРШЕНИЕ

❑ Установите облицовку крышки багажника (см. **Облицовка крышки багажника: Снятие и установка**) (Глава 73A, Обивка небоковых открывающихся элементов кузова).

Ручка крышки багажника: Снятие и установка

СНЯТИЕ

I - СНЯТИЕ

❑ Снимите облицовку крышки багажника (см. **Облицовка крышки багажника: Снятие и установка**) (Глава 73A, Обивка небоковых открывающихся элементов кузова).

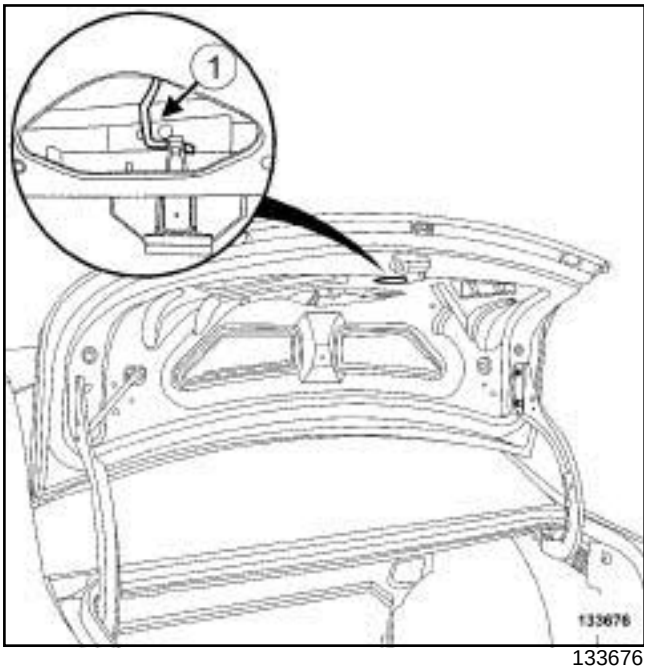

133676

❑ Снимите тягу замка крышки багажника (**1**) .

II - СНЯТИЕ

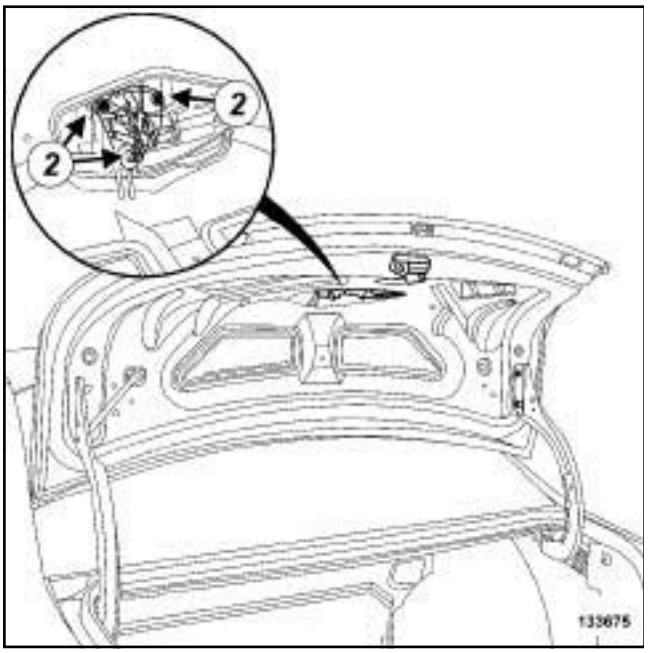

133675

❑ Снимите:

- винты (**2**) ,
- ручка крышки багажника.

ДВЕРЬ ВОДИТЕЛЯ/эЛ+ТЕЛЕКОМ

❑ Разъедините разъем ручки крышки багажника.

УСТАНОВКА

I - УСТАНОВКА ДЕТАЛИ

ДВЕРЬ ВОДИТЕЛЯ/эЛ+ТЕЛЕКОМ

❑ Соедините разъем ручки крышки багажника.

❑ Установите болты крепления наружной ручки крышки багажника.

II - ЗАВЕРШЕНИЕ

❑ Установите:

- тягу замка крышки багажника ***(1)*** ,
- облицовку крышки багажника (см. **Облицовка крышки багажника: Снятие и установка**) (Глава 73A, Обивка небоковых открывающихся элементов кузова).

Необходимые приспособления и специнструмент	
Car. 1847	Универсальная защита

СНЯТИЕ

I - СНЯТИЕ

❑ Снимите:

- декоративные накладки ветрового стекла (см. **54A**, **Стекла**, **Декоративная накладка ветрового стекла: Снятие и установка**, с. **54A-3**) ,
- рычаги очистителя ветрового стекла (см. **Рычаг очистителя ветрового стекла: Снятие и установка**) (Глава 85A, Стеклоочистители и стеклоомыватели),
- решетку ниши воздухозабора (см. **56A**, **Наружные принадлежности**, **Решетка ниши воздухозабора: Снятие и установка**, с. **56A-4**) ,
- внутреннее зеркало заднего вида (см. **57A**, **Принадлежности салона**, **Внутреннее зеркало заднего вида: Снятие и установка**, с. **57A-14**) .

II - СНЯТИЕ

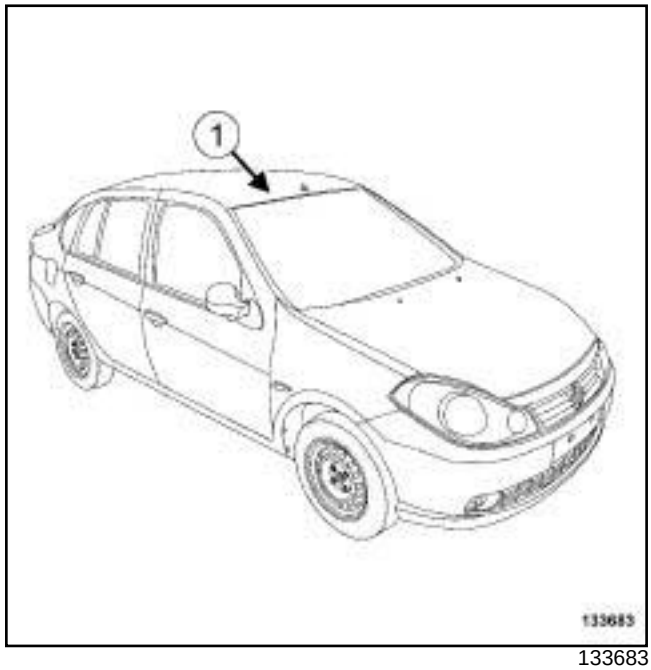

133683

❑ Снимите верхний уплотнитель ветрового стекла (**1**) .

❑ Защитите проем ветрового стекла липкой лентой.

❑ Установите защиту на приборную панель **(Car. 1847)**.

❑ Срежьте клеевой слой (см. **Техническую ноту 560A**).

❑ Вклейте ветровое стекло. Эта операция выполняется вдвоем с помощником.

УСТАНОВКА

I - ПОДГОТОВКА К УСТАНОВКЕ

❑ Установочные подкладки подлежат обязательной замене.

❑ Установите верхний уплотнитель ветрового стекла ***(1)*** .

❑ Методику подготовки и вклейки см. в **Технической ноте 560A**.

II - УСТАНОВКА

❑ Вклейте ветровое стекло. Эта операция выполняется вдвоем с помощником.

❑ Соблюдайте значения зазоров и выступания:

- « ветровое стекло - крыша » ,
- « ветровое стекло - стойка проема » .

III - ЗАВЕРШЕНИЕ

❑ Установите:

- внутреннее зеркало заднего вида (см. **57A**, **Принадлежности салона**, **Внутреннее зеркало заднего вида: Снятие и установка**, с. **57A-14**) ,
- решетку ниши воздухозабора (см. **56A**, **Наружные принадлежности**, **Решетка ниши воздухозабора: Снятие и установка**, с. **56A-4**) ,
- рычаги очистителя ветрового стекла (см. **Рычаг очистителя ветрового стекла: Снятие и установка**) (Глава 85A, Стеклоочистители и стеклоомыватели),
- декоративные накладки ветрового стекла (см. **54A**, **Стекла**, **Декоративная накладка ветрового стекла: Снятие и установка**, с. **54A-3**) .

СНЯТИЕ

СНЯТИЕ

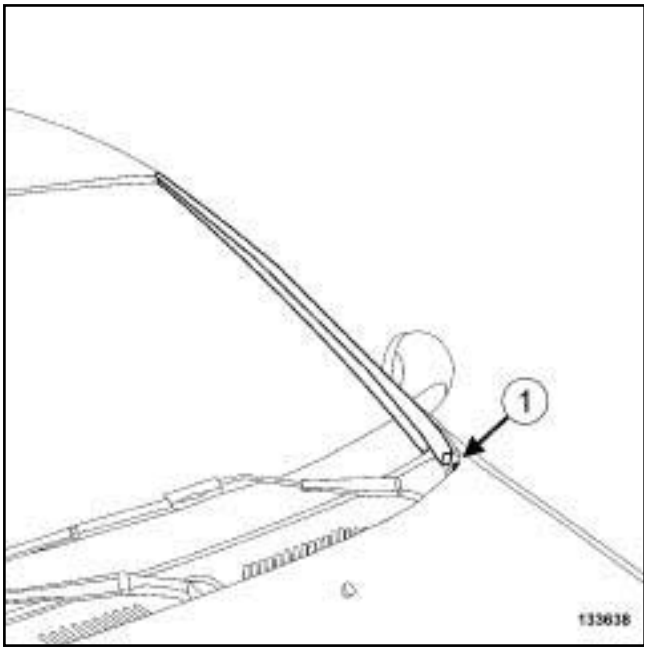

133638

❑ Отверните винт (**1**) .

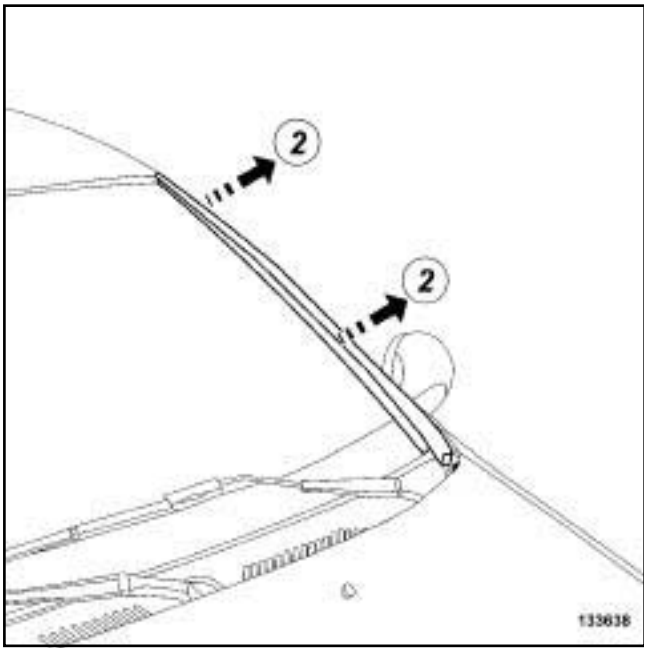

133638

❑ Осторожно отсоедините декоративную накладку ветрового стекла в точке (**2**) .

УСТАНОВКА

I - ПОДГОТОВКА К УСТАНОВКЕ

❑ Проверьте состояние держателей, при необходимости замените их.

II - УСТАНОВКА ДЕТАЛИ

❑ Установите декоративную накладку ветрового стекла.

❑ Установите декоративную накладку ветрового стекла.

СНЯТИЕ

I - СНЯТИЕ

❑ Откройте наполовину опускное стекло передней двери.

❑ Снимите:

- передний громкоговоритель (см. **Передние громкоговорители: Снятие и установка**) (Глава 86A, Аудиосистема),
- внутреннюю ручку передней боковой двери (см. **51A**, **Механизмы боковых открывающихся элементов кузова**, **Внутренняя ручка передней боковой двери: Снятие и установка**, с. **51A-11**) ,
- обивку передней двери (см. **Обивка передней боковой двери: Снятие и установка**) (Глава 72A, Обивка боковых открывающихся элементов кузова),
- внутренний подоконный уплотнитель передней двери (см. **Внутренний подоконный уплотнитель стекла передней двери: Снятие и установка**) (Глава 66A, Герметизация стекол),
- наружный подоконный уплотнитель передней двери (см. **Наружный подоконный уплотнитель передней боковой двери: Снятие и установка**) (Глава 66A, Герметизация стекол).

II - СНЯТИЕ

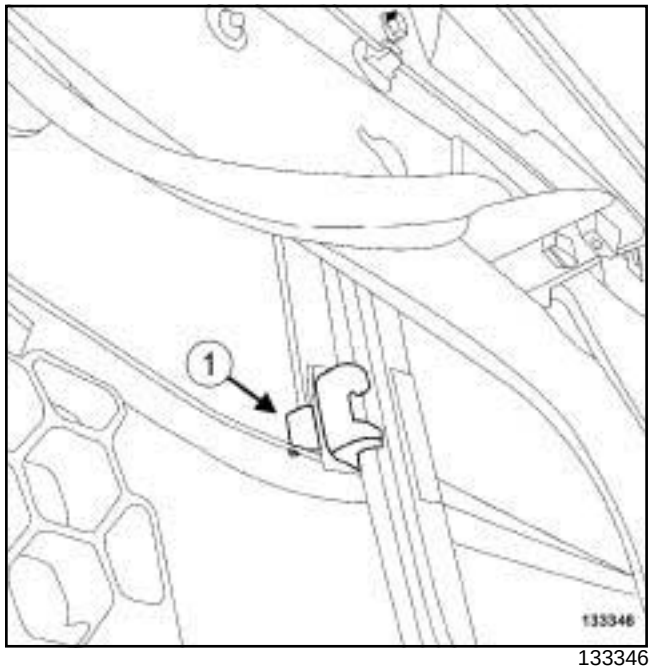

133346

❑ Снимите:

- держатель (**1**) ,
- опускное стекло передней двери с направляющей.

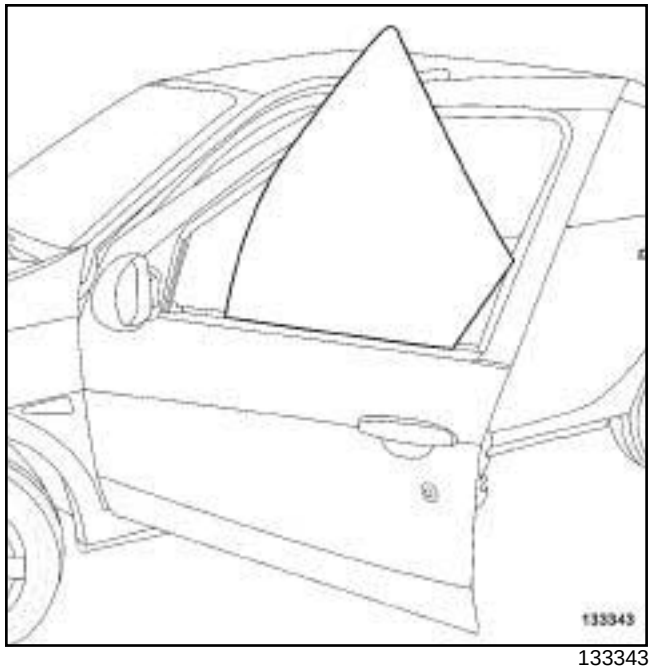

133343

❑ Снимите опускное стекло передней двери.

УСТАНОВКА

I - УСТАНОВКА

❏ Установите:

- опускное стекло передней двери,
- держатель ***(1)*** .

II - ЗАВЕРШЕНИЕ

❏ Установите:

- наружный подоконный уплотнитель передней двери (с м. **Наружный подоконный уплотнитель передней боковой двери: Снятие и установка**) (Глава 66A, Герметизация стекол),
- внутренний подоконный уплотнитель передней двери (см. **Внутренний подоконный уплотнитель стекла передней двери: Снятие и установка**) (Глава 66A, Герметизация стекол).

❏ Проверьте работу.

❏ Установите:

- обивку передней двери (см. **Обивка передней боковой двери: Снятие и установка**) (Глава 72A, Обивка боковых открывающихся элементов кузова),
- внутреннюю ручку передней боковой двери (см. **51A**, **Механизмы боковых открывающихся элементов кузова**, **Внутренняя ручка передней боковой двери: Снятие и установка**, с. **51A-11**) ,
- передний громкоговоритель (см. **Передние громкоговорители: Снятие и установка**) (Глава 86A, Аудиосистема).

СНЯТИЕ

I - СНЯТИЕ

❑ Снимите:

- внутреннюю ручку задней боковой двери (см. **51A**, **Механизмы боковых открывающихся элементов кузова**, **Внутренняя ручка задней боковой двери: Снятие и установка**, с. **51A-19**) ,
- обивку задней боковой двери (см. **Обивка задней боковой двери: Снятие и установка**) (Глава 72A, Обивка боковых открывающихся элементов кузова),
- желобок стекла задней двери (см. **Направляющий желобок опускного стекла задней боковой двери: Снятие и установка**) (Глава 66A, Герметизация стекол),
- опускное стекло задней двери (см. **54A**, **Стекла**, **Опускное стекло задней боковой двери: Снятие и установка**, с. **54A-7**) ,
- раму неподвижного стекла задней боковой двери (см. **Рамка неподвижного стекла задней боковой двери: Снятие и установка**) (Глава 66A, Герметизация стекол).

II - СНЯТИЕ

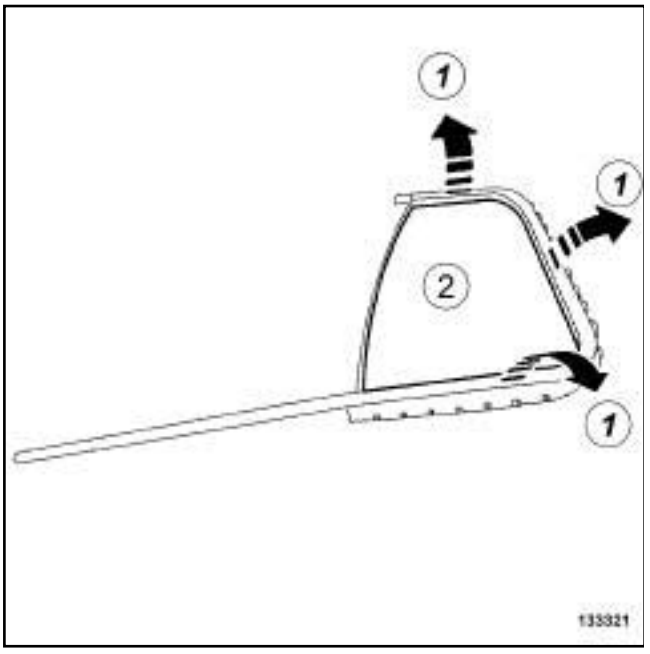

133321

❑ Отсоедините раму неподвижного стекла задней боковой двери в точке (**1**) .

❑ Снимите неподвижное стекло задней боковой двери (**2**) из паза рамы.

УСТАНОВКА

I - УСТАНОВКА

❑ Установите неподвижное стекло задней боковой двери ***(2)*** в паз рамы.

II - ЗАВЕРШЕНИЕ

❑ Установите:

- раму неподвижного стекла задней боковой двери (см. **Рамка неподвижного стекла задней боковой двери: Снятие и установка**) (Глава 66A, Герметизация стекол),
- опускное стекло задней двери (см. **54A**, **Стекла**, **Опускное стекло задней боковой двери: Снятие и установка**, с. **54A-7**) ,
- желобок стекла задней двери (см. **Направляющий желобок опускного стекла задней боковой двери: Снятие и установка**) (Глава 66A, Герметизация стекол),
- обивку задней боковой двери (см. **Обивка задней боковой двери: Снятие и установка**) (Глава 72A, Обивка боковых открывающихся элементов кузова),
- внутреннюю ручку задней боковой двери (см. **51A**, **Механизмы боковых открывающихся элементов кузова**, **Внутренняя ручка задней боковой двери: Снятие и установка**, с. **51A-19**) .

СНЯТИЕ

I - СНЯТИЕ

❑ Снимите:

- внутреннюю ручку задней боковой двери (см. **51A**, **Механизмы боковых открывающихся элементов кузова**, **Внутренняя ручка задней боковой двери: Снятие и установка**, с. **51A-19**) ,
- обивку задней боковой двери (см. **Обивка задней боковой двери: Снятие и установка**) (Глава 72A, Обивка боковых открывающихся элементов кузова),
- желобок стекла задней двери (см. **Направляющий желобок опускного стекла задней боковой двери: Снятие и установка**) (Глава 66A, Герметизация стекол).

II - СНЯТИЕ

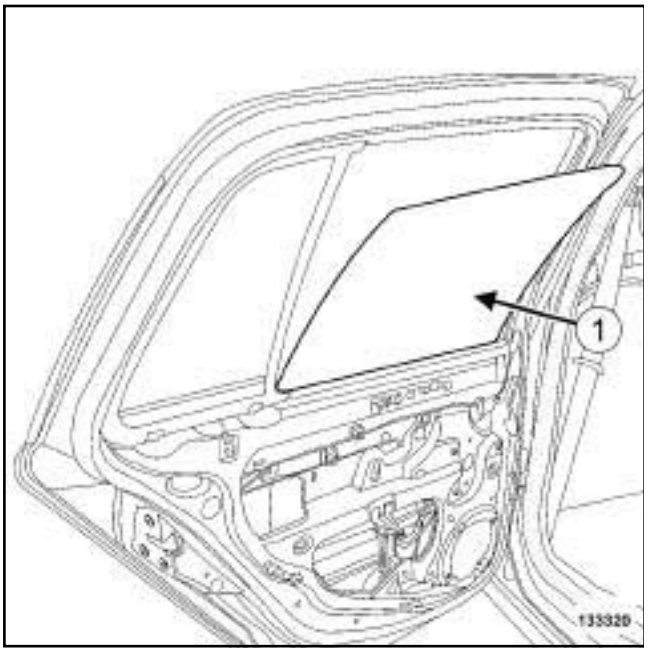

133320

❑ Извлеките опускное стекло из задней боковой двери (**1**) .

УСТАНОВКА

I - УСТАНОВКА

❑ Установите опускное стекло задней боковой двери (**1**) .

II - ЗАВЕРШЕНИЕ

❑ Установите:

- желобок стекла задней двери (см. **Направляющий желобок опускного стекла задней боковой двери: Снятие и установка**) (Глава 66A, Герметизация стекол),
- обивку задней боковой двери (см. **Обивка задней боковой двери: Снятие и установка**) (Глава 72A, Обивка боковых открывающихся элементов кузова),
- внутреннюю ручку задней боковой двери (см. **51A**, **Механизмы боковых открывающихся элементов кузова**, **Внутренняя ручка задней боковой двери: Снятие и установка**, с. **51A-19**) .

СНЯТИЕ

I - СНЯТИЕ

❑ Снимите:

- боковую облицовку задней полки (см. **Обивка задней полки: Снятие и установка**) (Глава 71A, Внутренняя отделка кузова),
- верхний стоп-сигнал (см. **Верхний стоп-сигнал: Снятие и установка**) (Глава 81A, Приборы заднего освещения).
- облицовку порога задней двери (см. **Облицовка нижней части задней подножки: Снятие и установка**) (Глава 71A, Внутренняя отделка кузова),
- заднюю облицовку боковины (см. **Облицовка боковины: Снятие и установка**) (Глава 71A, Внутренняя отделка кузова).

❑ Защитите стекло от повреждений, наклеив защитную ленту по периметру заднего стекла.

II - СНЯТИЕ

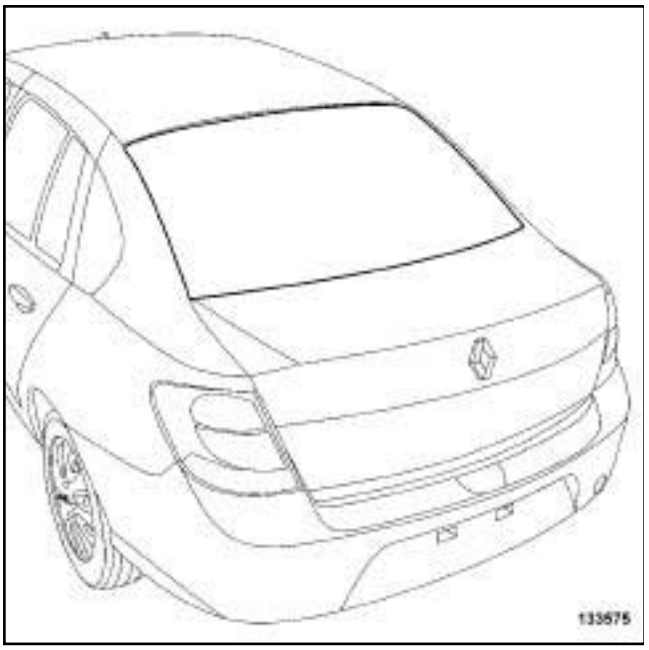

133575

❑ Срежьте клеевой слой (см. **Техническую ноту 560A**).

❑ Снимите заднее стекло (эта операция выполняется вдвоем с помощником).

УСТАНОВКА

I - ПОДГОТОВКА К УСТАНОВКЕ

❑ Установочные подкладки подлежат обязательной замене.

❑ Методику подготовки и вклейки см. в **Технической ноте 560A**.

II - УСТАНОВКА

❑ Вклейте заднее стекло (эту операцию следует выполнять вдвоем с помощником).

❑ Соблюдайте величины зазоров и выступания.

III - ЗАВЕРШЕНИЕ

❑ Установите:

- заднюю облицовку боковины (см. **Облицовка боковины: Снятие и установка**) (Глава 71A, Внутренняя отделка кузова).
- облицовку порога задней двери (см. **Облицовка нижней части задней подножки: Снятие и установка**) (Глава 71A, Внутренняя отделка кузова),
- верхний стоп-сигнал (см. **Верхний стоп-сигнал: Снятие и установка**) (Глава 81A, Приборы заднего освещения).
- боковую облицовку задней полки (см. **Обивка задней полки: Снятие и установка**) (Глава 71A, Внутренняя отделка кузова).

СНЯТИЕ

I - СНЯТИЕ

❑ Установите автомобиль на двухстоечный подъемник (см. **Автомобиль Буксировка и подъем**) (Глава 02A, Подъемное оборудование).

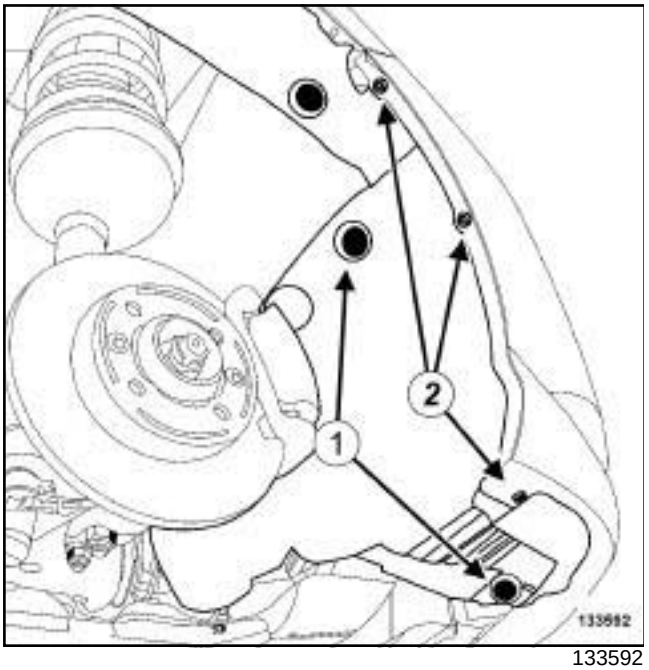

133592

❑ Снимите:

- фиксаторы (**1**) ,
- винты (**2**) .

II - СНЯТИЕ

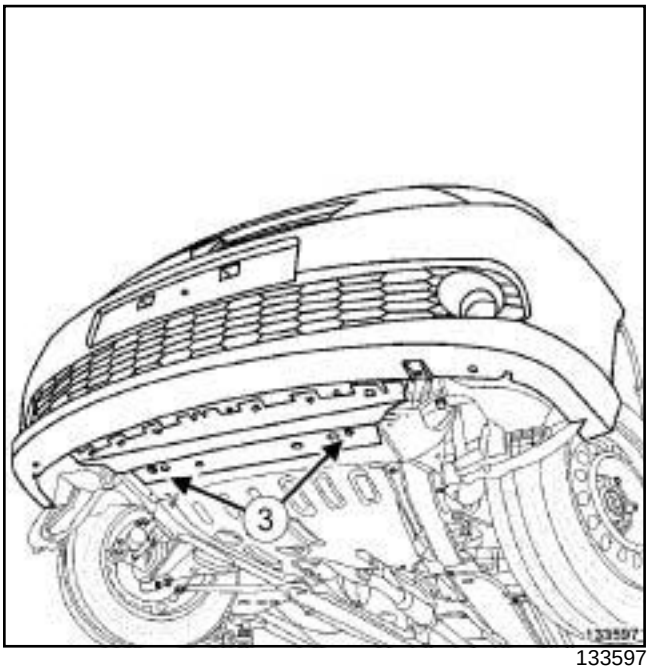

133597

❑ Отверните болты (**3**) .

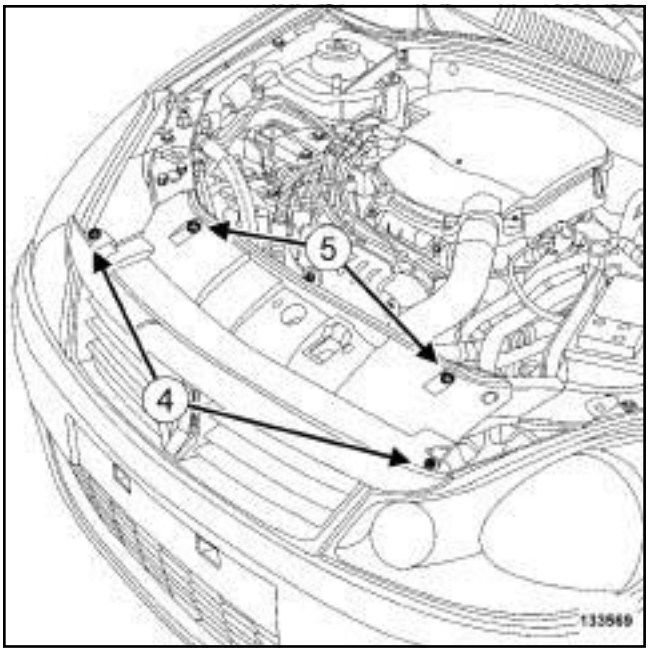

133569

❑ Снимите:

- винты (**4**) ,
- держатели (**5**) .

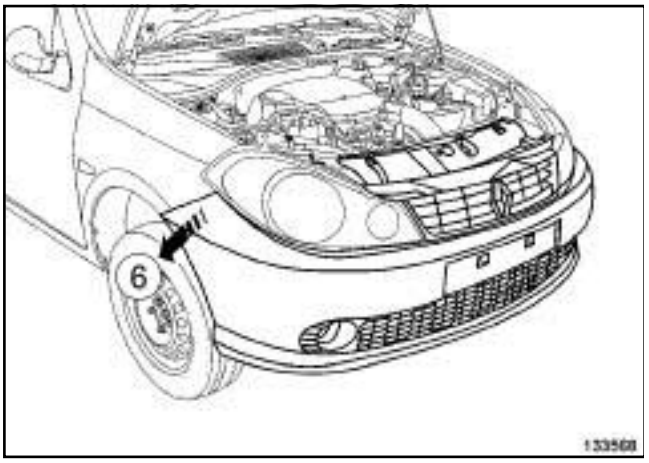

133568

❑ Отсоедините передний бампер в точке (**6**) .

ПРОТИВОТУМАННЫЙ

❑ Частично снимите передний бампер.

❑ Разъедините разъемы противотуманных фар.

❑ Снимите передний бампер (эта операция выполняется вдвоем с помощником).

УСТАНОВКА

I - УСТАНОВКА

ПРОТИВОТУМАННЫЙ

❑ Соедините разъемы противотуманной фары.

❑ Установите передний бампер (эта операция выполняется вдвоем с помощником).

❑ Установите передний бампер.

II - ЗАВЕРШЕНИЕ

❑ Установите:

- винты ***(2)*** ,
- держатели ***(1)*** .

СНЯТИЕ

I - ПОДГОТОВКА К РАЗБОРКЕ

❑ Установите автомобиль на двухстоечный подъемник (см. **Автомобиль Буксировка и подъем**) (Глава 02A, Подъемное оборудование).

❑ Снимите передний бампер (см. **55A**, **Наружные защитные элементы**, **Передний бампер: Снятие и установка**, с. **55A-1**) .

II - РАЗБОРКА

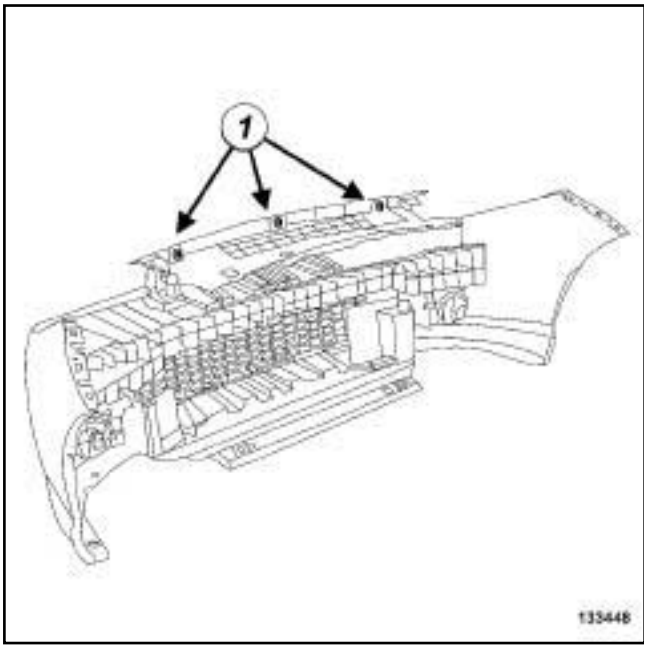

133448

❑ Снимите:

- винты (**1**) ,
- верхнюю накладку решетки облицовки радиатора.

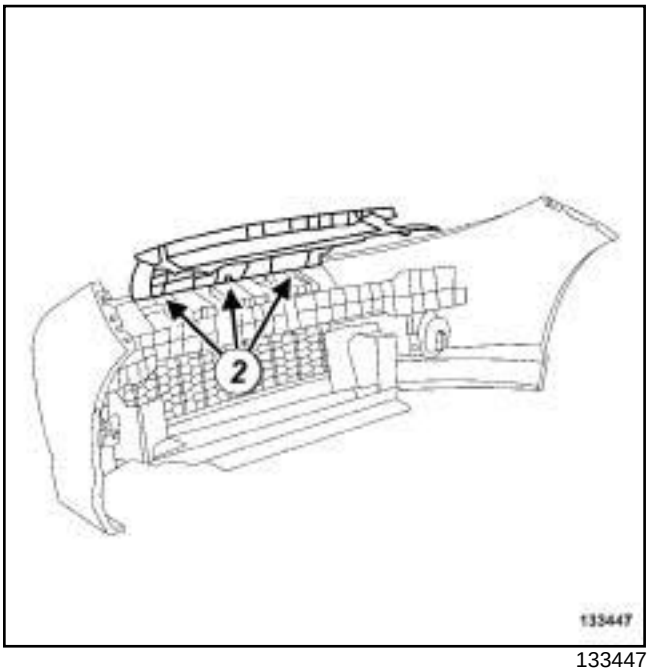

133447

❑ Отсоедините решетку облицовки радиатора (**2**) .

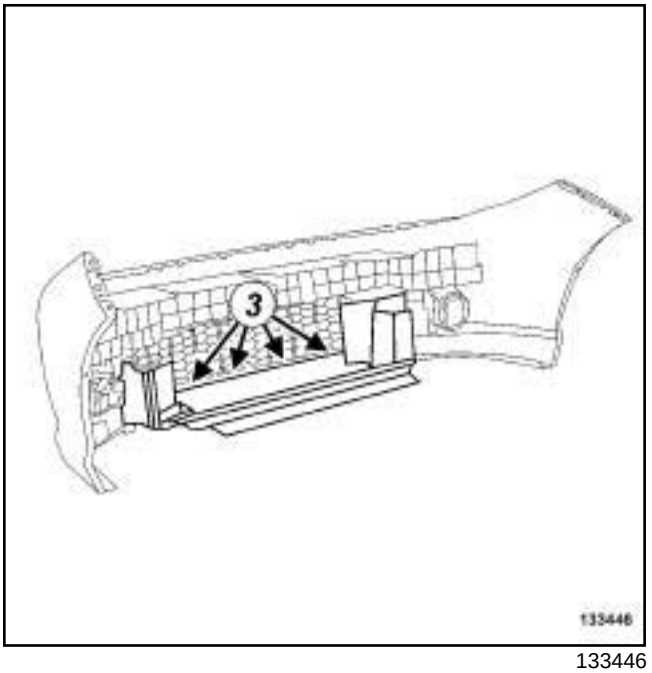

133446

❑ Высверлите заклепки. (**3**)

❑ Отсоедините от крепления воздухоотражатель.

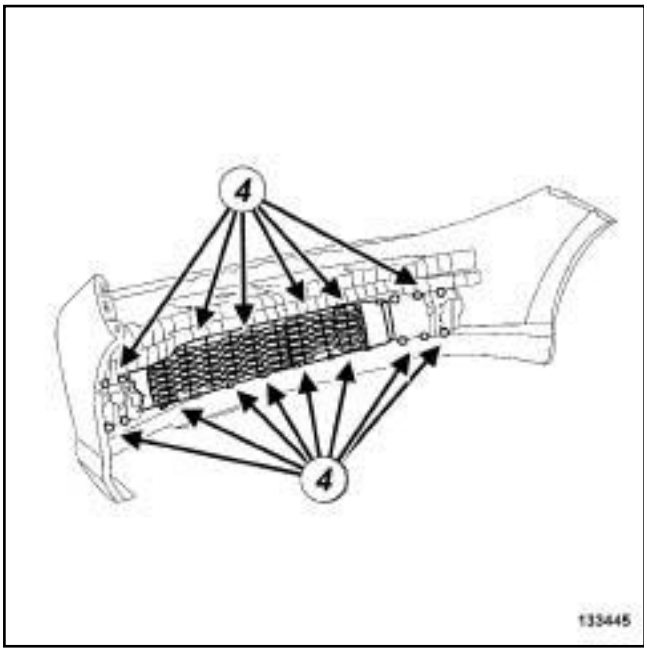

133445

❑ Отсоедините нижнюю решетку (**4**) .

ПРОТИВОТУМАННЫЙ

❑ Снимите противотуманные фары (см. **Противотуманная фара: Снятие и установка**) (Глава 80B, Фары головного света).

УСТАНОВКА

I - ПОДГОТОВКА К СБОРКЕ

❑ Заклепки подлежат обязательной замене.

II - СБОРКА

ПРОТИВОТУМАННЫЙ

❑ Установите противотуманные фары (см. **Противотуманная фара: Снятие и установка**) (Глава 80B, Фары головного света).

❑ Закрепите:

- нижнюю решетку,
- воздухоотражатель,
- решетку облицовки радиатора.

❑ Установите верхнюю накладку решетки облицовки радиатора.

III - ЗАВЕРШЕНИЕ

❑ Установите передний бампер (см. **55A**, **Наружные защитные элементы**, **Передний бампер: Снятие и установка**, с. **55A-1**) .

СНЯТИЕ

I - СНЯТИЕ

❑ Установите автомобиль на двухстоечный подъемник (см. **Автомобиль Буксировка и подъем**) (Глава 02A, Подъемное оборудование).

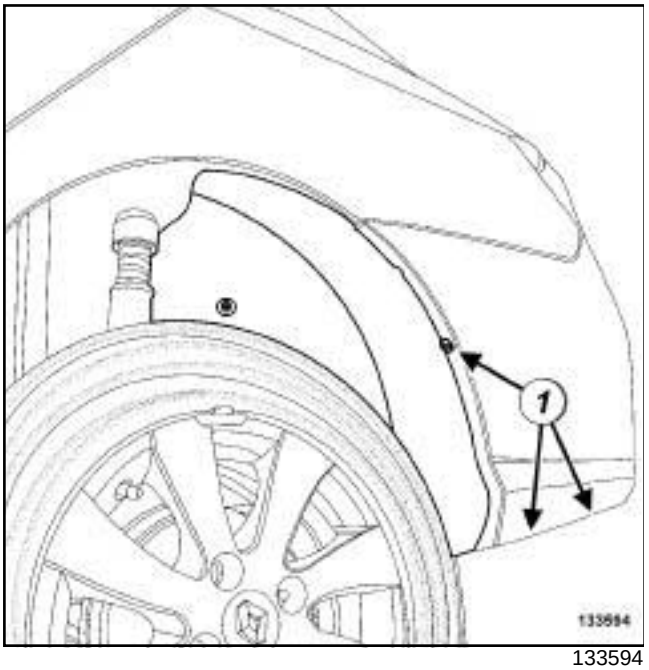

133594

❑ Отверните болты (**1**) .

❑ Отклоните в сторону щитки задних колесных арок.

II - СНЯТИЕ

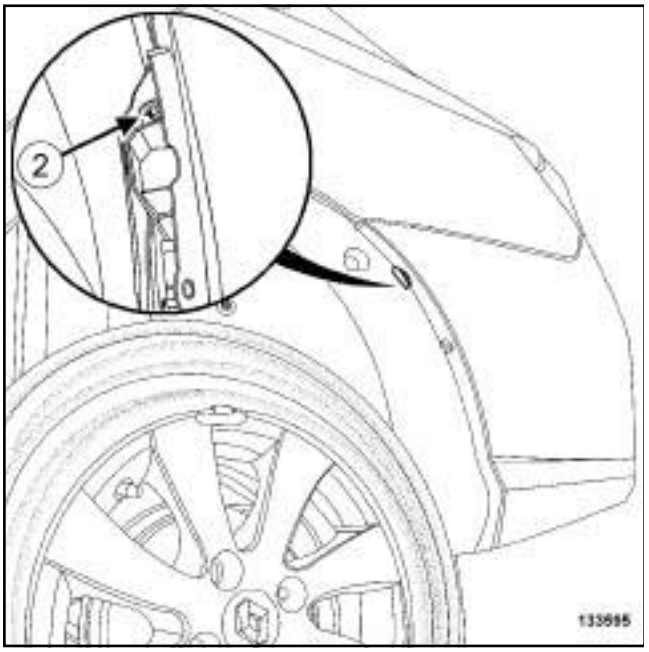

133595

❑ Отверните болты (**2**) .

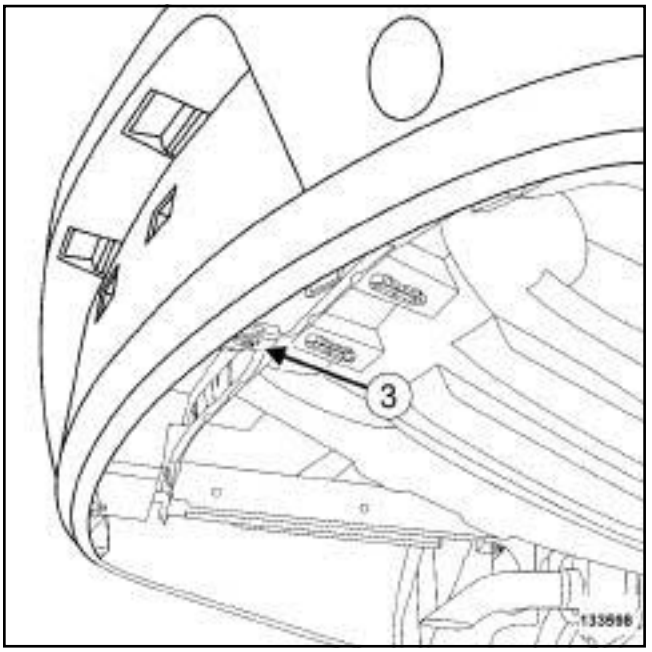

133598

❑ Отверните винт (**3**) .

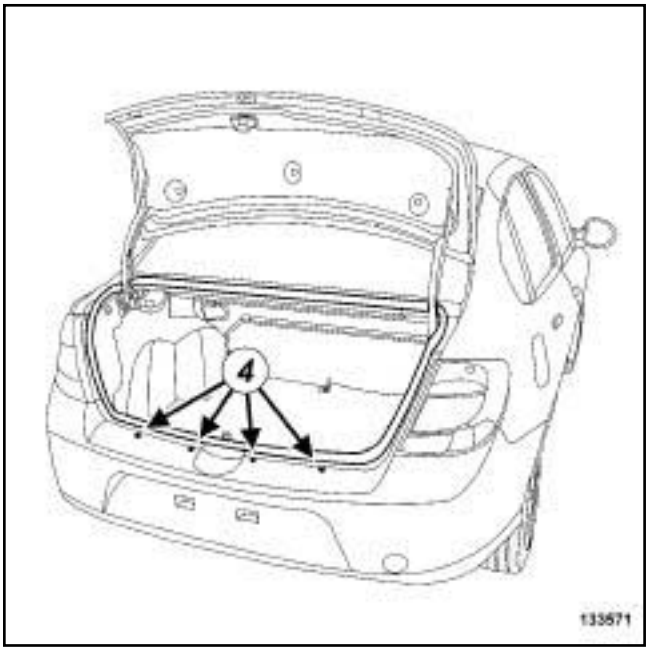

133571

❑ Снимите держатели (**4**) .

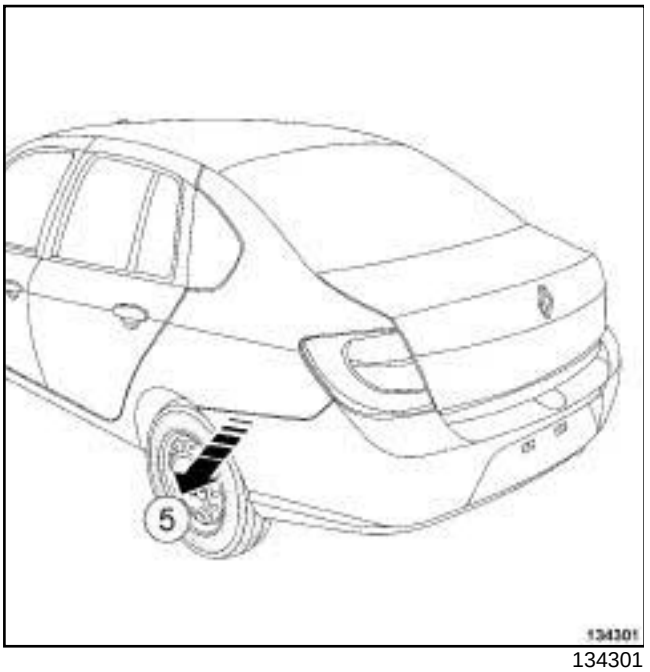

134301

- Отсоедините боковые части заднего бампера в точке (**5**) .
- Частично снимите задний бампер (эта операция выполняется вдвоем с помощником).
- Разъедините разъемы.
- Снимите задний бампер (эта операция выполняется вдвоем с помощником).

УСТАНОВКА

I - УСТАНОВКА

- Установите задний бампер (эта операция выполняется вдвоем с помощником).
- Соедините разъемы.
- Закрепите боковые части заднего бампера.

II - ЗАВЕРШЕНИЕ

- Установите задние подкрылки .

СНЯТИЕ

I - СНЯТИЕ

❑ Установите автомобиль на двухстоечный подъемник (см. **Автомобиль Буксировка и подъем**) (Глава 02A, Подъемное оборудование).

> Примечание:
>
> Для снятия щитка передней колесной арки не требуется снимать переднее колесо.

II - СНЯТИЕ

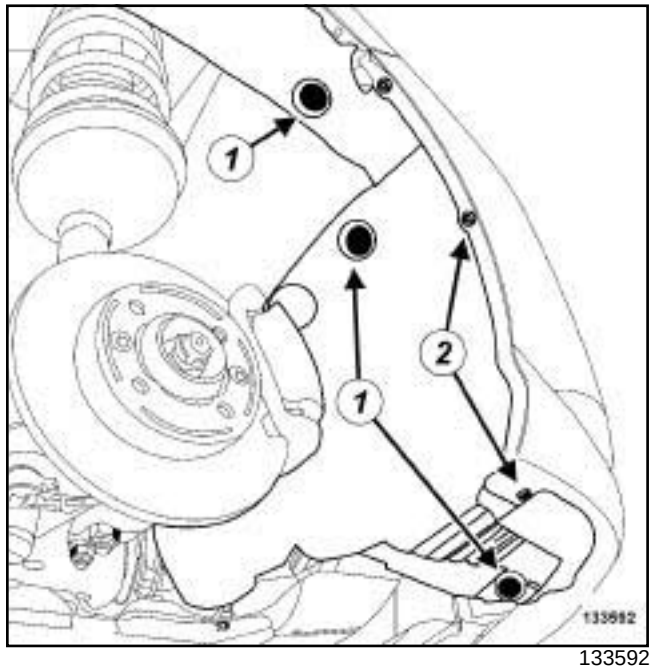

133592

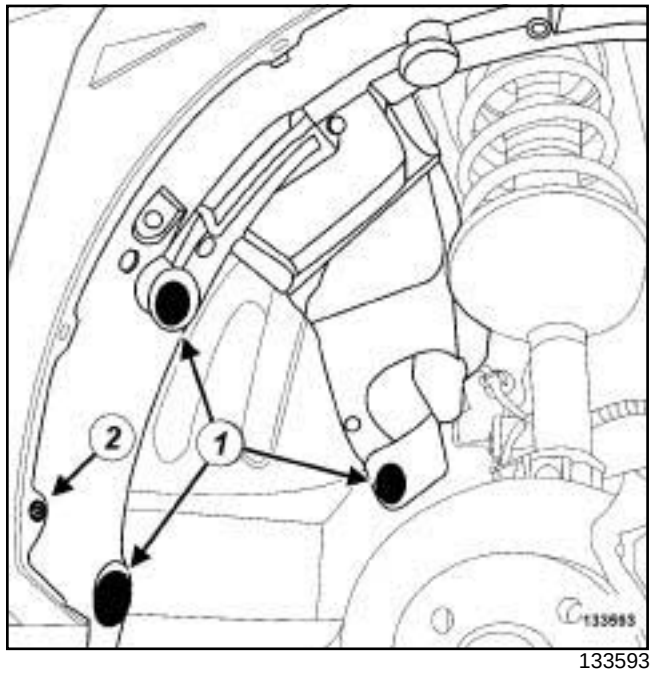

133593

❑ Снимите:

- фиксаторы (**1**) ,
- винты (**2**) ,
- передний подкрылок.

УСТАНОВКА

I - ПОДГОТОВКА К УСТАНОВКЕ

❑ Проверьте состояние держателей ***(1)*** , при необходимости замените их.

II - УСТАНОВКА

❑ Установите передний подкрылок.

СНЯТИЕ

I - СНЯТИЕ

❑ Установите автомобиль на двухстоечный подъемник (см. **Автомобиль Буксировка и подъем**) (Глава 02A, Подъемное оборудование).

> Примечание:
>
> Для снятия щитка задней колесной арки не требуется снимать заднее колесо.

II - СНЯТИЕ

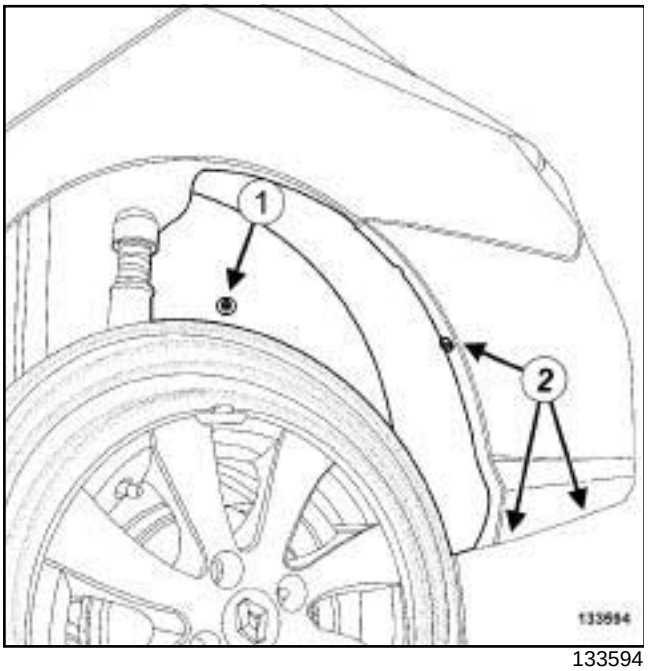

133594

❑ Снимите:

- гайку (**1**) ,
- винты (**2**) ,
- задний подкрылок.

УСТАНОВКА

УСТАНОВКА

❑ Установите подкрылок задней колесной арки.

СНЯТИЕ

I - СНЯТИЕ

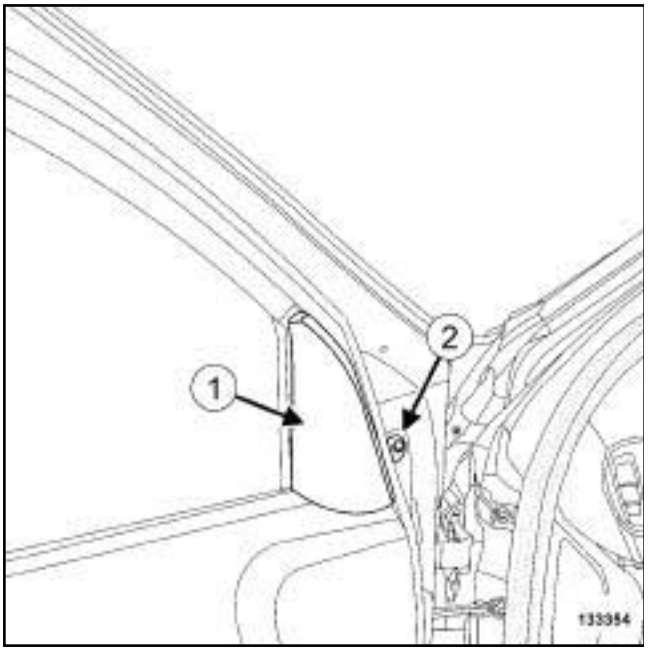

133354

❑ Снимите:

- декоративную накладку (**1**) ,
- заглушку (**2**) .

II - СНЯТИЕ

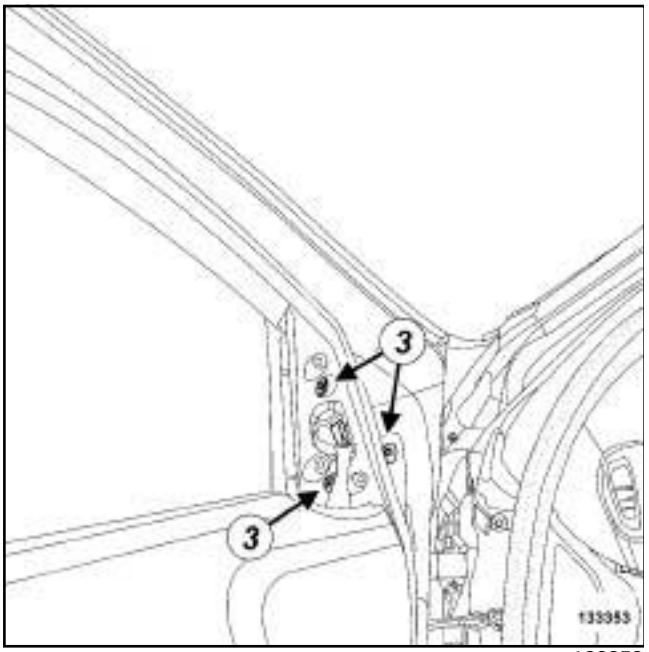

133353

❑ Отверните болты (**3**) .

НАР. ЗЕРКАЛА ЗАДНЕГО ВИДА 02

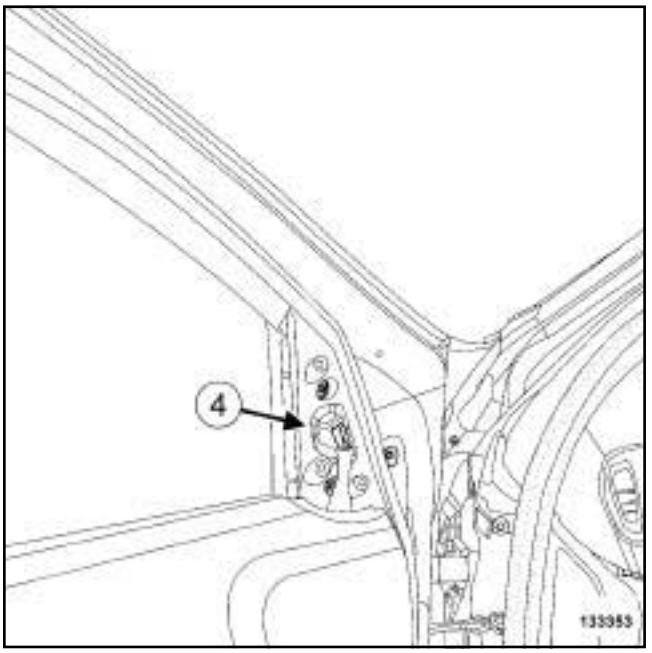

133353

❑ Разъедините разъем (**4**) наружного зеркала заднего вида.

❑ Снимите зеркало заднего вида.

УСТАНОВКА

I - УСТАНОВКА

❑ Установите наружное зеркало заднего вида.

НАР. ЗЕРКАЛА ЗАДНЕГО ВИДА 02

❑ Соедините разъем наружного зеркала заднего вида ***(4)*** .

II - ЗАВЕРШЕНИЕ

❑ Установите:

- декоративную накладку (**1**) ,
- заглушку (**2**) .

СНЯТИЕ

I - СНЯТИЕ

❑ Снимите стекло наружного зеркала заднего вида (см. **56A**, **Наружные принадлежности**, **Стекло наружного зеркала заднего вида: Снятие и установка**, с. **56A-3**) .

II - СНЯТИЕ

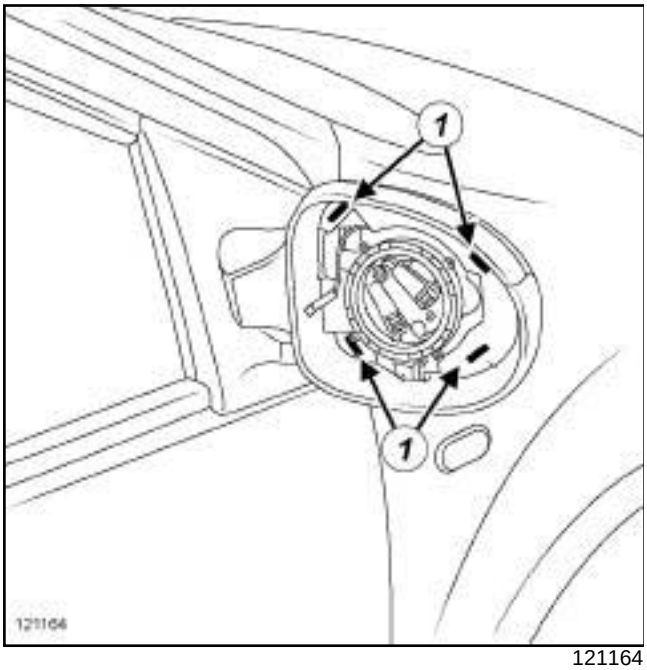

121164

❑ Отсоедините (**1**) корпус наружного зеркала заднего вида.

❑ Сложите зеркало.

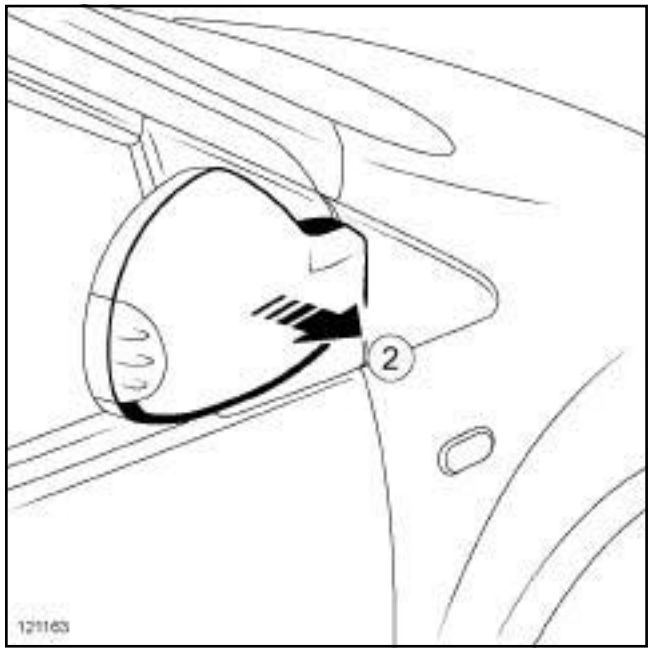

121163

❑ Снимите корпус наружного зеркала заднего вида в точке (**2**) .

УСТАНОВКА

I - УСТАНОВКА

❑ Закрепите облицовку наружного зеркала заднего вида ***(1)*** .

II - ЗАВЕРШЕНИЕ

❑ Установите стекло наружного зеркала заднего вида (см. **56A**, **Наружные принадлежности**, **Стекло наружного зеркала заднего вида: Снятие и установка**, с. **56A-3**) .

Необходимые приспособления и специнструмент	
Car. 1363	Комплект р ы ч а гов для снятия обивки.

СНЯТИЕ

СНЯТИЕ

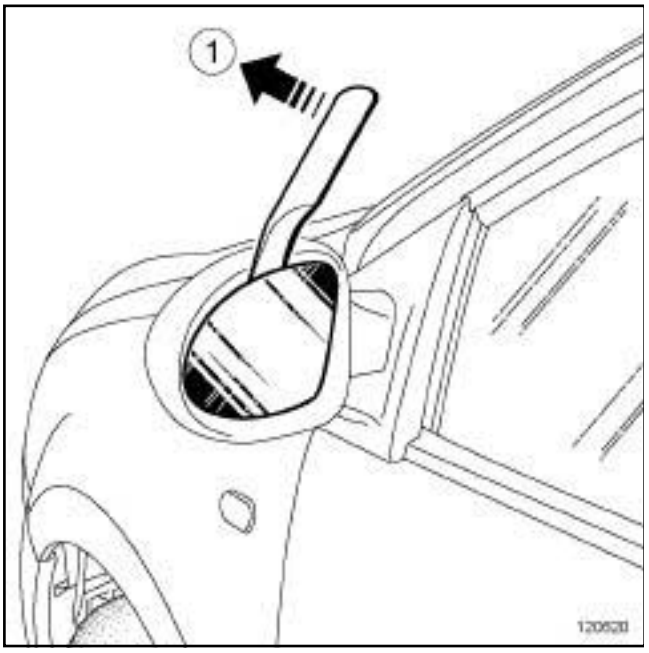

120620

❑ Отсоедините стекло зеркала заднего вида в точке (**1**) с помощью приспособления **(Car. 1363)**.

НАР. ЗЕРКАЛА ЗАДНЕГО ВИДА 02

❑ Разъедините разъемы.

УСТАНОВКА

УСТАНОВКА

НАР. ЗЕРКАЛА ЗАДНЕГО ВИДА 02

❑ Соедините разъемы.

❑ Закрепите зеркало заднего вида.

СНЯТИЕ

I - СНЯТИЕ

❑ Снимите:

- рычаги очистителя ветрового стекла (см. **Рычаг очистителя ветрового стекла: Снятие и установка**) (Глава 85A, Стеклоочистители и стеклоомыватели),
- декоративные накладки ветрового стекла (см. **54A**, **Стекла**, **Декоративная накладка ветрового стекла: Снятие и установка**, с. **54A-3**) .

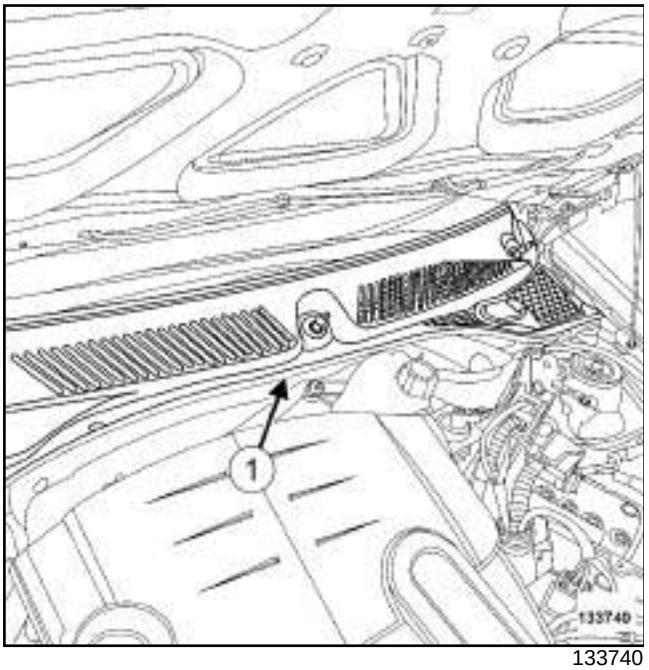

133740

❑ Снимите уплотнитель (**1**) .

II - СНЯТИЕ

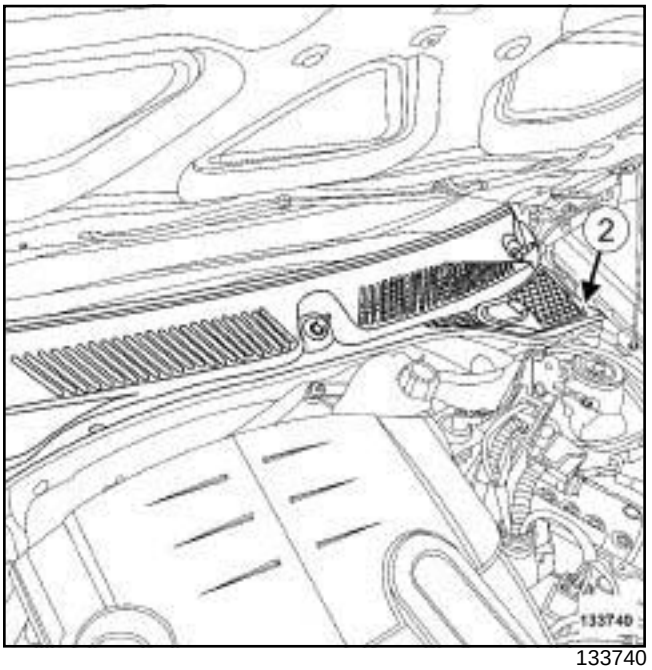

133740

❑ Снимите:

- фиксаторы (**2**) ,
- решетку ниши воздухозабора.

УСТАНОВКА

I - ПОДГОТОВКА К УСТАНОВКЕ

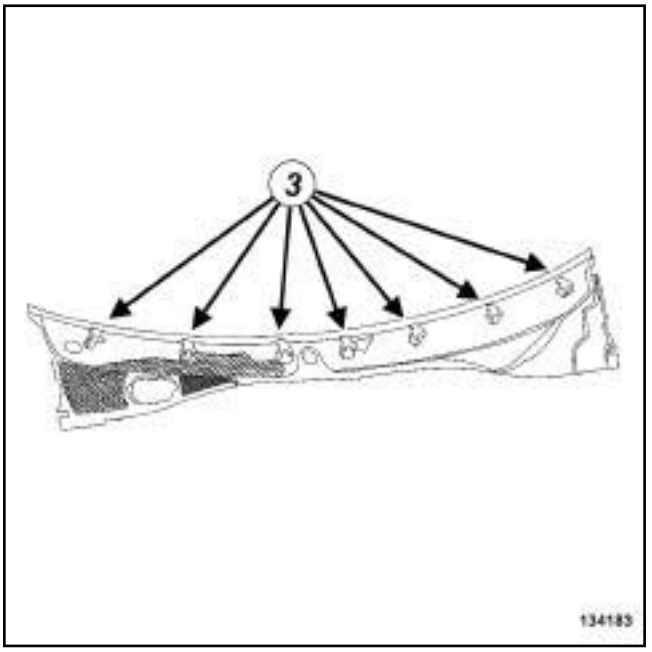

134183

❑ Обязательно замените держатели крепления (**3**) .

II - УСТАНОВКА

❑ Установите решетку ниши воздухозабора.

III - ЗАВЕРШЕНИЕ

❑ Установите:

- уплотнение ***(1)*** ,
- декоративные накладки ветрового стекла (см. **54A**, **Стекла**, **Декоративная накладка ветрового стекла: Снятие и установка**, с. **54A-3**) ,
- рычаги очистителя ветрового стекла (см. **Рычаг очистителя ветрового стекла: Снятие и установка**) (Глава 85A, Стеклоочистители и стеклоомыватели).

❑

Поднимите:

Декоратив ные боковые накладки разрушаются при снятии и подлежат обязательной замене.

СНЯТИЕ

I - СНЯТИЕ

1 - Передняя дверь

❑ Снимите:

- передний громкоговоритель (см. **Передние громкоговорители: Снятие и установка**) (Глава 86A, Аудиосистема),
- ручка передней двери (см. **51A**, **Механизмы боковых открывающихся элементов кузова**, **Внутренняя ручка передней боковой двери: Снятие и установка**, с. **51A-11**) (Глава 51A, Механизмы боковых открывающихся элементов кузова),
- обивку передней двери (см. **Обивка передней боковой двери: Снятие и установка**) (Глава 72A, Обивка боковых открывающихся элементов кузова),
- внутренний подоконный уплотнитель передней двери (см. **Внутренний подоконный уплотнитель стекла передней двери: Снятие и установка**) (Глава 66A, Герметизация стекол),
- наружное зеркало заднего вида (см. **56A**, **Наружные принадлежности**, **Наружное зеркало заднего вида Снятие и установка**, с. **56A-1**) ,
- наружный подоконный уплотнитель передней двери (см. **Наружный подоконный уплотнитель передней боковой двери: Снятие и установка**) (Глава 66A, Герметизация стекол),
- опускное стекло передней двери (см. **54A**, **Стекла**, **Опускное стекло передней боковой двери: Снятие и установка**, с. **54A-4**) ,
- желобок стекла передней двери (см. **Направляющий желобок опускного стекла передней двери: Снятие и установка**) (Глава 66A, Герметизация стекол).

2 - Задняя дверь

❑ Снимите:

- обивку задней боковой двери (см. **Обивка задней боковой двери: Снятие и установка**) (Глава 72A, Обивка боковых открывающихся элементов кузова),
- опускное стекло задней двери (см. **54A**, **Стекла**, **Опускное стекло задней боковой двери: Снятие и установка**, с. **54A-7**) .
- желобок стекла задней двери (см. **Направляющий желобок опускного стекла задней боковой двери: Снятие и установка**) (Глава 66A, Герметизация стекол),
- каркас неподвижного стекла задней боковой двери (см. **54A**, **Стекла**, **Неподвижное стекло задней боковой двери: Снятие и установка**, с. **54A-6**) .

II - СНЯТИЕ

1 - Передняя боковая часть

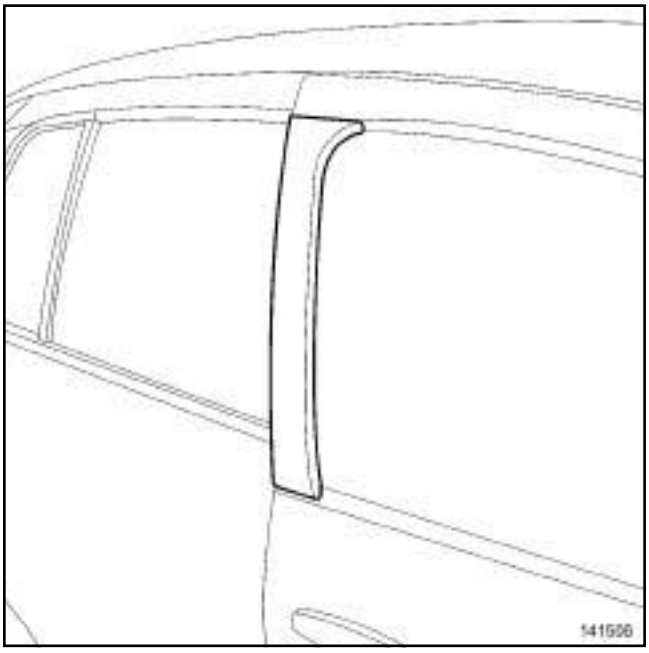

141506

❑ Отклейте с помощью промышленного фена боковую декоративную накладку.

2 - Задняя боковая часть

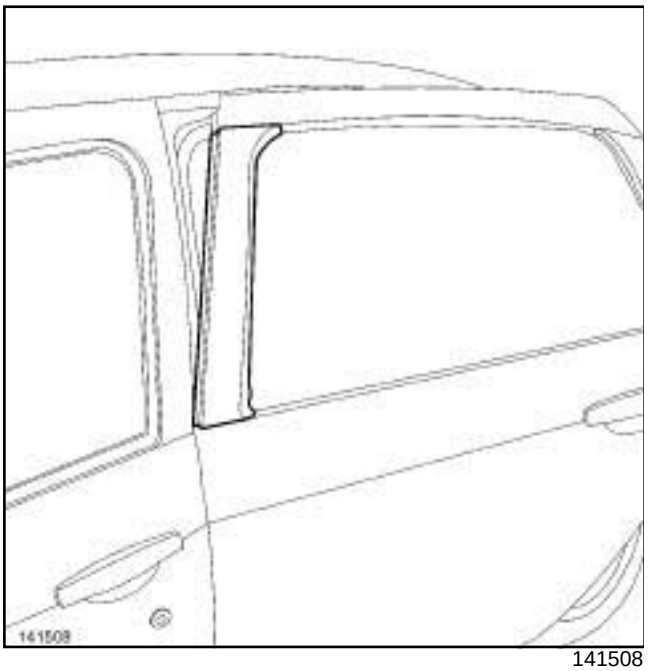

141508

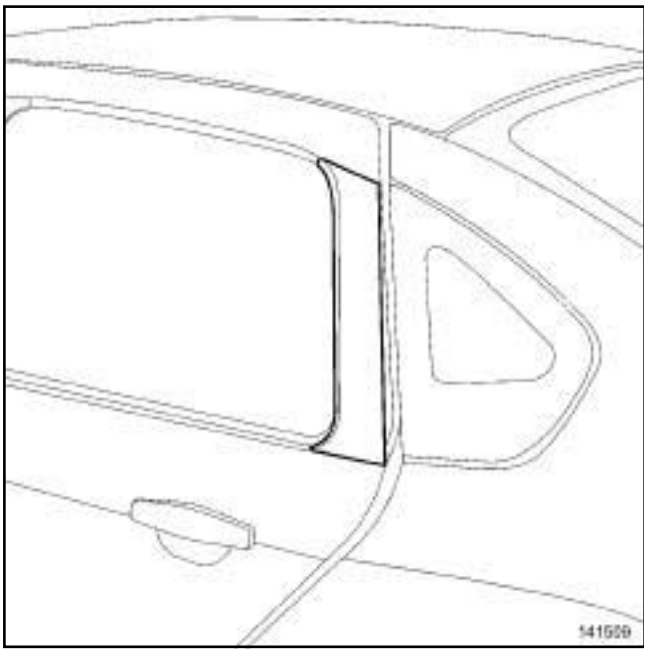

141509

- Отклейте с помощью промышленного фена боковую декоративную накладку.

УСТАНОВКА

I - ПОДГОТОВКА К УСТАНОВКЕ

- Обезжирьте зоны приклеивания пленки **ГЕПТАНОМ** (см. **Автомобиль Детали и материалы для ремонта**) (Глава 04B, Применяемые горюче-смазочные материалы, эксплуатационные жидкости и составы) и вытрите **САЛФЕТКОЙ ИЗ ТКАНИ, НЕ ОСТАВЛЯЮЩЕЙ ВОЛОКОН**.

II - УСТАНОВКА

1 - Передняя боковая часть

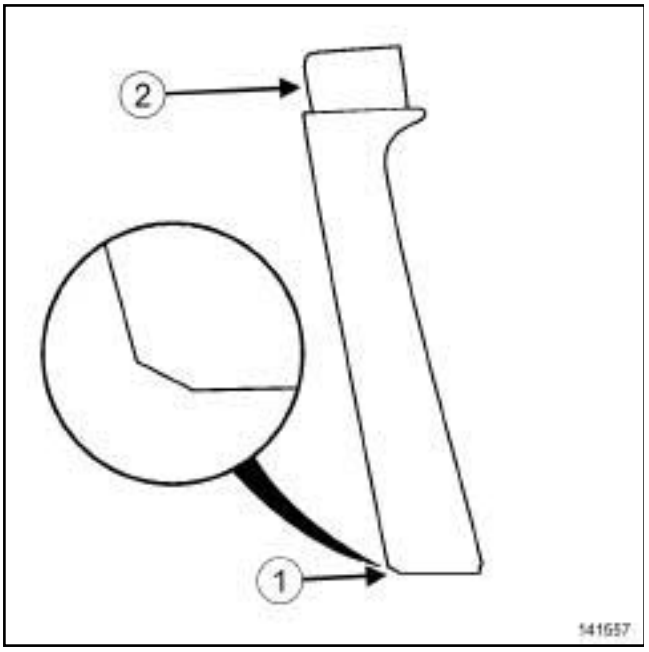

141557

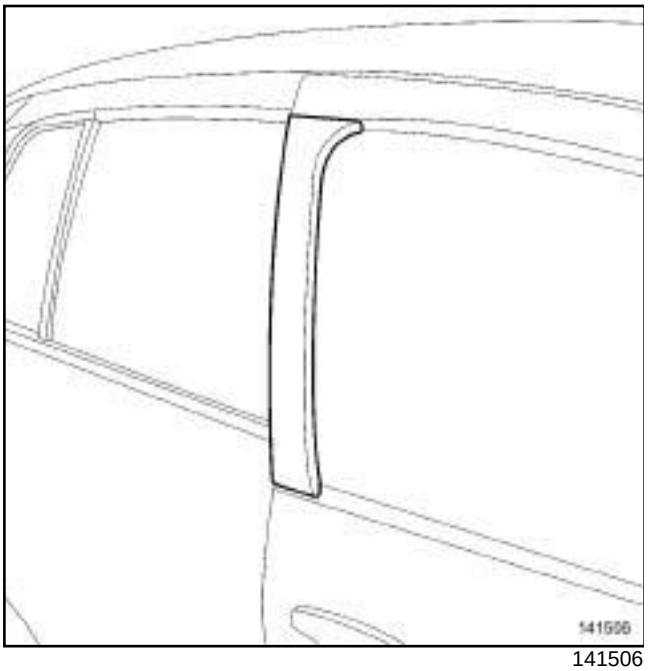

141506

- Установите приклеиваемые декоративные накладки на стойку двери и выполните центровку с помощью отметки нижней части (**1**) и верхней части (**2**) , выравнивая по краю стойки двери.
- Отогните верхнюю часть декоративной накладки и удалите защитную бумажную ленту в точке.
- Приклейте декоративную накладку, стараясь не сместить ее.
- Удалите защитную бумажную ленту с верхней части декоративной накладки.
- Приклейте верхнюю часть, прижимая ее пластмассовым скребком, который следует перемещать снизу вверх непрерывным движением.
- Удалите клейкую ленту с нижней части декоративной накладки.
- Прижмите накладку пластмассовым скребком, который следует перемещать сверху вниз непрерывным движением, удаляя защитную ленту по мере приклеивания и стараясь не нарушить положения накладки.

> Поднимите:
>
> Не нажимайте слишком сильно на скребок, чтобы не допустить вытяжения и деформации боковой декоративной накладки.

- Прижмите пластмассовым скребком декоративную накладку к обоим кромкам.
- Прижмите край нажатием от задней части к передку для обеспечения удобного прилегания декоративной накладки со стороны желоба.
- Прижмите постепенно край по всей длине пластмассовым скребком и окончательно закрепите край, нажав большим пальцем руки на внутреннюю сторону стойки.

2 - Задняя боковая часть

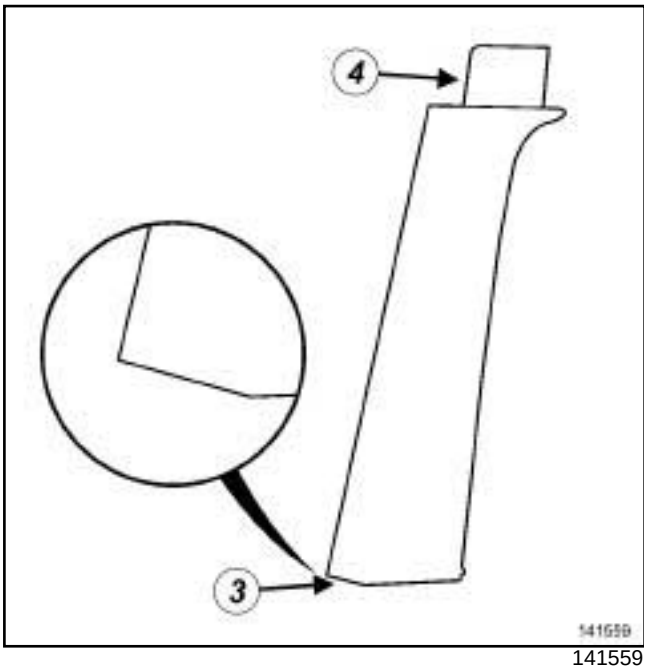

141559

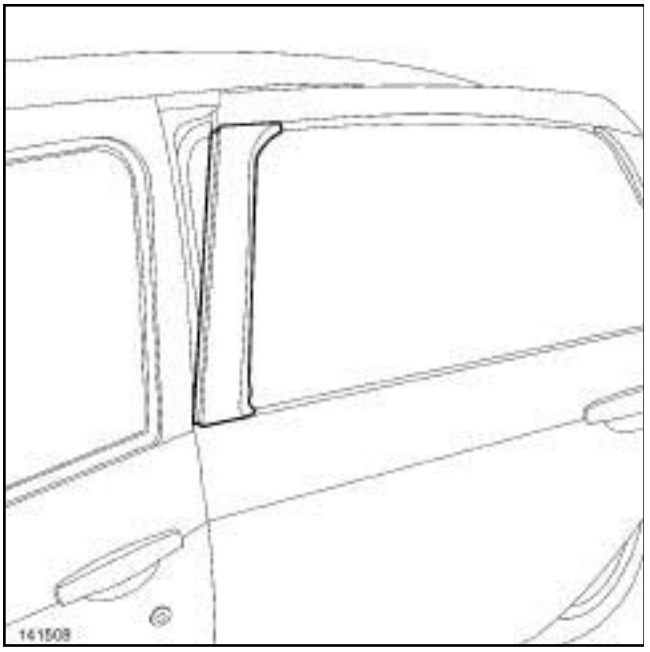

141508

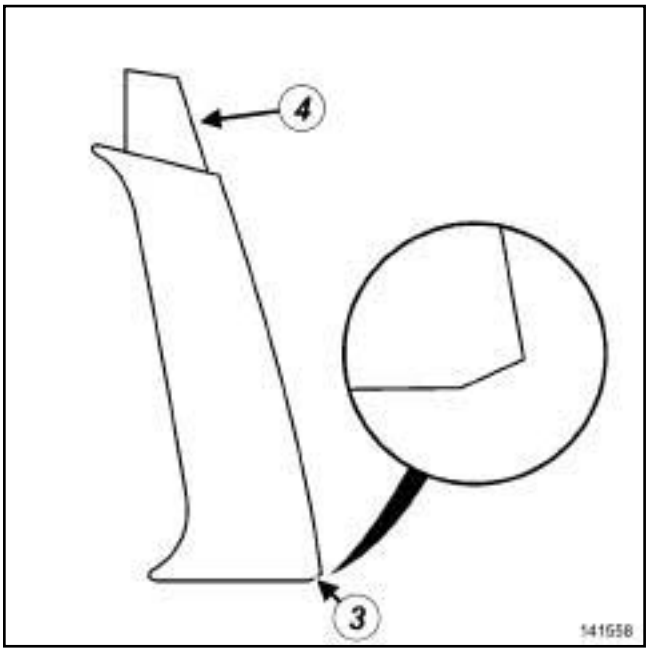

141558

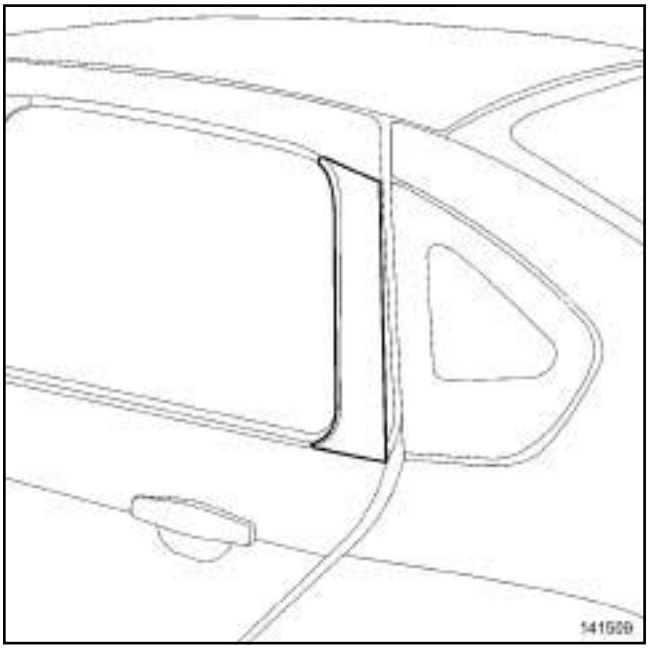

141509

- ❑ Установите приклеиваемые декоративные накладки на стойку двери и выполните центровку с помощью отметки нижней части (**3**) и верхней части (**3**) , выравнивая по краю стойки двери.
- ❑ Отогните верхнюю часть декоративной накладки и удалите защитную бумажную ленту в точке.
- ❑ Приклейте декоративную накладку, стараясь не сместить ее.
- ❑ Удалите защитную бумажную ленту с верхней части декоративной накладки.
- ❑ Приклейте верхнюю часть, прижимая ее пластмассовым скребком, который следует

перемещать снизу вверх непрерывным движением.

❑ Удалите клейкую ленту с нижней части декоративной накладки.

❑ Прижмите накладку пластмассовым скребком, который следует перемещать сверху вниз непрерывным движением, удаляя защитную ленту по мере приклеивания и стараясь не нарушить положения накладки.

> Поднимите:
>
> Не нажимайте слишком сильно на скребок, чтобы не допустить вытяжения и деформации боковой декоративной накладки.

❑ Прижмите пластмассовым скребком декоративную накладку к обоим кромкам.

❑ Прижмите край нажатием от задней части к передку для обеспечения удобного прилегания декоративной накладки со стороны желоба.

❑ Прижмите постепенно край по всей длине пластмассовым скребком и окончательно закрепите край, нажав большим пальцем руки на внутреннюю сторону стойки.

III - ЗАВЕРШЕНИЕ

1 - Передняя дверь

❑ Установите:

- желобок стекла передней двери (см. **Направляющий желобок опускного стекла передней двери: Снятие и установка**) (Глава 66A, Герметизация стекол),
- опускное стекло передней двери (см. **54A**, **Стекла**, **Опускное стекло передней боковой двери: Снятие и установка**, с. **54A-4**) ,
- внутренний подоконный уплотнитель передней двери (см. **Внутренний подоконный уплотнитель стекла передней двери: Снятие и установка**) (Глава 66A, Герметизация стекол),
- наружный подоконный уплотнитель передней двери (см. **Наружный подоконный уплотнитель передней боковой двери: Снятие и установка**) (Глава 66A, Герметизация стекол),
- наружное зеркало заднего вида (см. **56A**, **Наружные принадлежности**, **Наружное зеркало заднего вида Снятие и установка**, с. **56A-1**) ,
- обивку передней двери (см. **Обивка передней боковой двери: Снятие и установка**) (Глава 72A, Обивка боковых открывающихся элементов кузова),
- ручка передней двери (см. **51A**, **Механизмы боковых открывающихся элементов кузова**, **Внутренняя ручка передней боковой двери: Снятие и установка**, с. **51A-11**) (Глава 51A, Механизмы боковых открывающихся элементов кузова),
- передний громкоговоритель (см. **Передние громкоговорители: Снятие и установка**) (Глава 86A, Аудиосистема).

2 - Задняя дверь

❑ Установите:

- каркас неподвижного стекла задней боковой двери (см. **54A**, **Стекла**, **Неподвижное стекло задней боковой двери: Снятие и установка**, с. **54A-6**) .
- желобок стекла задней двери (см. **Направляющий желобок опускного стекла задней боковой двери: Снятие и установка**) (Глава 66A, Герметизация стекол),
- обивку задней боковой двери (см. **Обивка задней боковой двери: Снятие и установка**) (Глава 72A, Обивка боковых открывающихся элементов кузова),
- опускное стекло задней двери (см. **54A**, **Стекла**, **Опускное стекло задней боковой двери: Снятие и установка**, с. **54A-7**) .

Приборная панель: Снятие и установка

Необходимые приспособления и специнструмент	
Car. 1363	Комплект рычагов для снятия обивки.

Необходимое оборудование
Диагностический прибор

ВАЖНОЕ ЗАМЕЧАНИЕ!

Перед любыми работами и зучите правила техники безопасности, указания по соблюдению чистоты и по проведению работ (см. **Подушки безопасности и преднатяжители ремней безопасности: Меры предосторожности при ремонте**) (Глава 88C, Подушки безопасности и преднатяжители ремней).

ВАЖНОЕ ЗАМЕЧАНИЕ!

Во избежание срабатывания при ремонте или работах в непосредственной близости от пиротехнического элемента (подушки безопасности и преднатяжители ремней безопасности), заблокируйте ЭБУ подушек безопасности с помощью диагностического прибора.

При этом все цепи воспламенения блокируются, а на щитке приборов загорается постоянным светом сигнальная лампа подушек безопасности (при включенном "зажигании").

ВАЖНОЕ ЗАМЕЧАНИЕ!

Во избежание срабатывания не помещайте пиротехнические элементы (подушек безопасности и преднатяжителей ремней безопасности) вблизи источников высокой температуры или открытого огня.

СНЯТИЕ

I - СНЯТИЕ

- Заблокируйте ЭБУ подушек безопасности с помощью **Диагностический прибор** (см. **Диагностика - Замена элементов системы**) (Глава 88C, Подушки безопасности и преднатяжители ремней безопасности).
- Отключите аккумуляторную батарею (см. **Аккумуляторная батарея: Снятие и установка**) (глава 80A, Аккумуляторная батарея).

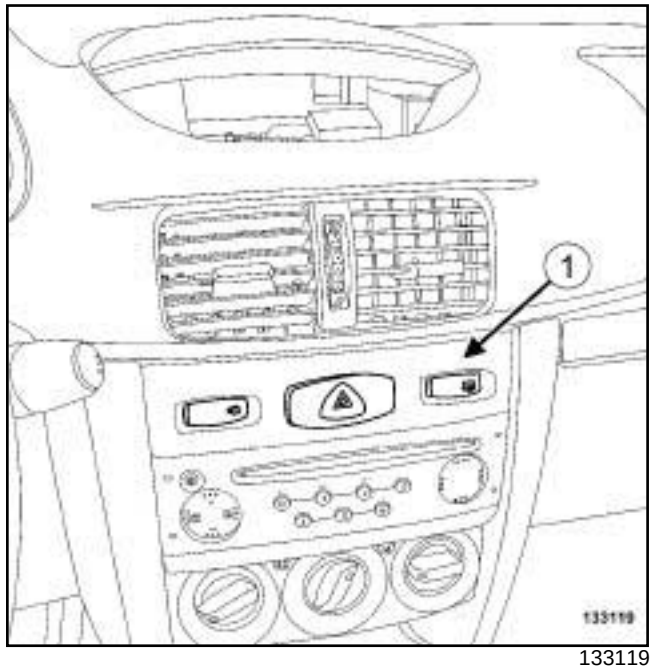

133119

- Отсоедините панель выключателей (**1**) с помощью приспособления **(Car. 1363)**.

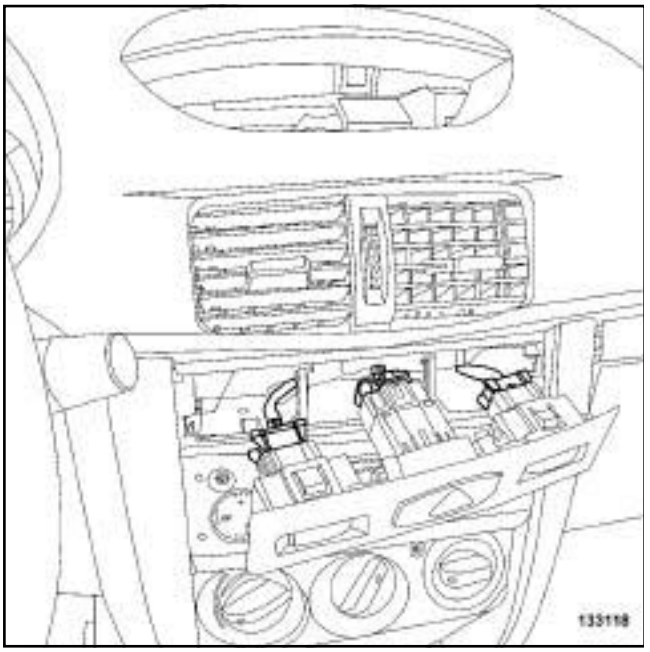

133118

❑ Разъедините разъемы панели выключателей.

❑ Снимите панель выключателей (**1**) .

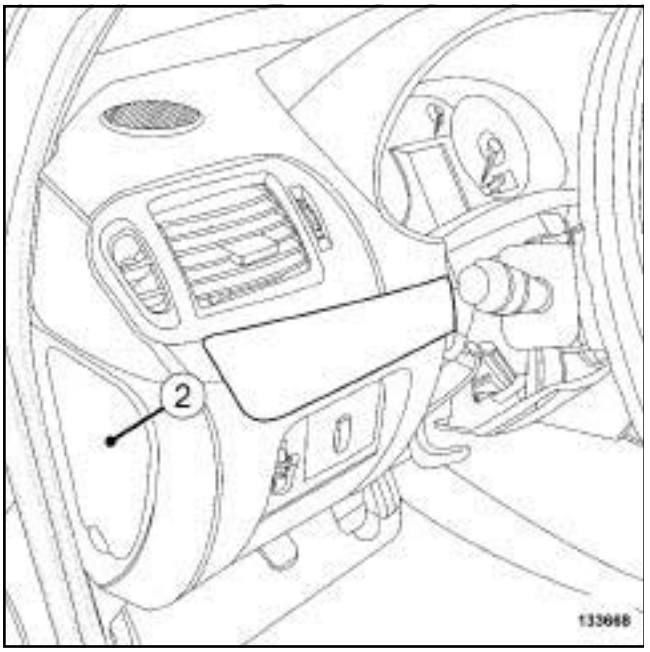

133668

❑ Отсоедините крышку люка доступа к блоку предохранителей и реле салона (**2**) .

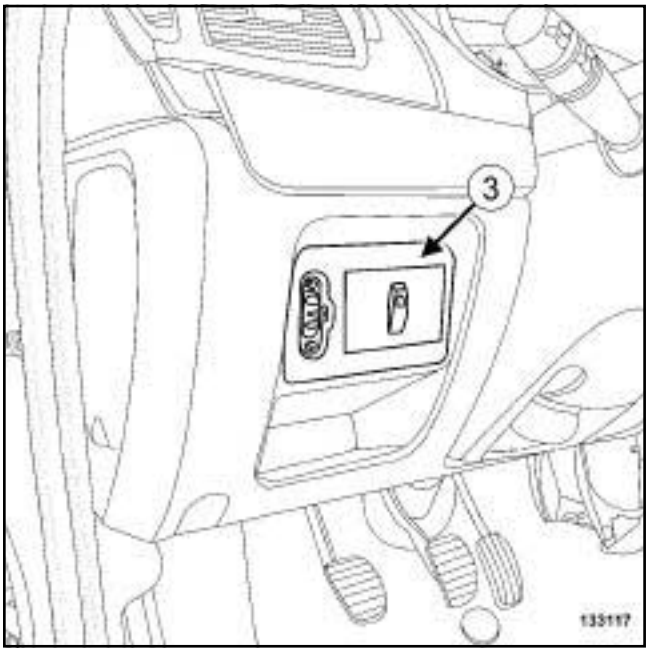

133117

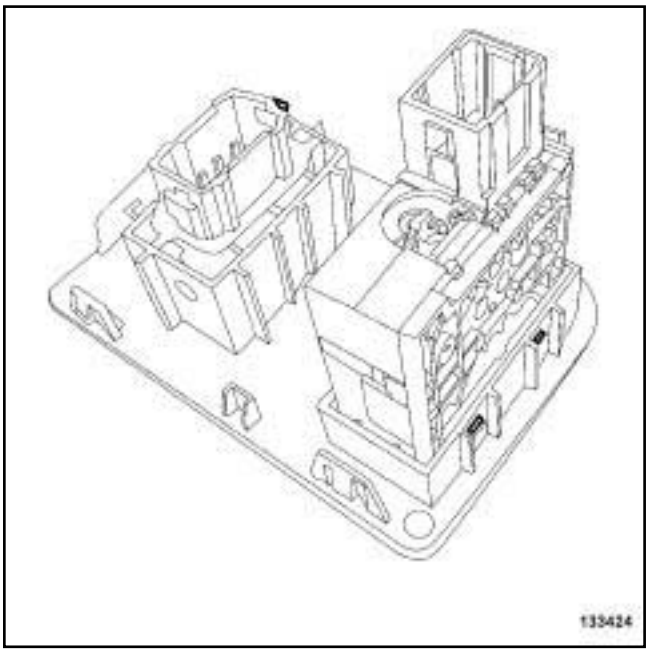

133424

❑ Отсоедините панель выключателей (**3**) с помощью приспособления **(Car. 1363)**.

❑ Разъедините разъемы панели выключателей.

❑ Снимите панель выключателей (**3**) .

❑ Снимите:

- фронтальную подушку безопасности водителя (см. **Фронтальная подушка безопасности водителя: Снятие и установка**) (Глава 88C, Подушки безопасности и преднатяжители ремней безопасности),

- рулевое колесо (см. **Рулевое колесо: Снятие и установка**) (Глава 36A, Рулевое управление в сборе),

- узел подрулевых переключателей (см. **Блок подрулевых переключателей: Снятие и установка**) (Глава 84A, Органы управления - сигнализация),

- центральную консоль (см. **57A**, **Принадлежности салона**, **Центральная консоль: Снятие и установка**, с. **57A-12**) ,

- облицовки стоек проема ветрового окна (см. **Облицовка стойки проема ветрового стекла: Снятие и установка**) (Глава 71A, Внутренняя отделка кузова),

- верхнюю часть приборной панели (см. **57A**, **Принадлежности салона**, **Верхняя часть приборной панели: Снятие и установка**, с. **57A-6**) ,

- аудиосистему (см. **Аудиосистема: Снятие и установка**) (Глава 86A, Аудиосистема),

- дисплей (см. **Дисплей: Снятие и установка**) (Глава 86A, Аудиосистема),

- панель управления (см. **Панель управления Снятие и установка**) (Глава 61A, Система отопления),

- громкоговорители для воспроизведения верхних частот (см. **Микродинамик: Снятие и установка**) (Глава 86A, Аудиосистема).

Подушка безопасности пассажира

❑ Снимите:

- выключатель блокировки подушки безопасности (см. **Выключатель блокировки подушки безопасности переднего пассажира: Снятие и установка**) (Глава 88C, Подушки безопасности и преднатяжители ремней безопасности),

- фронтальную подушку безопасности водителя (см. **Фронтальная подушка безопасности пассажира: Снятие и установка**) (Глава 88C, Подушки безопасности и преднатяжители ремней безопасности).

II - СНЯТИЕ

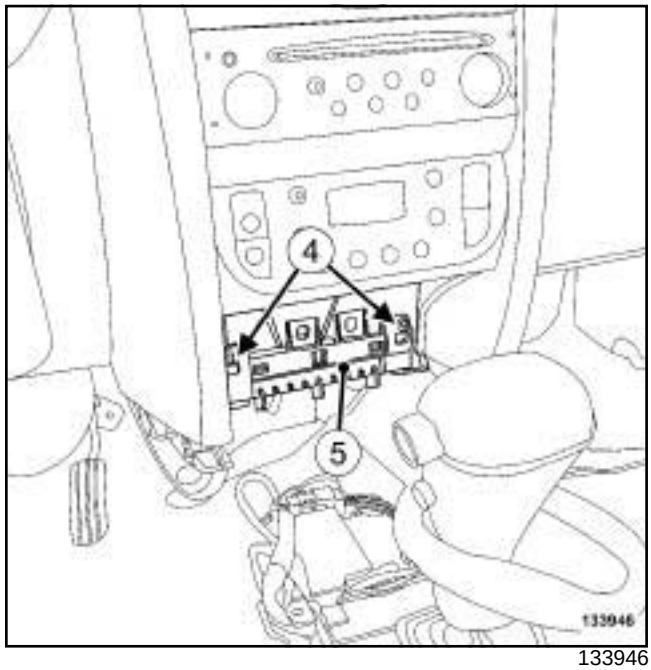

133946

❑ Снимите:

- винты (**4**) ,

- опору (**5**) .

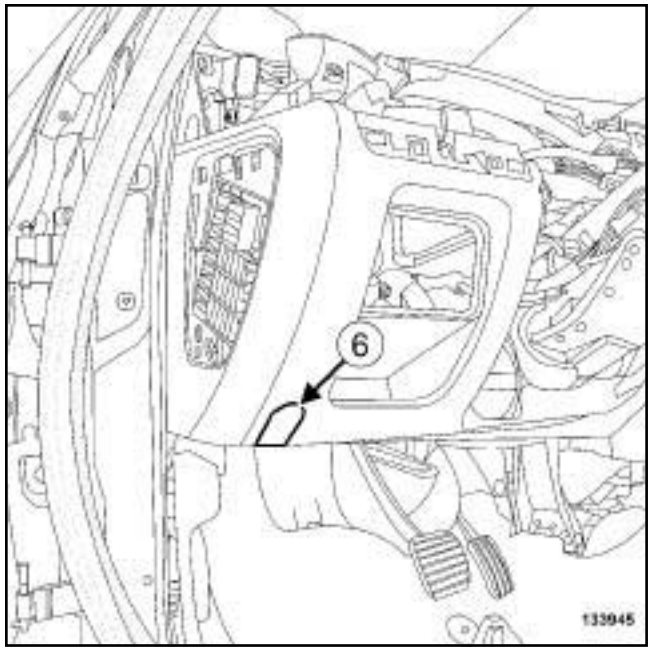

133945

❑ Отсоедините заглушки (**6**) с каждой стороны.

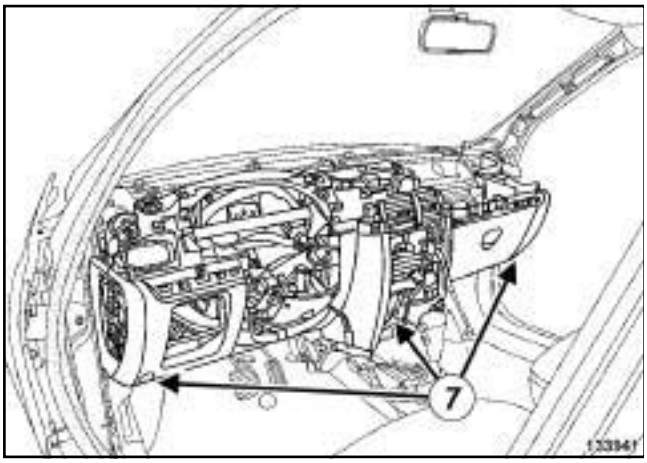

133941

❑ Снимите:

- винты (**7**) ,
- часть приборной панели,
- различные жгуты проводов.

> Примечание:
>
> Отметьте положение в сех проводов перед снятием приборной панели.

❑ Снимите приборную панель (эта операция выполняется вдвоем с помощником).

УСТАНОВКА

I - УСТАНОВКА

❑ Установите:

- жгуты проводов,
- приборную панель (эта операция выполняется вдвоем с помощником),
- винты ***(7)*** .

❑ Закрепите заглушки ***(6)*** .

❑ Установите:

- опору ***(5)*** ,
- винты ***(4)*** .

II - ЗАВЕРШЕНИЕ

Подушка безопасности пассажира

❑ Установите:

- фронтальную подушку безопасности водителя (см. **Фронтальная подушка безопасности пассажира: Снятие и установка**) (Глава 88C, Подушки безопасности и преднатяжители ремней безопасности),
- выключатель блокировки подушки безопасности (см. **Выключатель блокировки подушки безопасности переднего пассажира: Снятие и установка**) (Глава 88C, Подушки безопасности и преднатяжители ремней безопасности).

- Установите:
  - громкоговорители для воспроизведения верхних частот (см. **Микродинамик: Снятие и установка**) (Глава 86A, Аудиосистема),
  - панель управления (см. **Панель управления Снятие и установка**) (Глава 61A, Система отопления),
  - дисплей (см. **Дисплей: Снятие и установка**) (Глава 86A, Аудиосистема),
  - аудиосистему (см. **Аудиосистема: Снятие и установка**) (Глава 86A, Аудиосистема),
  - верхнюю часть приборной панели (см. **57A**, **Принадлежности салона**, **Верхняя часть приборной панели: Снятие и установка**, с. **57A-6**) ,
  - облицовки стоек проема ветрового окна (см. **Облицовка стойки проема ветрового стекла: Снятие и установка**) (Глава 71A, Внутренняя отделка кузова),
  - центральную консоль (см. **57A**, **Принадлежности салона**, **Центральная консоль: Снятие и установка**, с. **57A-12**) ,
  - узел подрулевых переключателей (см. **Блок подрулевых переключателей: Снятие и установка**) (Глава 84A, Органы управления - сигнализация),
  - рулевое колесо (см. **Рулевое колесо: Снятие и установка**) (Глава 36A, Рулевое управление в сборе),
  - фронтальную подушку безопасности водителя (см. **Фронтальная подушка безопасности водителя: Снятие и установка**) (Глава 88C, Подушки безопасности и преднатяжители ремней безопасности).
- Соедините разъемы панели выключателей.
- Закрепите:
  - панель переключателя ***(3)*** ,
  - люк доступа к блоку предохранителей и реле в салоне ***(2)*** .
- Соедините разъемы панели выключателей.
- Защелкните панель выключателей ***(1)*** .
- Подключите аккумуляторную батарею (см. **Аккумуляторная батарея: Снятие и установка**) (глава 80A, Аккумуляторная батарея).
- Проверьте работу.
- Разблокируйте ЭБУ подушек безопасности с помощью **Диагностический прибор** (см. **Диагностика - Замена элементов системы**) (Глава 88C, Подушки безопасности и преднатяжители ремней безопасности).

Необходимые приспособления и специнструмент	
Car. 1363	Комплект рычагов для снятия обивки.

Необходимое оборудование
Диагностический прибор

Подушка безопасности пассажира

❑

ВАЖНОЕ ЗАМЕЧАНИЕ!

Перед любыми работами изучите правила техники безопасности, указания по соблюдению чистоты и по проведению работ (см. **Подушки безопасности и преднатяжители ремней безопасности: Меры предосторожности при ремонте**) (Глава 88C, Подушки безопасности и преднатяжители ремней).

ВАЖНОЕ ЗАМЕЧАНИЕ!

Во избежание срабатывания при ремонте или работах в непосредственной близости от пиротехнического элемента (подушки безопасности и преднатяжители ремней безопасности), заблокируйте ЭБУ подушек безопасности с помощью диагностического прибора.

При этом все цепи воспламенения блокируются, а на щитке приборов загорается постоянным светом сигнальная лампа подушек безопасности (при включенном "зажигании").

ВАЖНОЕ ЗАМЕЧАНИЕ!

Во избежание срабатывания не помещайте пиротехнические элементы (подушек безопасности и преднатяжителей ремней безопасности) вблизи источников высокой температуры или открытого огня.

СНЯТИЕ

I - СНЯТИЕ

Подушка безопасности пассажира

❑ Заблокируйте ЭБУ подушек безопасности с помощью **Диагностический прибор** (см. **Диагностика - Замена элементов системы**) (Глава 88C, Подушки безопасности и преднатяжители ремней безопасности).

❑ Отключите аккумуляторную батарею (см. **Аккумуляторная батарея: Снятие и установка**) (глава 80A, Аккумуляторная батарея).

❑ Снимите:

- частично уплотнители передней двери.
- облицовки стоек проема ветрового окна (см. **Облицовка стойки проема ветрового стекла: Снятие и установка**) (Глава 71A, Внутренняя отделка кузова).

❑ Откройте дверцу вещевого ящика.

❑ Установите рулевое колесо в нижнее положение.

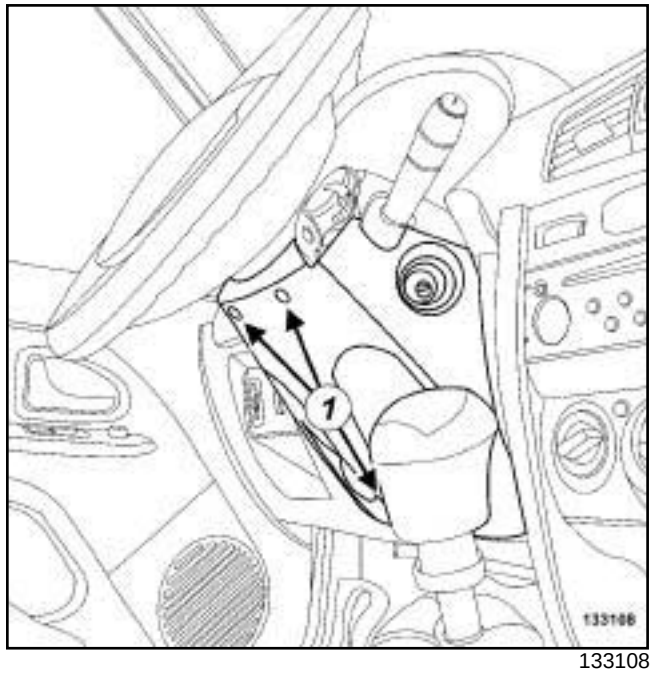

133108

❑ Снимите:

- винты (**1**) ,
- нижнюю крышку привода ГРМ.

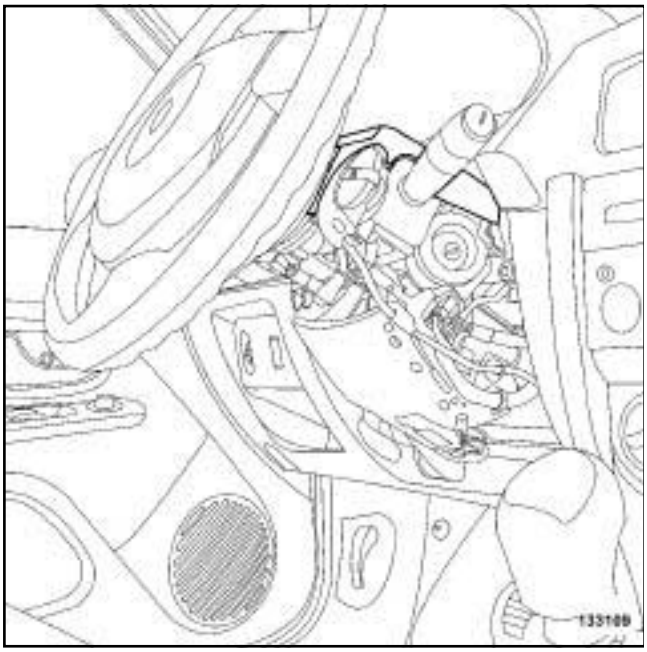

133109

❑ Отсоедините верхний облицовочный кожух.

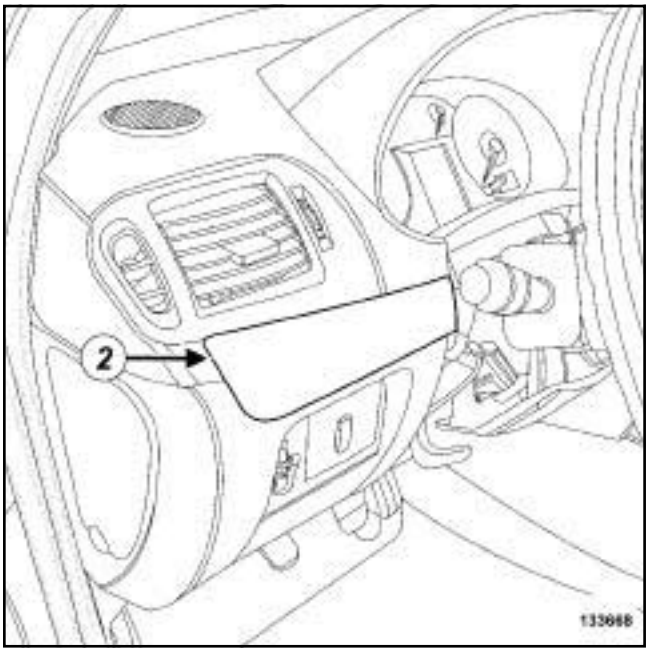

133668

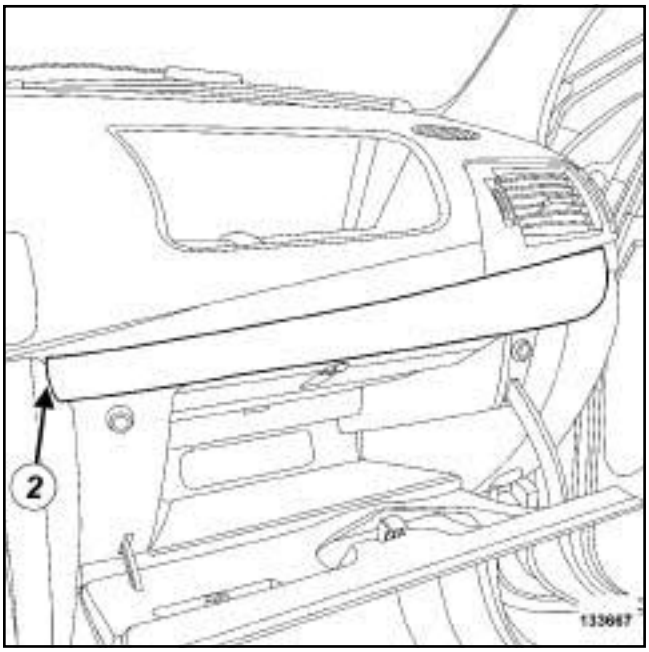

133667

❑ Отсоедините облицовку в точке (**2**) с помощью приспособления **(Car. 1363)**.

II - СНЯТИЕ

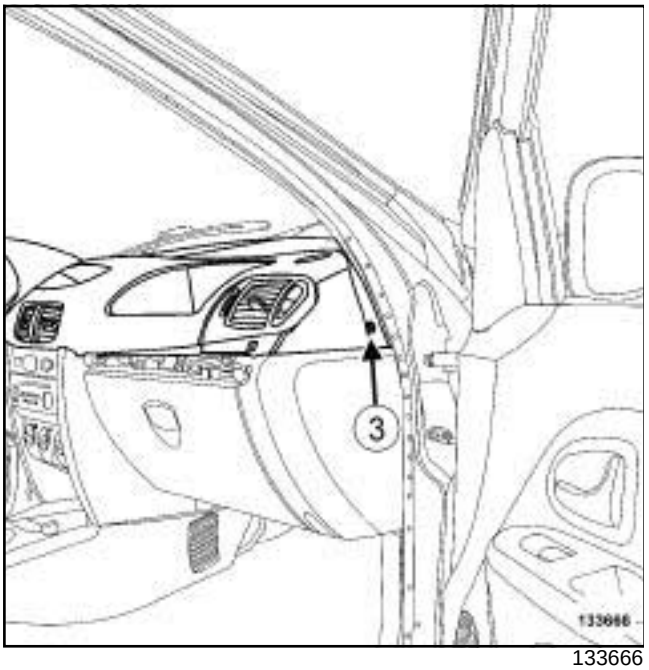

133666

❑ Снимите держатели (**3**) с каждой стороны.

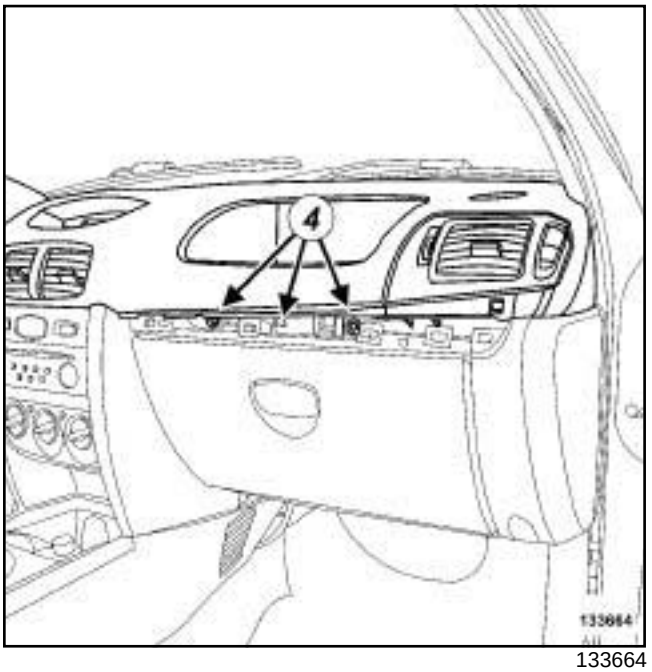

133664

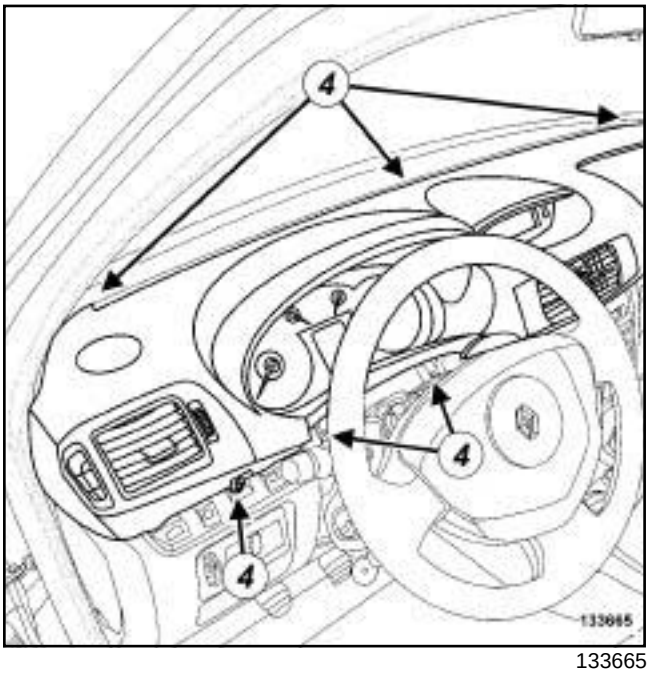

133665

❑ Снимите:

- винты (**4**) ,
- верхнюю часть приборной панели.

УСТАНОВКА

I - УСТАНОВКА

❑ Установите:

- верхнюю часть приборной панели,
- винты ***(4)*** ,

- держатели ***(3)*** .

II - ЗАВЕРШЕНИЕ

❑ Установите:

- облицовки,
- подрулевые облицовочные кожухи,
- винты ***(1)*** .

❑ Закройте крышку вещевого ящика.

❑ Установите:

- облицовки стоек проема ветрового окна (см. **Облицовка стойки проема ветрового стекла: Снятие и установка**) (Глава 71A, Внутренняя отделка кузова),
- уплотнители передней боковой двери.

Подушка безопасности пассажира

❑ Подключите аккумуляторную батарею (см. **Аккумуляторная батарея: Снятие и установка**) (глава 80A, Аккумуляторная батарея).

❑ Разблокируйте ЭБУ подушек безопасности с помощью **Диагностический прибор** (см. **Диагностика - Замена элементов системы**) (Глава 88C, Подушки безопасности и преднатяжители ремней безопасности).

Примечание:

Боковые сопла вентиляции приборной панели закреплены защелками и болтами с внутренней стороны.

СНЯТИЕ

I - СНЯТИЕ

❑ Снимите верхнюю часть приборной панели (см. **57A**, **Принадлежности салона**, **Верхняя часть приборной панели: Снятие и установка**, с. **57A-6**) .

II - СНЯТИЕ

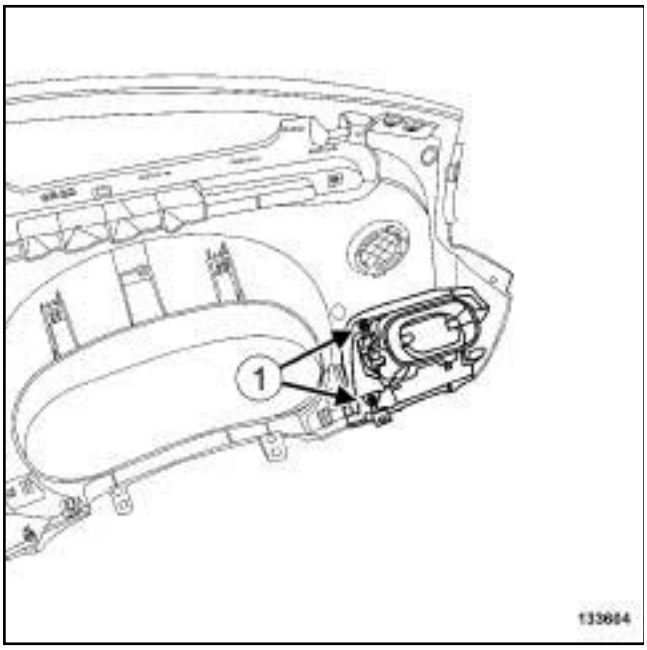

133604

❑ Отверните болты (**1**) .

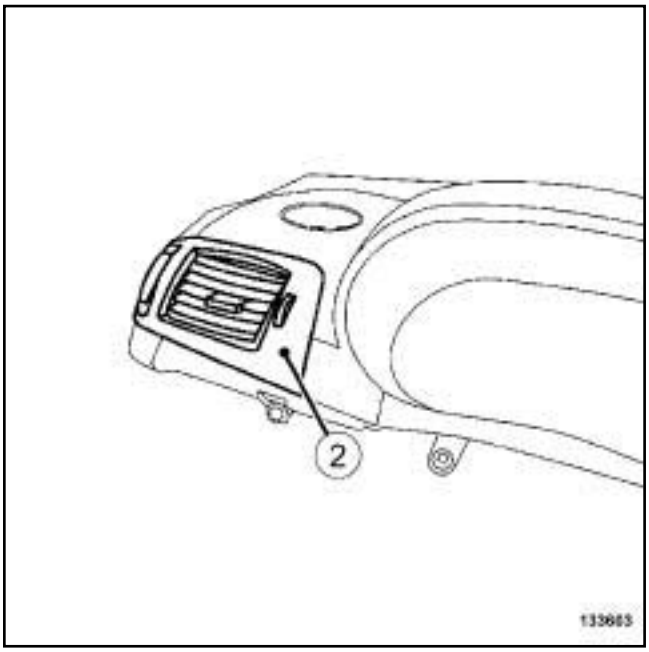

133603

❑ Отсоедините сопла вентиляции приборной панели (**2**) , нажав с внутренней стороны.

УСТАНОВКА

I - УСТАНОВКА

❑ Закрепите сопло вентиляции приборной панели ***(2)*** .

❑ Заверните винты ***(1)*** .

II - ЗАВЕРШЕНИЕ

❑ Установите верхнюю часть приборной панели (см. **57A**, **Принадлежности салона**, **Верхняя часть приборной панели: Снятие и установка**, с. **57A-6**) .

СНЯТИЕ

СНЯТИЕ

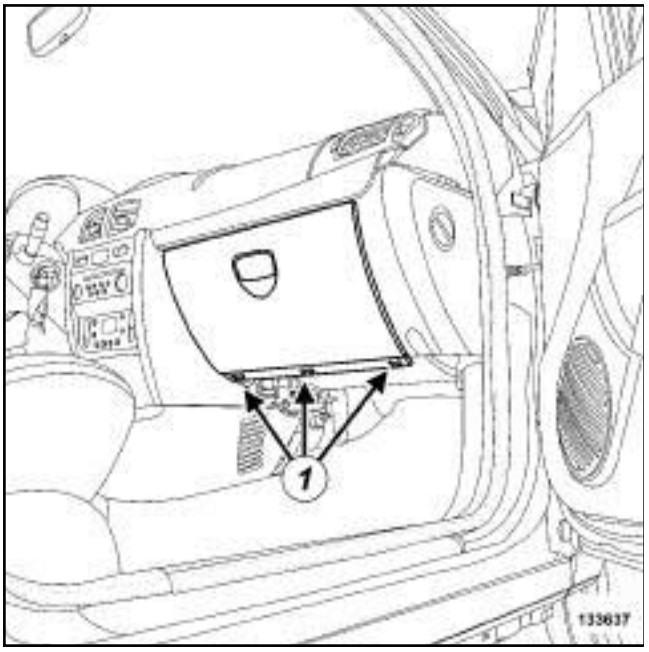

133637

❑ Снимите:

- заклепки (**1**) (см. **Руководство п о ремонту 400**),
- дверцу вещевого ящика.

УСТАНОВКА

I - ПОДГОТОВКА К УСТАНОВКЕ

❑ Заклепки ***(1)*** подлежат обязательной замене.

II - УСТАНОВКА

❑ Установите:

- вещевой ящик,
- новые заклепки ***(1)*** .

СНЯТИЕ

I - СНЯТИЕ

JB1 или JB3 или JH3 или JR5

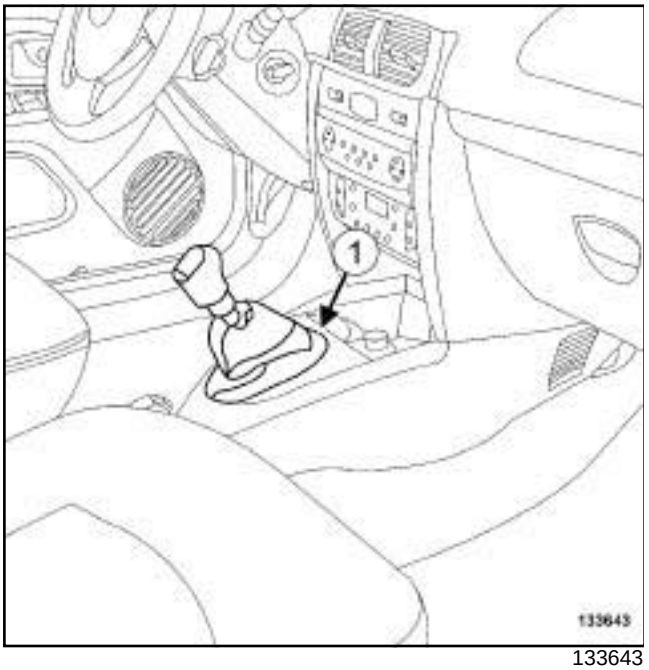

133643

❑ Отсоедините переднюю часть чехла рычага переключения передач (**1**) .

II - СНЯТИЕ

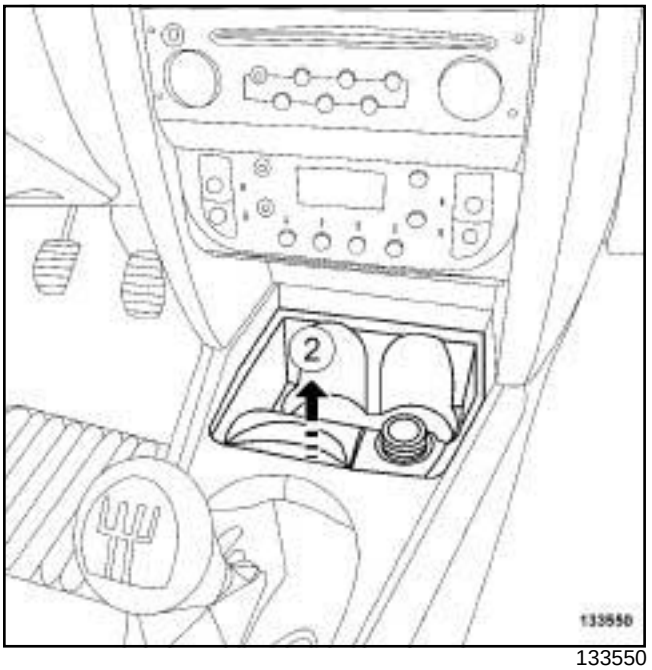

133550

❑ Снимите подстаканник в сборе с пепельницей (**2**) .

❑ Разъедините разъем прикуривателя.

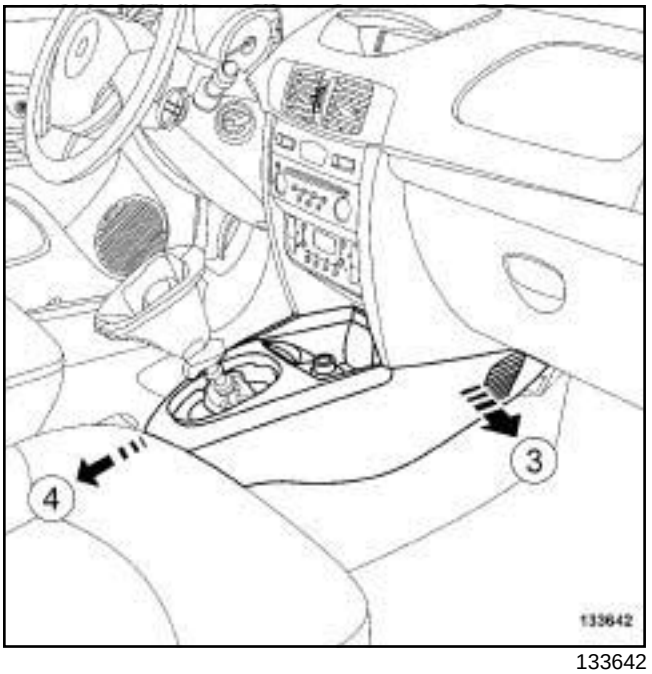

133642

❑ Снимите облицовку центральной консоли в точке (**3**) .

❑ Снимите центральную консоль, потянув ее к задней части автомобиля (**4**) .

УСТАНОВКА

I - УСТАНОВКА

- ❑ Установите центральную консоль.
- ❑ Закрепите боковые части центральной консоли.
- ❑ Подсоедините разъемприкуривателя.
- ❑ Установите подстаканник в сборе с пепельницей.

II - ЗАВЕРШЕНИЕ

JB1 или JB3 или JH3 или JR5

- ❑ Установите чехол рычага переключения передач, вставив заднюю часть в центральную консоль.
- ❑ Закрепите переднюю часть чехла рычага переключения передач ***(1)*** .

СНЯТИЕ

СНЯТИЕ

108659

❑ Снимите внутреннее зеркало заднего вида движением (**1**) .

УСТАНОВКА

УСТАНОВКА

❑ Установите внутреннее зеркало заднего вида.

СНЯТИЕ

I - СНЯТИЕ

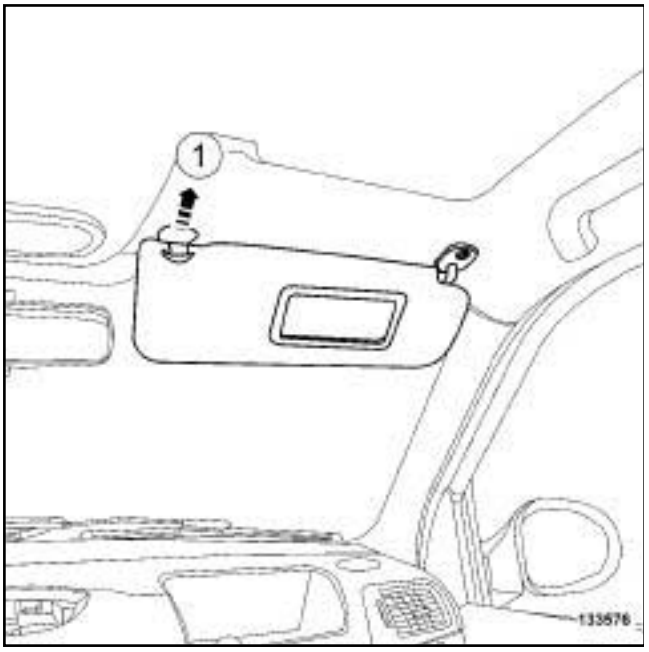

133576

❑ Отсоедините солнцезащитный козырек движением (**1**) .

II - СНЯТИЕ

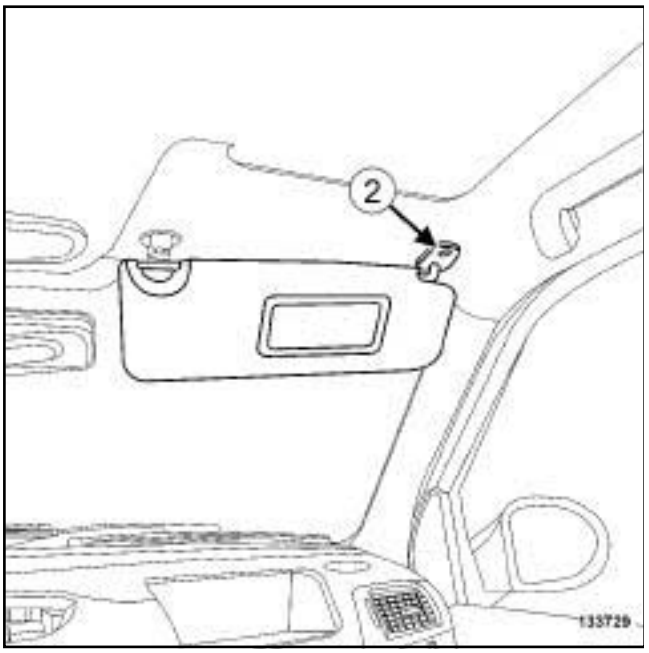

133729

❑ Снимите:

- винт (**2**) ,
- солнцезащитный козырек.

I - УСТАНОВКА

❑ Установите солнцезащитный козырек.

II - ЗАВЕРШЕНИЕ

❑ Установите солнцезащитный козырек.

СНЯТИЕ

СНЯТИЕ

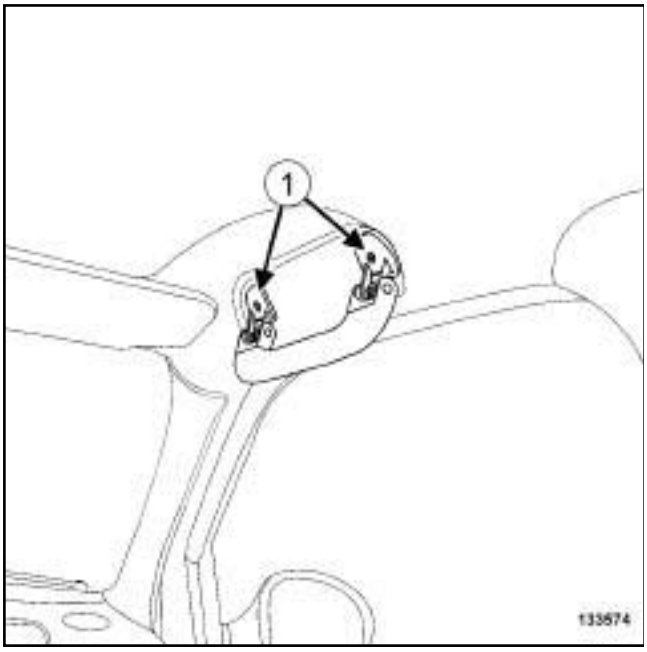

133574

- ❑ Отверните болты (**1**) .
- ❑ Затяните болты (**1**) на несколько оборотов.
- ❑ Нажмите на болты, чтобы привести сайлент-блоки в недеформированное положение.
- ❑ Отсоедините поручень.

УСТАНОВКА

УСТАНОВКА

- ❑ Установите поручень.
- ❑ Затяните болты ***(1)*** .