RENAULT

7 Облицовка и обивка

71A ВНУТРЕННЯЯ ОТДЕЛКА КУЗОВА

72A ОБИВКА БОКОВЫХ ОТКРЫВАЮЩИХСЯ ЭЛЕМЕНТОВ КУЗОВА

73A ОБИВКА НЕБОКОВЫХ ОТКРЫВАЮЩИХСЯ ЭЛЕМЕНТОВ КУЗОВА

75A КАРКАСЫ И МЕХАНИЗМЫ ПЕРЕДНИХ СИДЕНИЙ

76A КАРКАСЫ И МЕХАНИЗМЫ ЗАДНИХ СИДЕНИЙ

77A ОБИВКА ПЕРЕДНЕГО СИДЕНЬЯ

78A ОБИВКА ЗАДНЕГО СИДЕНЬЯ

79A ПРИНАДЛЕЖНОСТИ СИДЕНИЙ

X35

ФЕВРАЛЬ 2009 **Edition Russe**

"Методы ремонта, рекомендуемые изготовителем в настоящем документе, соответствуют техническим условиям, действительным на момент составления руководства.

В случае внесения конструктивных изменений в изготовление деталей, узлов, агрегатов автомобиля данной модели методы ремонта могут быть также соответственно изменены".

Все авторские права принадлежат Renault.

Воспроизведение или перевод, в том числе частичные, настоящего документа, равно как и использование системы нумерации запасных частей, запрещены без предварительного письменного разрешения RENAULT.

© Renault s.a.s 2008

SYMBOL - THALIA - Глава 7

Содержание

Стр.

71A ВНУТРЕННЯЯ ОТДЕЛКА КУЗОВА

Коврик пола: Снятие и установка 71A-1

Обивка крыши: Снятие и установка 71A-4

Облицовка переднего порога: Снятие и установка 71A-6

Облицовка нижней части задней подножки: Снятие и установка 71A-7

Облицовка задней колесной арки: Снятие и установка 71A-8

Облицовка стойки проема ветрового стекла: Снятие и установка 71A-9

Облицовка средней стойки: Снятие и установка 71A-10

Облицовка боковины: Снятие и установка 71A-12

Обивка задней полки: Снятие и установка 71A-13

72A ОБИВКА БОКОВЫХ ОТКРЫВАЮЩИХСЯ ЭЛЕМЕНТОВ КУЗОВА

Обивка передней боковой двери: Снятие и установка 72A-1

Обивка задней боковой двери: Снятие и установка 72A-4

73A ОБИВКА НЕБОКОВЫХ ОТКРЫВАЮЩИХСЯ ЭЛЕМЕНТОВ

Облицовка крышки багажника: Снятие и установка 73A-1

75A КАРКАСЫ И МЕХАНИЗМЫ ПЕРЕДНИХ СИДЕНИЙ

Каркас переднего сиденья: Снятие и установка 75A-1

Каркас подушки переднего сиденья: Снятие и установка 75A-3

Каркас спинки переднего сиденья: Снятие и установка 75A-7

Салазки переднего сиденья: Снятие и установка 75A-11

Переднее сиденье в сборе: Снятие и установка 75A-14

76A КАРКАСЫ И МЕХАНИЗМЫ ЗАДНИХ СИДЕНИЙ

Спинка заднего многоместного сиденья: Снятие и установка 76A-1

Содержание

76A **КАРКАСЫ И МЕХАНИЗМЫ ЗАДНИХ СИДЕНИЙ**

Подушка заднего сиденья: Снятие и установка 76A-3

Механизм заднего многоместного сиденья: Снятие и установка 76A-4

77A **ОБИВКА ПЕРЕДНЕГО СИДЕНЬЯ**

Обивка подушки переднего сиденья: Снятие и установка 77A-1

Обивка спинки переднего сиденья: Снятие и установка 77A-6

Нижний кожух переднего сиденья: Снятие и установка 77A-9

78A **ОБИВКА ЗАДНЕГО СИДЕНЬЯ**

Обивка подушки заднего многоместного сиденья: Снятие и установка 78A-1

Обивка цельной спинки заднего многоместного сиденья: Снятие и установка 78A-5

79A **ПРИНАДЛЕЖНОСТИ СИДЕНИЙ**

Подголовник переднего сиденья: Снятие и установка 79A-1

Направляющая подголовника переднего сиденья: Снятие и установка 79A-2

Нагревательный элемент сиденья: Снятие и установка 79A-4

Необходимые приспособления и специнструмент	
Car. 1363	Комплект рычагов для снятия обивки.

Необходимое оборудование
Диагностический прибор

СНЯТИЕ

ПЕРЕДНЯЯ БОКОВАЯ ПОДУШКА БЕЗОПАСНОСТИ

❑

ВАЖНОЕ ЗАМЕЧАНИЕ!

Во избежание повреждения систем строго соблюдайте указания по мерам безопасности и соблюдению чистоты и по проведению работ (см. **Подушки безопасности и преднатяжители ремней безопасности: Меры предосторожности при ремонте**) (Глава 88C, Подушки безопасности и преднатяжители ремней безопасности).

ВАЖНОЕ ЗАМЕЧАНИЕ!

Во избежание срабатывания при ремонте или работах в непосредственной близости от пиротехнического элемента (подушки безопасности и преднатяжители ремней безопасности), заблокируйте ЭБУ подушек безопасности с помощью диагностического прибора.

При этом все цепи воспламенения блокируются, а на щитке приборов загорается постоянным светом сигнальная лампа подушек безопасности (при включенном "зажигании").

ВАЖНОЕ ЗАМЕЧАНИЕ!

Во избежание срабатывания не помещайте пиротехнические элементы (подушек безопасности и преднатяжителей ремней безопасности) вблизи источников высокой температуры или открытого огня.

I - СНЯТИЕ

ПЕРЕДНЯЯ БОКОВАЯ ПОДУШКА БЕЗОПАСНОСТИ

❑ Заблокируйте ЭБУ подушек безопасности с помощью **Диагностический прибор** (см. **Диагностика - Замена элементов системы**) (Глава 88C, Подушки безопасности и преднатяжители ремней безопасности).

❑ Отключите аккумуляторную батарею (см. **Аккумуляторная батарея: Снятие и установка**) (глава 80A, Аккумуляторная батарея).

ЭЛЕКТРОСТЕКЛОПОДЪЕМНИК ЗАДНЕЙ ДВЕРИ

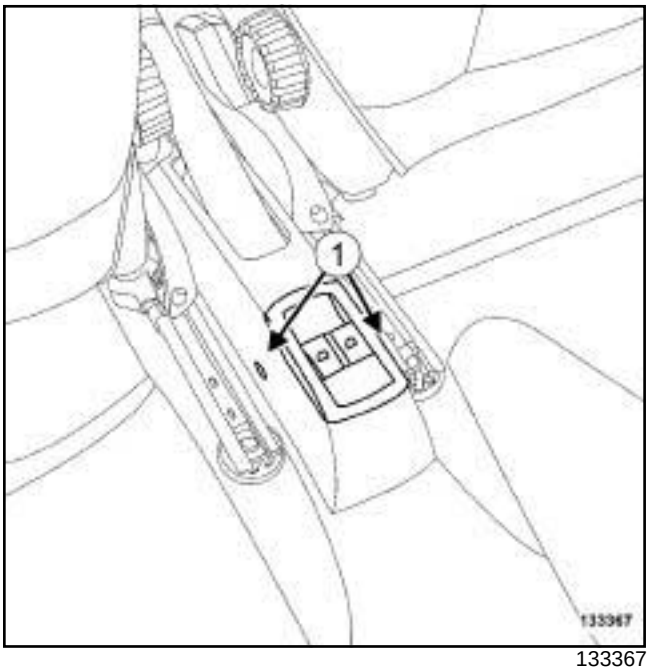

133367

❑ Снимите:

- винты (**1**) ,

- облицовка рукоятки стояночного тормоза.

❑ Разъедините разъемы переключателя электростеклоподъемника задней двери.

❑ Снимите:

- частично уплотнители боковых дверей,

- центральную консоль (см. **Центральная консоль: Снятие и установка**) (Глава 57A, Принадлежности салона),
- передние сиденья (см. **75A**, **Каркасы и механизмы передних сидений**, **Переднее сиденье в сборе: Снятие и установка**, с. **75A-14**) в сборе,
- подушку заднего сиденья (см. **Подушка заднего цельного сиденья: Снятие и установка**) ,
- облицовки переднего порога (см. **71A**, **Внутренняя отделка кузова**, **Облицовка переднего порога: Снятие и установка**, с. **71A-6**) ,
- облицовки порога задней двери (см. **71A**, **Внутренняя отделка кузова**, **Облицовка нижней части задней подножки: Снятие и установка**, с. **71A-7**) .
- облицовки средних стоек кузова (см. **71A**, **Внутренняя отделка кузова**, **Облицовка средней стойки: Снятие и установка**, с. **71A-10**) .

II - СНЯТИЕ

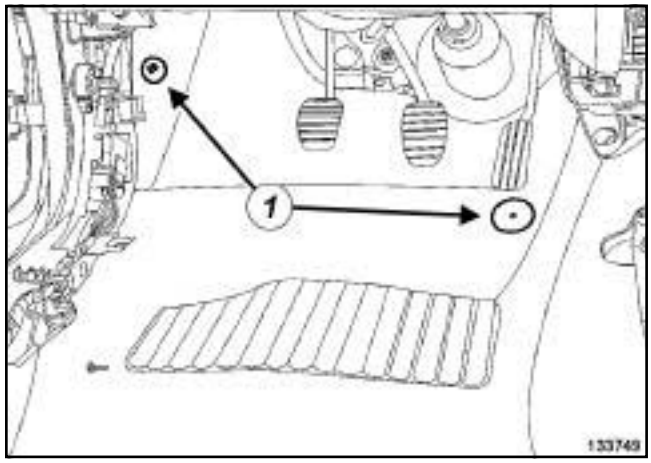

133749

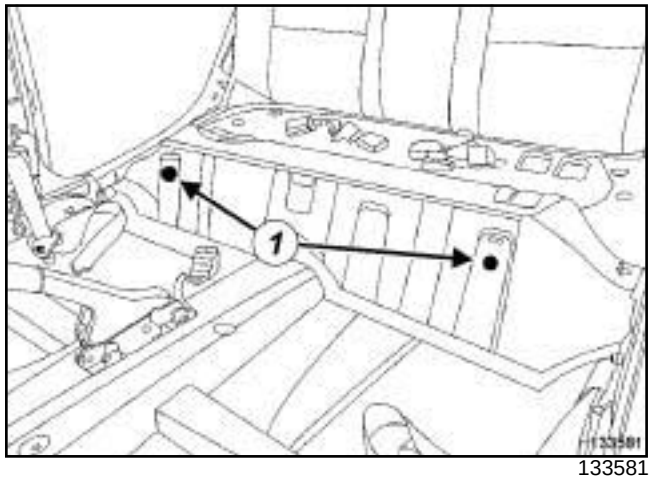

133581

❑ Снимите хомуты крепления (**1**) шлангов с помощью приспособления **(Car. 1363)**.

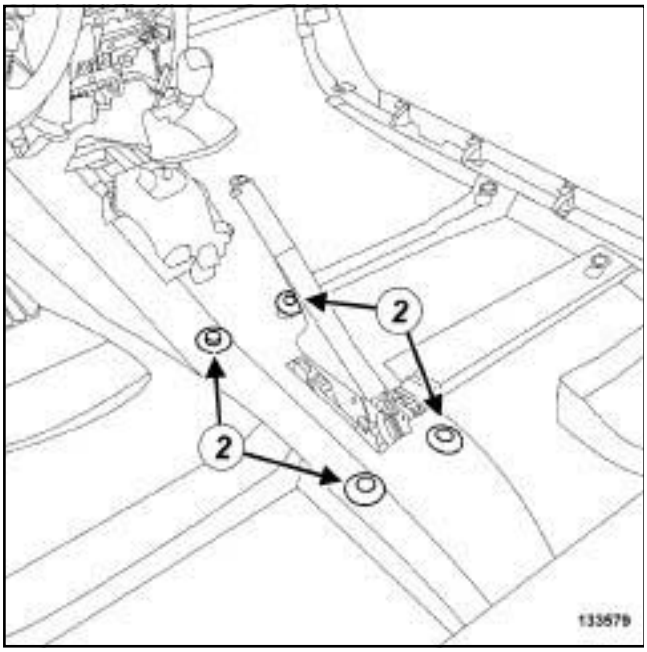

133579

❑ Снимите:

- проставки переднего сиденья (**2**) ,
- коврик пола.

УСТАНОВКА

I - УСТАНОВКА

❑ Установите:

- коврик,
- проставки переднего сиденья ***(2)*** ,
- держатели ***(1)*** .

II - ЗАВЕРШЕНИЕ

❑ Установите:

- облицовку средних стоек кузова (см. **71A**, **Внутренняя отделка кузова**, **Облицовка средней стойки: Снятие и установка**, с. **71A-10**) ,
- облицовки порога задней двери (см. **71A**, **Внутренняя отделка кузова**, **Облицовка нижней части задней подножки: Снятие и установка**, с. **71A-7**) .
- облицовки переднего порога (см. **71A**, **Внутренняя отделка кузова**, **Облицовка переднего порога: Снятие и установка**, с. **71A-6**) ,
- подушку заднего сиденья (см. **Подушка заднего цельного сиденья: Снятие и установка**) ,
- передние сиденья (см. **75A**, **Каркасы и механизмы передних сидений**, **Переднее сиденье в сборе: Снятие и установка**, с. **75A-14**) в сборе,
- центральную консоль (см. **Центральная консоль: Снятие и установка**) (Глава 57A, Принадлежности салона),
- уплотнители дверей.

ЭЛЕКТРОСТЕКЛОПОДЪЕМНИК З АДНЕЙ ДВЕРИ

❑ Соедините разъемы переключателя электростеклоподъемника задней двери.

❑ Установите:

- облицовку рукоятки стояночного тормоза,
- винты ***(1)*** .

ПЕРЕДНЯЯ БОКОВА Я ПОДУШКА БЕЗОПАСНОСТИ

❑ Подключите аккумуляторную батарею (см. **Аккумуляторная батарея: Снятие и установка**) (глава 80A, Аккумуляторная батарея).

❑ Разблокируйте ЭБУ подушек безопасности с помощью **Диагностический прибор** (см. **Диагностика - Замена элементов системы**) (Глава 88C, Подушки безопасности и преднатяжители ремней безопасности).

Необходимые приспособления и специнструмент	
Car. 1363	Комплект рычагов для снятия обивки.

СНЯТИЕ

I - СНЯТИЕ

❑ Снимите:

- солнцезащитные козырьки (см. **Солнцезащитный козырек: Снятие и установка**) (Глава 57A, Принадлежности салона),
- плафон (см. **Плафон освещения салона: Снятие и установка**) (Глава 81B, Приборы внутреннего освещения),
- поручни (см. **Поручень: Снятие и установка**) (Глава 57A, Принадлежности салона),
- облицовку задней полки (см. **71A**, **Внутренняя отделка кузова**, **Обивка задней полки: Снятие и установка**, с. **71A-13**)
- облицовки переднего порога (см. **Облицовка порога Снятие и установка**) ,
- облицовки порога задней двери (см. **71A**, **Внутренняя отделка кузова**, **Облицовка нижней части задней подножки: Снятие и установка**, с. **71A-7**) .
- облицовку средних стоек кузова (см. **71A**, **Внутренняя отделка кузова**, **Облицовка средней стойки: Снятие и установка**, с. **71A-10**) ,
- облицовки боковин (см. **71A**, **Внутренняя отделка кузова**, **Облицовка боковины: Снятие и установка**, с. **71A-12**)
- облицовки стоек проема ветрового стекла (см. **71A**, **Внутренняя отделка кузова**, **Облицовка стойки проема ветрового стекла: Снятие и установка**, с. **71A-9**) ,

❑ Откиньте спинки передних сидений.

II - СНЯТИЕ

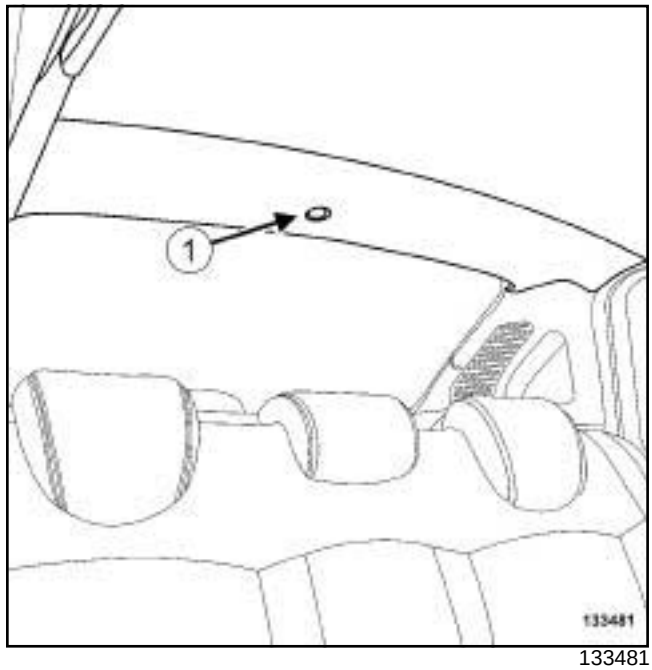

133481

❑ Снимите держатель (**1**) с помощью приспособления **(Car. 1363)**.

❑ Снимите кронштейны солнцезащитных козырьков:

- отвернув болт крепления кронштейна,
- затянув болты крепления опоры на несколько оборотов,
- нажав на болт крепления опоры, чтобы переместить втулку в недеформированное положение,
- отсоединив опоры.

❑ Отведите в сторону обивку крыши.

❑ Прорежьте валик клея.

❑ Снимите обивку крыши (эта операция выполняется вдвоем с помощником).

УСТАНОВКА

I - ПОДГОТОВКА К УСТАНОВКЕ

❑ Зачистите остатки клея на крыше.

❑ Осторожно удалите остатки клея на обивке крыши.

133480

❑ Нанесите клей на обивку крыши (складской номер **77 11 218 570**) (**2**) .

II - УСТАНОВКА

❑ Установите обивку.

❑ Установите установочный фиксатор ***(1)*** .

❑ Приклейте обивку крыши (эта операция выполняется вдвоем с помощником).

❑ Установите кронштейны солнцезащитных козырьков.

III - ЗАВЕРШЕНИЕ

❑ Установите:

- облицовки стоек проема ветрового стекла (см. **71A**, **Внутренняя отделка кузова**, **Облицовка стойки проема ветрового стекла: Снятие и установка**, с. **71A-9**) ,
- облицовки боковин (см. **71A**, **Внутренняя отделка кузова**, **Облицовка боковины: Снятие и установка**, с. **71A-12**)
- облицовку средних стоек кузова (см. **71A**, **Внутренняя отделка кузова**, **Облицовка средней стойки: Снятие и установка**, с. **71A-10**) ,
- облицовки порога задней двери (см. **71A**, **Внутренняя отделка кузова**, **Облицовка нижней части задней подножки: Снятие и установка**, с. **71A-7**) .
- облицовки переднего порога (см. **Облицовка порога Снятие и установка**) ,
- облицовку задней полки (см. **71A**, **Внутренняя отделка кузова**, **Обивка задней полки: Снятие и установка**, с. **71A-13**)
- поручни (см. **Поручень: Снятие и установка**) (Глава 57A, Принадлежности салона),
- плафон (см. **Плафон освещения салона: Снятие и установка**) (Глава 81B, Приборы внутреннего освещения),
- солнцезащитные козырьки (см. **Солнцезащитный козырек: Снятие и установка**) (Глава 57A, Принадлежности салона).

СНЯТИЕ

I - СНЯТИЕ

❑ Снимите:

- частично уплотнитель передней двери.
- нижний кожух переднего сиденья (наружную часть) (см. **77A**, **Обивка переднего сиденья**, **Нижний кожух переднего сиденья: Снятие и установка**, с. **77A-9**) .

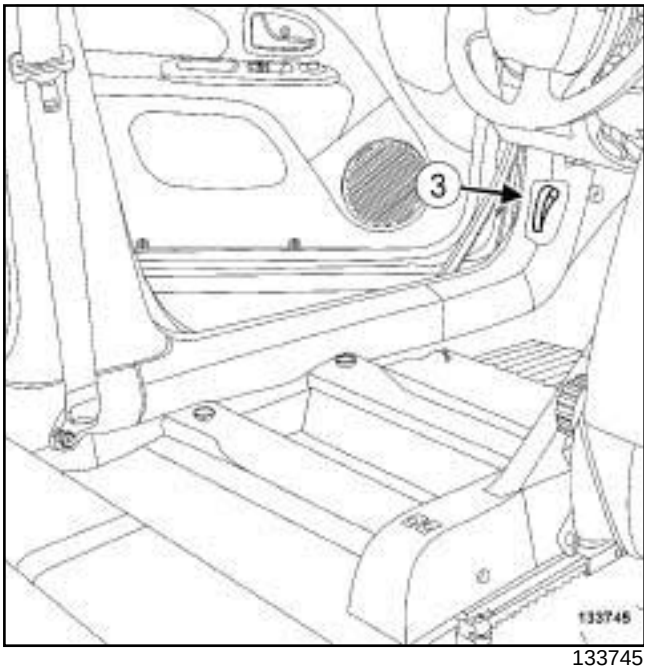

133745

❑ Отсоедините рукоятку привода замка капота (**3**) .

II - СНЯТИЕ

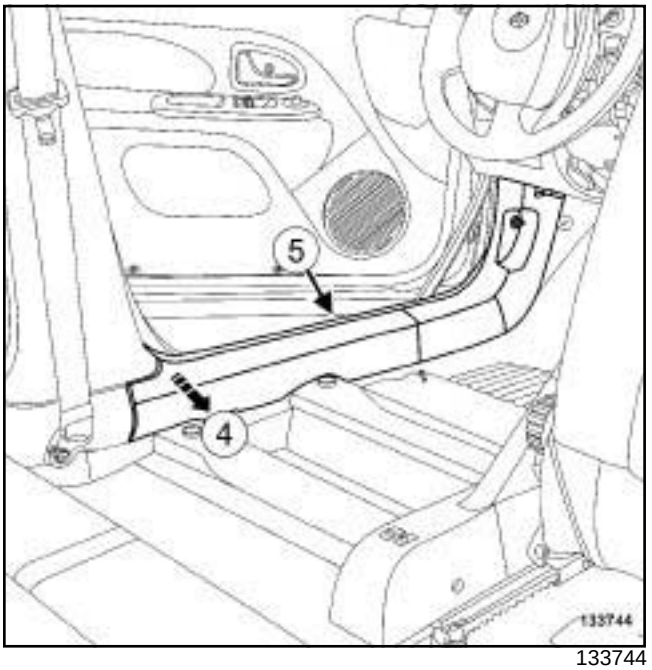

133744

❑ Снимите:

- облицовку порога передней двери в задней части в точке (**4**) ,
- облицовку порога передней двери.

УСТАНОВКА

I - УСТАНОВКА

❑ Установите облицовку порога передней двери.

II - ЗАВЕРШЕНИЕ

❑ Присоедините рукоятку привода замка капота ***(3)*** .

❑ Установите:

- нижний кожух переднего сиденья (наружную часть) (см. **77A**, **Обивка переднего сиденья**, **Нижний кожух переднего сиденья: Снятие и установка**, с. **77A-9**) ,
- уплотнитель передней двери.

Моменты затяжки ▽	
нижние болты крепления ремней безопасности	**21 Нм**

СНЯТИЕ

I - СНЯТИЕ

❑ Частично снимите уплотнитель задней двери.

❑ Переместите переднее сиденье насколько возможно к приборной панели.

❑ Поднимите подушку заднего сиденья.

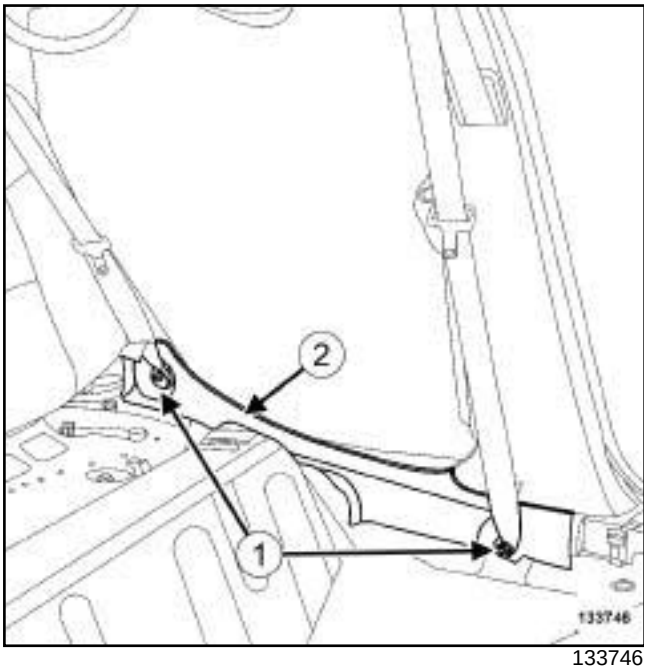

133746

❑ Снимите:

- нижние болты крепления ремней безопасности (**1**) ,
- держатель (**2**) .

II - СНЯТИЕ

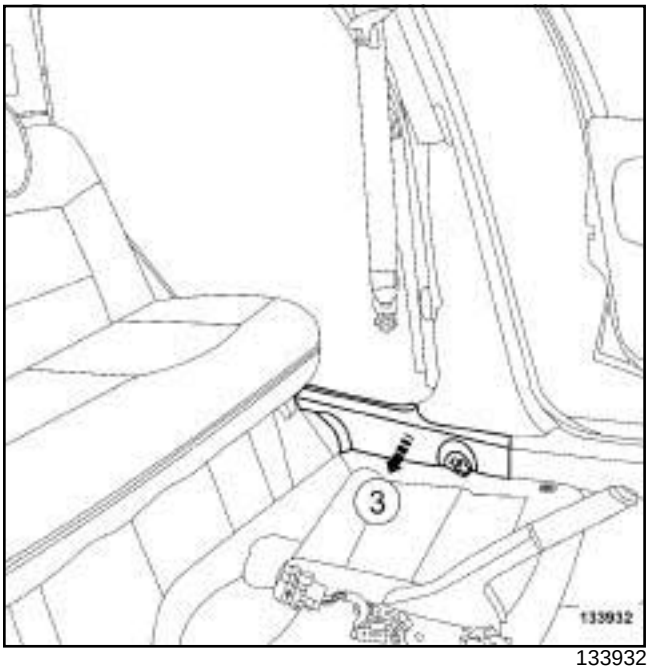

133932

❑ Отсоедините облицовку порога задней двери в точке (**3**) .

❑ Снимите облицовку порога задней двери.

УСТАНОВКА

I - ПОДГОТОВКА К УСТАНОВКЕ

❑ Нанесите на резьбу нижних болтов крепления ремня безопасности бокового сиденья **КОНТРОВОЧНЫЙ СОСТАВ ВЫСОКОЙ ПРОЧНОСТИ** (см. **Автомобиль: Детали и материалы для ремонта**) (Глава 04B, Применяемые горюче-смазочные материалы, эксплуатационные жидкости и составы).

II - УСТАНОВКА

❑ Установите облицовку порога задней двери.

III - ЗАВЕРШЕНИЕ

❑ Установите:

- держатель (**2**) ,
- нижние болты крепления ремней безопасности (**1**) ,
- уплотнительзадней двери.

❑ Затяните требуемым моментом **нижние болты крепления ремней безопасности (21 Нм)** ***(1)*** .

Необходимые приспособления и специнструмент	
Car. 1363	Комплект р ы ч а гов для снятия обивки.

СНЯТИЕ

I - СНЯТИЕ

❑ Снимите коврик багажного отделения.

II - СНЯТИЕ

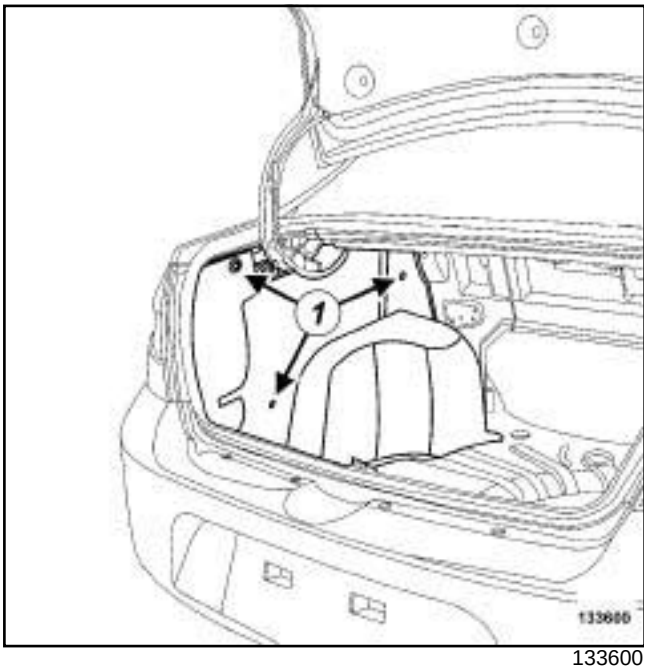

133600

❑ Снимите:

- держатели (**1**) с помощью приспособления **(Car. 1363)**,
- облицовкузадней колесной арки,

УСТАНОВКА

I - УСТАНОВКА

❑ Установите облицовку задней колесной арки.

II - ЗАВЕРШЕНИЕ

❑ Установите коврик багажного отделения.

Необходимые приспособления и специнструмент	
Car. 1363	Комплект р ы ч а гов для снятия обивки.

СНЯТИЕ

I - СНЯТИЕ

❑ Частично снимите уплотнитель передней двери.

II - СНЯТИЕ

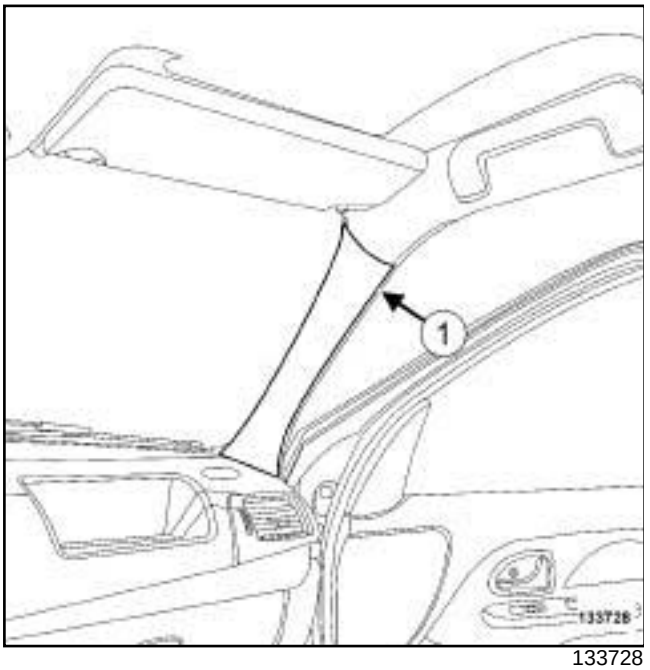

133728

❑ Отсоедините облицовку стойки проема ветрового стекла в точке (**1**) с помощью приспособления **(Car. 1363)**.

133728

❑ Чтобы удерживать верхнюю часть облицовки сдвинутой, сдвиньте в сторону облицовку стойки ветрового стекла.в точке (**2**) .

УСТАНОВКА

I - УСТАНОВКА

❑ Установите облицовку стойки проема ветрового стекла.

II - ЗАВЕРШЕНИЕ

❑ Установите уплотнитель передней двери.

Моменты затяжки ▽	
болт крепления направляющей ремня безопасности переднего сиденья	**21 Нм**

СНЯТИЕ

I - СНЯТИЕ

❑ Снимите:

- частично уплотнители дверей,
- нижний кожух переднего сиденья (наружную часть) (см. **77A**, **Обивка переднего сиденья**, **Нижний кожух переднего сиденья: Снятие и установка**, с. **77A-9**) ,
- облицовку порога передней двери (см. **71A**, **Внутренняя отделка кузова**, **Облицовка переднего порога: Снятие и установка**, с. **71A-6**) ,
- облицовку порога задней двери (см. **71A**, **Внутренняя отделка кузова**, **Облицовка нижней части задней подножки: Снятие и установка**, с. **71A-7**) .

133936

❑ Снимите:

- заглушку (**1**) ,
- болт крепления направляющей ремня безопасности переднего сиденья (**1**) ,
- направляющую ремня безопасности переднего сиденья.

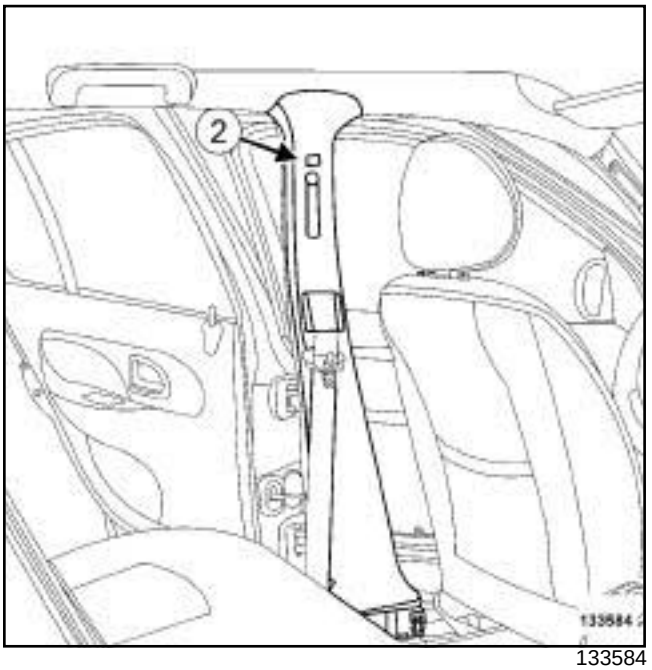

133584

❑ Снимите заглушку (**2**) .

❑ Снимите ручку регулировки по высоте ремня безопасности переднего сиденья.

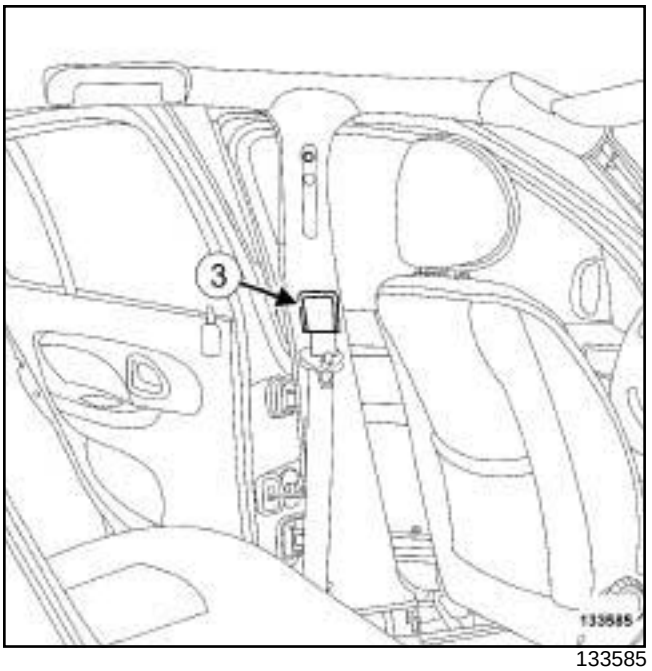

133585

❑ Отсоедините декоративную накладку (**3**) .

II - СНЯТИЕ

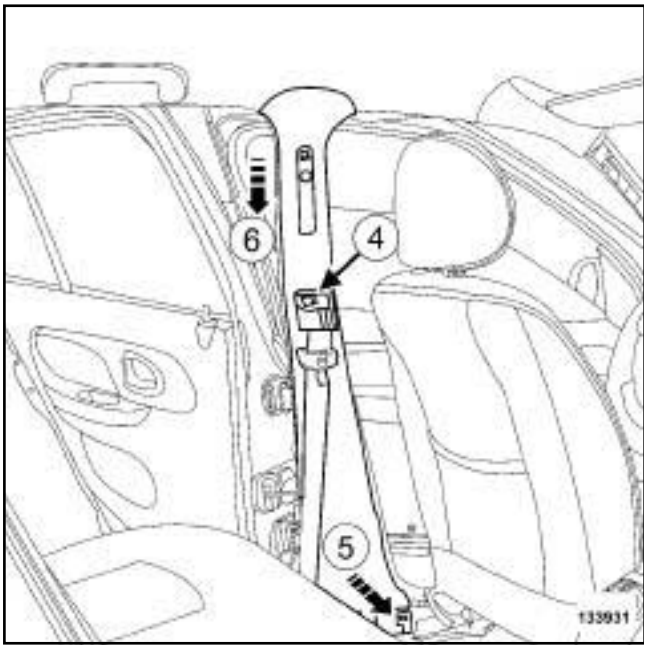

133931

- ❑ Сожмите пружинные защелки облицовки средней стойки в точке (**4**) .
- ❑ Отсоедините облицовку средней стойки в точке (**5**) и (**6**) .
- ❑ Снимите облицовку средней стойки.

УСТАНОВКА

I - УСТАНОВКА

- ❑ Установите облицовку средней стойки.

II - ЗАВЕРШЕНИЕ

- ❑ Зафиксируйте декоративную накладку, защелкнув пружинные защелки ***(3)*** .
- ❑ Установите ручку регулировки по высоте ремня безопасности переднего сиденья.
- ❑ Закрепите заглушку ***(2)*** .
- ❑ Установите:
  - направляющую ремня безопасности переднего сиденья,
  - болт крепления направляющей ремня безопасности переднего сиденья ***(1)*** .
- ❑ Затяните требуемым моментом **болт крепления направляющей ремня безопасности переднего сиденья (21 Нм)**.
- ❑ Установите:
  - заглушку ***(1)*** ,
  - облицовку порога задней двери (см. **71A**, **Внутренняя отделка кузова**, **Облицовка нижней части задней подножки: Снятие и установка**, с. **71A-7**) ,
  - облицовку порога передней двери (см. **71A**, **Внутренняя отделка кузова**, **Облицовка переднего порога: Снятие и установка**, с. **71A-6**) ,
  - нижний кожух переднего сиденья (наружную часть) (см. **77A**, **Обивка переднего сиденья**, **Нижний кожух переднего сиденья: Снятие и установка**, с. **77A-9**) ,
  - уплотнители дверей.

СНЯТИЕ

I - СНЯТИЕ

❑ Снимите:

- облицовку порога задней двери (см. **71A**, **Внутренняя отделка кузова**, **Облицовка нижней части задней подножки: Снятие и установка**, с. **71A-7**) ,
- обивку (см. **71A**, **Внутренняя отделка кузова**, **Обивка задней полки: Снятие и установка**, с. **71A-13**) задней полки.

II - СНЯТИЕ

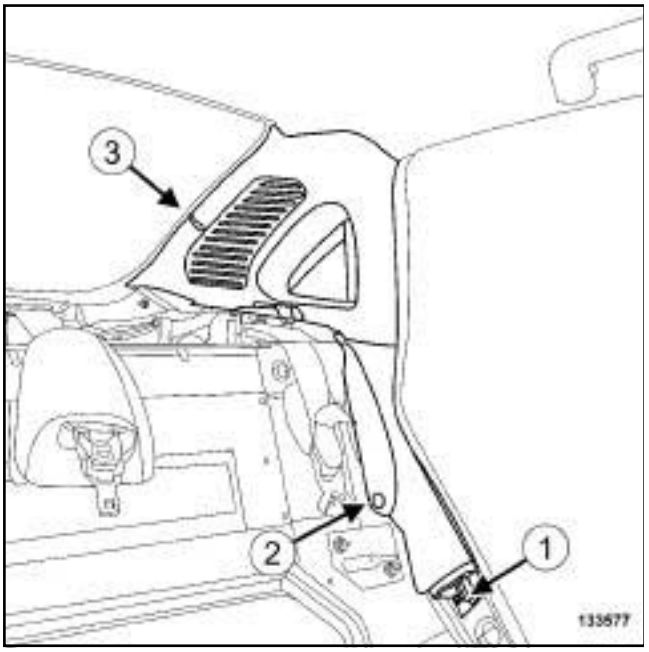

133577

❑ Снимите:

- винт (**1**) ,
- держатель (**2**) .

❑ Разъедините разъемы элемента обогрева заднего стекла.

❑ Отсоедините облицовку панели боковины.

❑ Извлеките облицовку боковины.

УСТАНОВКА

I - УСТАНОВКА

❑ Установите облицовку боковины.

❑ Соедините разъемы элемента обогрева заднего стекла.

II - ЗАВЕРШЕНИЕ

❑ Установите:

- обивку (см. **71A**, **Внутренняя отделка кузова**, **Обивка задней полки: Снятие и установка**, с. **71A-13**) задней полки,
- облицовку порога задней двери (см. **71A**, **Внутренняя отделка кузова**, **Облицовка нижней части задней подножки: Снятие и установка**, с. **71A-7**) .

Моменты затяжки ▽	
нижние болты крепления ремней безопасности задних боковых сидений	**21 Нм**

СНЯТИЕ

I - СНЯТИЕ

❑ Поднимите подушку заднего сиденья.

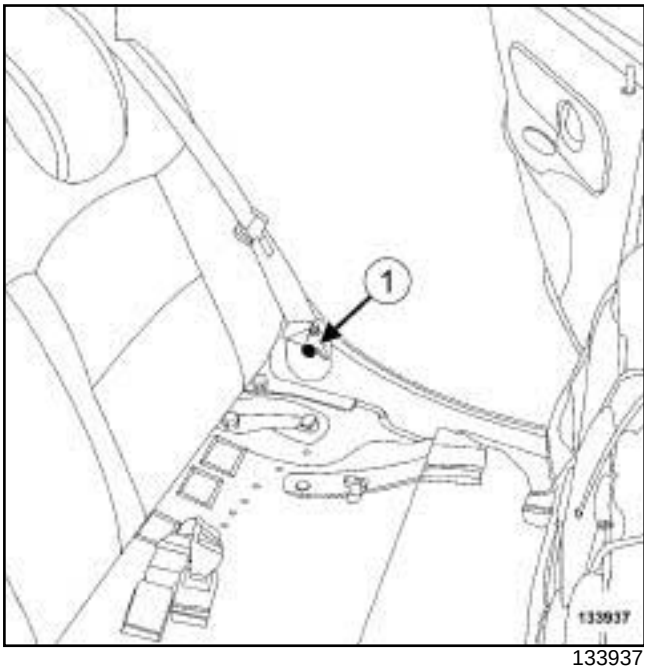

133937

❑ Отверните нижние болты крепления ремней безопасности задних сидений (**1**) .

❑ Откиньте спинку заднего сиденья.

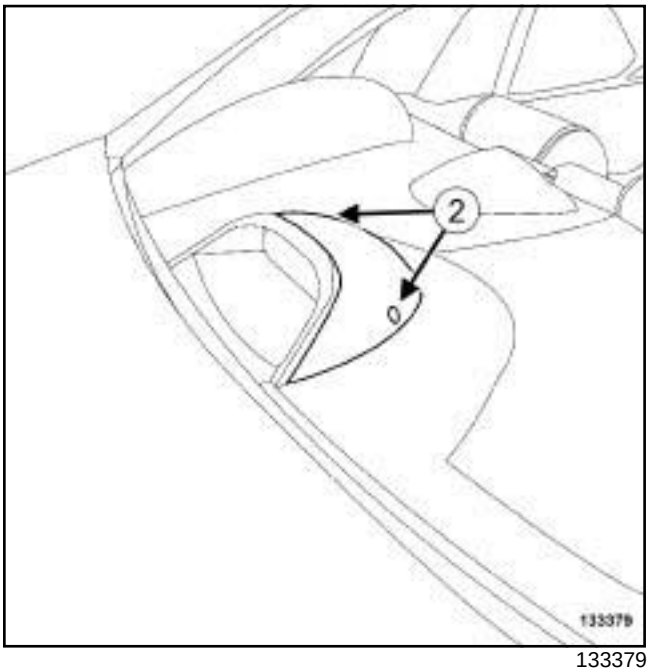

133379

❑ Отсоедините облицовку верхнего стоп-сигнала, одновременно нажав на защелки (**2**) .

II - СНЯТИЕ

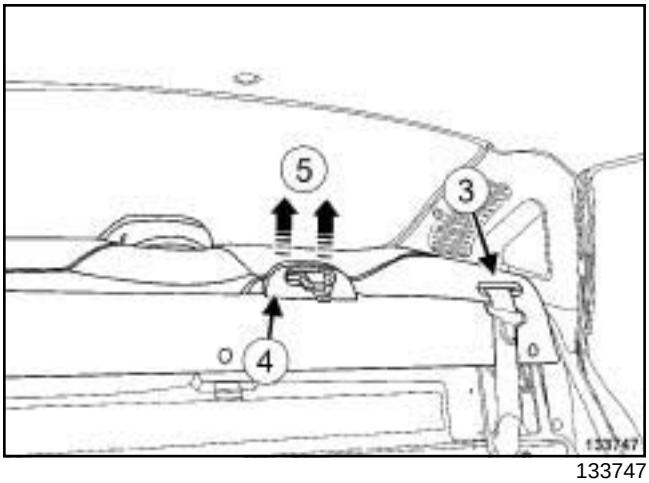

133747

❑ Отсоедините:

- направляющие ремней безопасности задних боковых сидений (**3**) ,
- декоративную накладку ремня безопасности заднего среднего сиденья (**4**) в точке (**5**) .

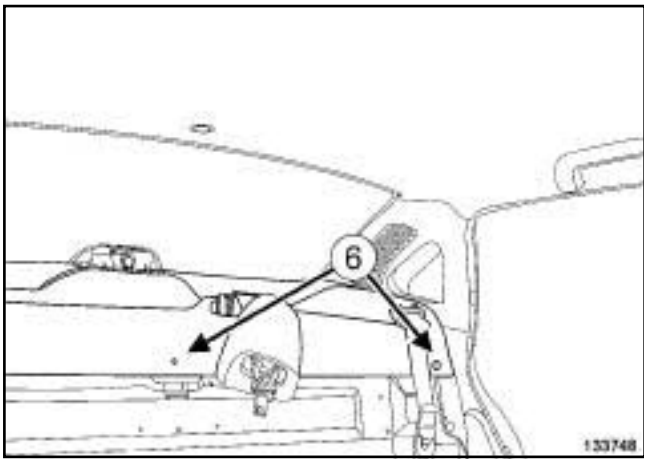

133748

- Отсоедините держатели (**6**) .
- Снимите облицовку задней полки.

УСТАНОВКА

I - ПОДГОТОВКА К УСТАНОВКЕ

- Нанесите на резьбу нижних болтов крепления ремня безопасности заднего бокового сиденья **КОНТРОВОЧНЫЙ СОСТАВ ВЫСОКОЙ ПРОЧНОСТИ** (см. **Автомобиль: Детали и материалы для ремонта**) (Глава 04B, Применяемые горюче-смазочные материалы, эксплуатационные жидкости и составы).

II - УСТАНОВКА

- Установите:
  - обивкузадней полки,
  - декоративную накладку ремня безопасности заднего среднего сиденья ***(4)*** ,
  - направляющие ремней безопасности задних боковых сидений ***(3)*** .

III - ЗАВЕРШЕНИЕ

- Закрепите облицовку верхнего стоп-сигнала ***(2)*** .
- Установите в нормальное положение спинку заднего сиденья.
- Заверните нижние болты крепления ремней безопасности задних сидений ***(1)*** .
- Затяните требуемым моментом **нижние болты крепления ремней безопасности задних боковых сидений (21 Нм)** ***(1)*** .
- Установите подушку заднего многоместного сиденья на место.

СНЯТИЕ

I - СНЯТИЕ

❑ Снимите:

- передний громкоговоритель (см. **Передние громкоговорители: Снятие и установка**) (Глава 86A, Аудиосистема),
- внутреннюю ручку передней двери (см. **Внутренняя ручка передней боковой двери: Снятие и установка**) (Глава 51A, Механизмы боковых открывающихся элементов кузова).

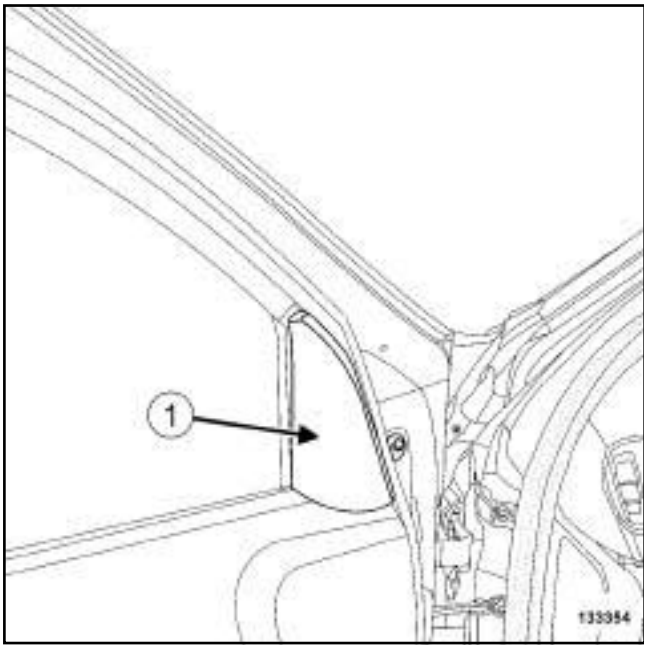

133354

❑ Снимите декоративную накладку (**1**) .

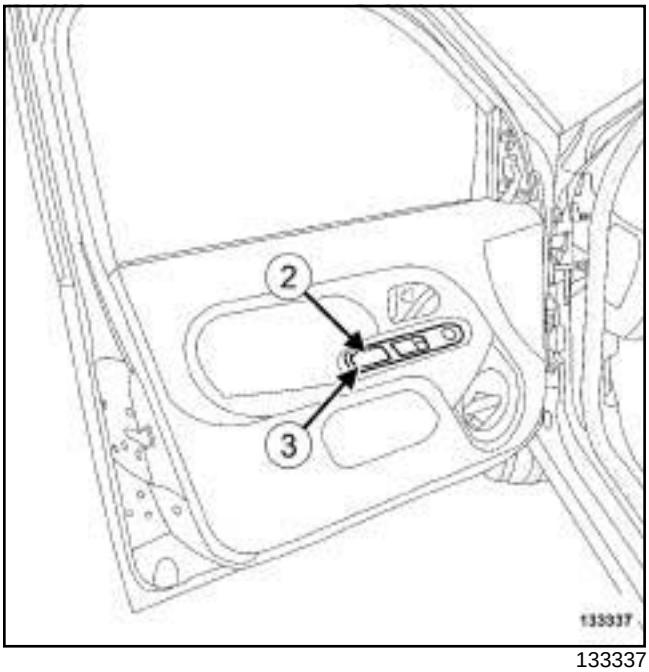

133337

❑ Снимите:

- винт (**2**) ,
- ручку подлокотника (**3**) .

ЭЛЕКТРОСТЕКЛОПОДЪЕМНИК ПЕРЕДНЕЙ ДВЕРИ

❑ Отсоедините разъемы от панели переключателя стеклоподъемника.

МЕХАНИЧЕСКИЙ С ТЕКЛОПОДЪЕМНИК ПЕРЕДНЕЙ ДВЕРИ

❑ Отсоедините ручку стеклоподъемника.

II - СНЯТИЕ

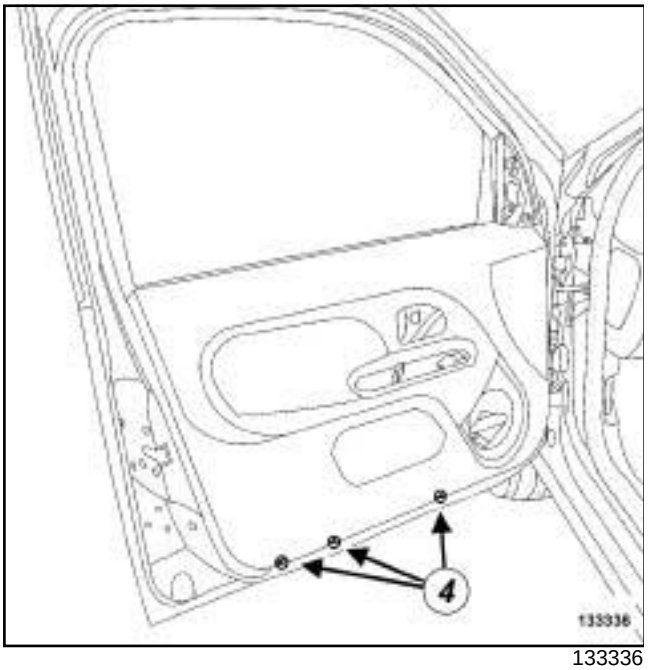

133336

❑ Отверните болты (**4**) .

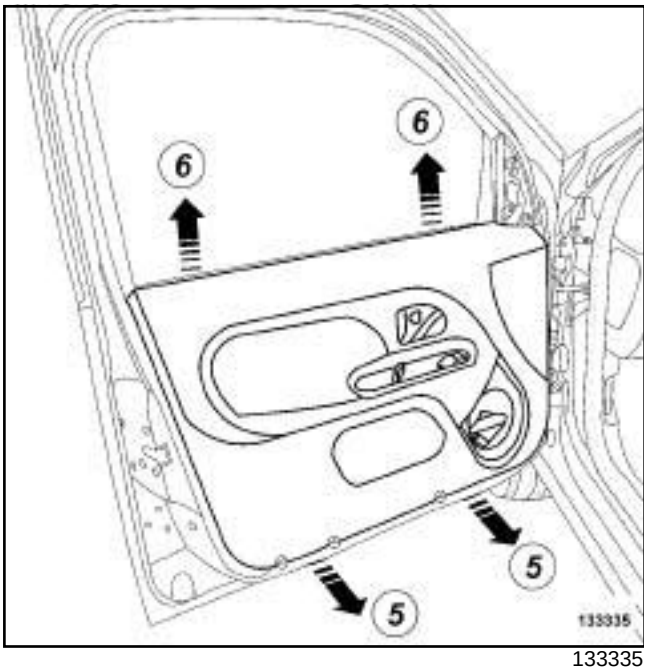

133335

❑ Снимите облицовку передней двери в точках (**5**) и (**6**) .

УСТАНОВКА

I - ПОДГОТОВКА К УСТАНОВКЕ

❑ Удалите остатки уплотнительной мастики на облицовке передней боковой двери и на коробе передней двери с помощью **НЕВОРСИСТОЙ САЛФЕТКИ**, смоченной в **ГЕПТАНЕ** (с м. **Автомобиль Детали и материалы для ремонта**) (Глава 04B, Применяемые горюче-смазочные материалы, эксплуатационные жидкости и составы).

❑ Обязательно заменяйте герметизирующую мастику на **МАСТИКУ В ВИДЕ ПРЕДВАРИТЕЛЬНО ОТФОРМОВАННЫХ ВАЛИКОВ** (с м. **Автомобиль Детали и материалы для ремонта**) (Глава 04B, Применяемые горюче-смазочные материалы, эксплуатационные жидкости и составы).

❑ Повторно нанесите новый **ПРЕДВАРИТЕЛЬНО ОТФОРМОВАННЫЙ ВАЛИК МАСТИКИ** на облицовку передней двери.

❑ Проверьте состояние держателей облицовки передней двери и замените ее при необходимости.

II - УСТАНОВКА

❑ Установите обивку передней двери.

III - ЗАВЕРШЕНИЕ

❑ Выполните проверку герметичности (с м. **Техническую ноту 0653** A).

МЕХАНИЧЕСКИЙ С ТЕКЛОПОДЪЕМНИК ПЕРЕДНЕЙ ДВЕРИ

❑ Закрепите ручку стеклоподъемника.

ЭЛЕКТРОСТЕКЛОПОДЪЕМНИК ПЕРЕДНЕЙ ДВЕРИ

❑ Подсоедините разъемы панели переключателя стеклоподъемника.

❑ Установите:

- ручку подлокотника (**3**) ,
- винт (**2**) ,
- декоративную накладку (**1**) .

❑ Установите:

- внутреннюю ручку передней двери (см. **Внутренняя ручка передней боковой двери: Снятие и установка**) (Глава 51A, Механизмы боковых открывающихся элементов кузова),

- передний громкоговоритель (см. **Передние громкоговорители: Снятие и установка**) (Глава 86A, Аудиосистема).

СНЯТИЕ

I - СНЯТИЕ

❑ Снимите внутреннюю ручку задней двери (см. **Внутренняя ручка задней боковой двери: Снятие и установка**) (Глава 51A, Механизмы боковых открывающихся элементов кузова).

133323

❑ Снимите:

- винт (**1**) ,
- ручку подлокотника (**2**) .

МЕХАНИЧЕСКИЙ З АДНИЙ СТЕКЛОПОДЪЕМНИК

❑ Снимите ручку механического стеклоподъемника задней двери.

II - СНЯТИЕ

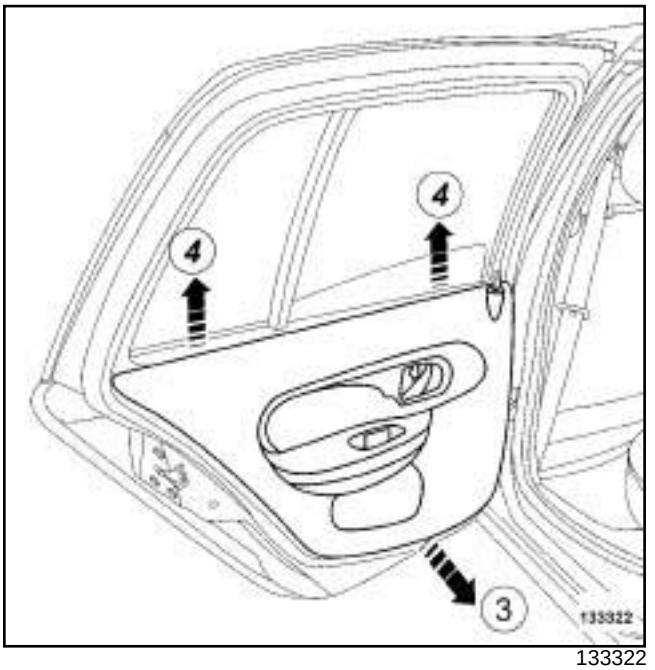

133322

❑ Снимите обивку задней двери в зоне (**3**) и в зоне (**4**) .

УСТАНОВКА

I - ПОДГОТОВКА К УСТАНОВКЕ

❑ Удалите остатки уплотнительной мастики на облицовке задней боковой двери и на коробе задней двери с помощью **НЕВОРСИСТОЙ САЛФЕТКИ**, смоченной в **ГЕПТАНЕ** (см. **Автомобиль Детали и материалы для ремонта**) (Глава 04B, Применяемые горюче-смазочные материалы, эксплуатационные жидкости и составы).

❑ Обязательно заменяйте герметизирующую мастику на **МАСТИКУ В ВИДЕ ПРЕДВАРИТЕЛЬНО ОТФОРМОВАННЫХ ВАЛИКОВ** (см. **Автомобиль Детали и материалы для ремонта**) (Глава 04B, Применяемые горюче-смазочные материалы, эксплуатационные жидкости и составы).

❑ Повторно нанесите новый **ПРЕДВАРИТЕЛЬНО ОТФОРМОВАННЫЙ ВАЛИК МАСТИКИ** на облицовку задней боковой двери.

❑ Проверьте состояние держателей облицовки задней двери и замените ее при необходимости.

II - УСТАНОВКА

❑ Установите боковую облицовку задней двери.

III - ЗАВЕРШЕНИЕ

❑ Выполните проверку герметичности (см. **Техническую ноту 0653** А).

❑ Установите:

- винт (**1**) ,
- ручку подлокотника (**2**) ,
- внутреннюю ручку задней двери (см. **Внутренняя ручка задней боковой двери: Снятие и установка**) (Глава 51А, Механизмы боковых открывающихся элементов кузова).

МЕХАНИЧЕСКИЙ ЗАДНИЙ СТЕКЛОПОДЪЕМНИК

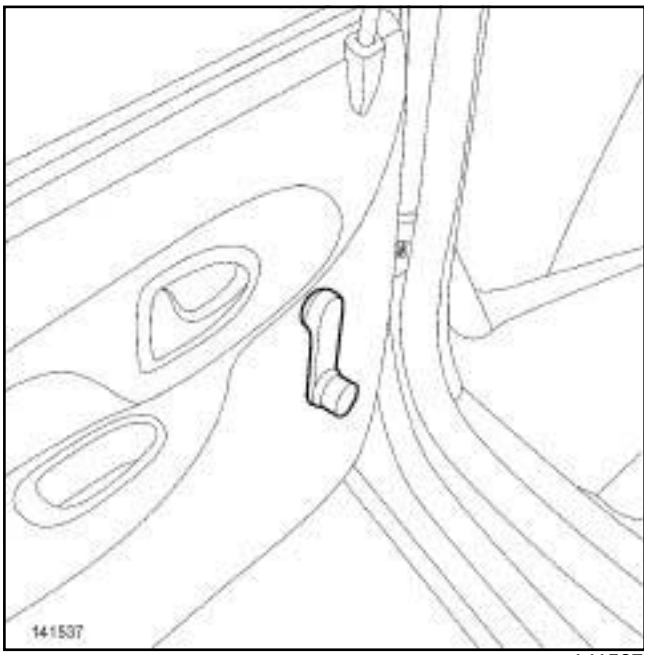

141537

❑ Установите ручку механического стеклоподъемника задней боковой двери в вертикальном положении с кнопкой в нижней части.

СНЯТИЕ

СНЯТИЕ

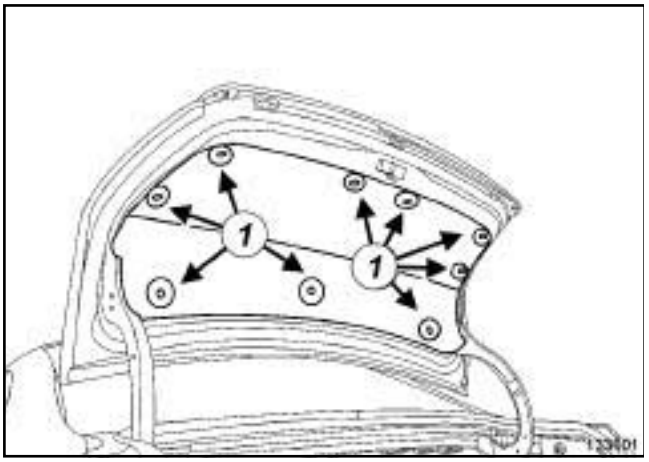

133601

❑ Снимите:

- фиксаторы (**1**) ,
- облицовку крышки багажника.

УСТАНОВКА

I - ПОДГОТОВКА К УСТАНОВКЕ

❑ Проверьте состояние держателей ***(1)*** , при необходимости замените их.

II - УСТАНОВКА

❑ Установите облицовку крышки багажника.

Необходимое оборудование
Диагностический прибор

ПЕРЕДНЯЯ БОКОВАЯ ПОДУШКА БЕЗОПАСНОСТИ

❑

ВАЖНОЕ ЗАМЕЧАНИЕ!

Перед любыми работами изучите правила техники безопасности, указания по соблюдению чистоты и по проведению работ (см. **Подушки безопасности и преднатяжители ремней безопасности: Меры предосторожности при ремонте**) (Глава 88C, Подушки безопасности и преднатяжители ремней).

ВАЖНОЕ ЗАМЕЧАНИЕ!

Во избежание срабатывания при ремонте или работах в непосредственной близости от пиротехнического элемента (подушки безопасности и преднатяжители ремней безопасности), заблокируйте ЭБУ подушек безопасности с помощью диагностического прибора.

При этом все цепи воспламенения блокируются, а на щитке приборов загорается постоянным светом сигнальная лампа подушек безопасности (при включенном "зажигании").

ВАЖНОЕ ЗАМЕЧАНИЕ!

Во избежание срабатывания не помещайте пиротехнические элементы (подушек безопасности и преднатяжителей ремней безопасности) вблизи источников высокой температуры или открытого огня.

СНЯТИЕ

I - СНЯТИЕ

ПЕРЕДНЯЯ БОКОВАЯ ПОДУШКА БЕЗОПАСНОСТИ

❑ Заблокируйте ЭБУ подушек безопасности с помощью **Диагностический прибор** (см. **Диагностика - Замена элементов системы**) (Глава 88C, Подушки безопасности и преднатяжители ремней безопасности).

❑ Отключите аккумуляторную батарею (см. **Аккумуляторная батарея: Снятие и установка**) (глава 80A, Аккумуляторная батарея).

❑ Снимите переднее сиденье в сборе (см. **75A**, **Каркасы и механизмы передних сидений**, **Переднее сиденье в сборе: Снятие и установка**, с. **75A-14**) .

II - СНЯТИЕ

❑ Снимите:

- нижние кожухи переднего сиденья (см. **77A**, **Обивка переднего сиденья**, **Нижний кожух переднего сиденья: Снятие и установка**, с. **77A-9**) ,
- подголовник переднего сиденья (см. **79A**, **Принадлежности сидений**, **Подголовник переднего сиденья: Снятие и установка**, с. **79A-1**) ,
- обивку спинки переднего сиденья (см. **77A**, **Обивка переднего сиденья**, **Обивка спинки переднего сиденья: Снятие и установка**, с. **77A-6**) ,
- обивку подушки переднего сиденья (см. **77A**, **Обивка переднего сиденья**, **Обивка подушки переднего сиденья: Снятие и установка**, с. **77A-1**) ,
- салазки передних сидений (см. **75A**, **Каркасы и механизмы передних сидений**, **Салазки переднего сиденья: Снятие и установка**, с. **75A-11**) ,
- замок ремня безопасности переднего сиденья (см. **Замок ремня безопасности на переднем сиденье: Снятие и установка**) (Глава 88C, Подушки безопасности и преднатяжители ремней безопасности).

ПЕРЕДНЯЯ БОКОВАЯ ПОДУШКА БЕЗОПАСНОСТИ

❑ Снимите переднюю боковую подушку безопасности для защиты грудной клетки (см. **Передняя боковая (грудная) подушка безопасности: Снятие и установка**) (Глава 88C, Подушки безопасности и преднатяжители ремней безопасности).

УСТАНОВКА

I - УСТАНОВКА

ПЕРЕДНЯЯ БОКОВАЯ ПОДУШКА БЕЗОПАСНОСТИ

❑ Установите переднюю боковую подушку безопасности для защиты грудной клетки (см. **Передняя боковая (грудная) подушка безопасности: Снятие и установка**) (Глава 88C, Подушки безопасности и преднатяжители ремней безопасности).

❑ Установите:

- замок ремня безопасности (см. **Замок ремня безопасности на переднем сиденье: Снятие и установка**) переднего сиденья (Глава 88C, Подушки безопасности и преднатяжители ремней безопасности),
- салазки передних сидений (см. **75A**, **Каркасы и механизмы передних сидений**, **Салазки переднего сиденья: Снятие и установка**, с. **75A-11**) ,
- обивку подушки переднего сиденья (см. **77A**, **Обивка переднего сиденья**, **Обивка подушки переднего сиденья: Снятие и установка**, с. **77A-1**) ,
- обивку спинки переднего сиденья (см. **77A**, **Обивка переднего сиденья**, **Обивка спинки переднего сиденья: Снятие и установка**, с. **77A-6**) ,
- подголовник переднего сиденья (см. **79A**, **Принадлежности сидений**, **Подголовник переднего сиденья: Снятие и установка**, с. **79A-1**) ,
- нижние кожухи переднего сиденья (см. **77A**, **Обивка переднего сиденья**, **Нижний кожух переднего сиденья: Снятие и установка**, с. **77A-9**) .

II - ЗАВЕРШЕНИЕ

❑ Установите переднее сиденье в сборе (см. **75A**, **Каркасы и механизмы передних сидений**, **Переднее сиденье в сборе: Снятие и установка**, с. **75A-14**) .

ПЕРЕДНЯЯ БОКОВАЯ ПОДУШКА БЕЗОПАСНОСТИ

❑ Подключите аккумуляторную батарею (см. **Аккумуляторная батарея: Снятие и установка**) (глава 80A, Аккумуляторная батарея).

❑ Разблокируйте ЭБУ подушек безопасности с помощью **Диагностический прибор** (см. **Диагностика - Замена элементов системы**) (Глава 88C, Подушки безопасности и преднатяжители ремней безопасности).

Необходимое оборудование
Диагностический прибор

Моменты затяжки ▽	
новые болты каркаса спинки переднего сиденья	**46 Нм**
новые гайки крепления каркаса спинки переднего сиденья	**13 Нм**
новый болт крепления каркаса спинки переднего сиденья	**18 Нм**

ПЕРЕДНЯЯ БОКОВАЯ ПОДУШКА БЕЗОПАСНОСТИ

❑

ВАЖНОЕ ЗАМЕЧАНИЕ!

Перед любыми работами изучите правила техники безопасности, указания по соблюдению чистоты и по проведению работ (см. **Подушки безопасности и преднатяжители ремней безопасности: Меры предосторожности при ремонте**) (Глава 88C, Подушки безопасности и преднатяжители ремней).

ВАЖНОЕ ЗАМЕЧАНИЕ!

Во избежание срабатывания при ремонте или работах в непосредственной близости от пиротехнического элемента (подушки безопасности и преднатяжители ремней безопасности), заблокируйте ЭБУ подушек безопасности с помощью диагностического прибора.

При этом все цепи воспламенения блокируются, а на щитке приборов загорается постоянным светом сигнальная лампа подушек безопасности (при включенном "зажигании").

ВАЖНОЕ ЗАМЕЧАНИЕ!

Во избежание срабатывания не помещайте пиротехнические элементы (подушек безопасности и преднатяжителей ремней безопасности) вблизи источников высокой температуры или открытого огня.

СНЯТИЕ

I - СНЯТИЕ

ПЕРЕДНЯЯ БОКОВАЯ ПОДУШКА БЕЗОПАСНОСТИ

❑ Заблокируйте ЭБУ подушек безопасности с помощью **Диагностический прибор** (см. **Диагностика - Замена элементов системы**) (Глава 88C, Подушки безопасности и преднатяжители ремней безопасности).

❑ Отключите аккумуляторную батарею (см. **Аккумуляторная батарея: Снятие и установка**) (глава 80A, Аккумуляторная батарея).

❑ Снимите:

- переднее сиденье в сборе (см. **75A**, **Каркасы и механизмы передних сидений**, **Переднее сиденье в сборе: Снятие и установка**, с. **75A-14**) ,
- нижние кожухи (см. **77A**, **Обивка переднего сиденья**, **Нижний кожух переднего сиденья: Снятие и установка**, с. **77A-9**) сиденья,
- обивку подушки переднего сиденья (см. **77A**, **Обивка переднего сиденья**, **Обивка подушки переднего сиденья: Снятие и установка**, с. **77A-1**) ,
- салазки передних сидений (см. **75A**, **Каркасы и механизмы передних сидений**, **Салазки переднего сиденья: Снятие и установка**, с. **75A-11**) ,
- замок ремня безопасности (см. **Замок ремня безопасности на переднем сиденье: Снятие и установка**) переднего сиденья (Глава 88C, Подушки безопасности и преднатяжители ремней безопасности).

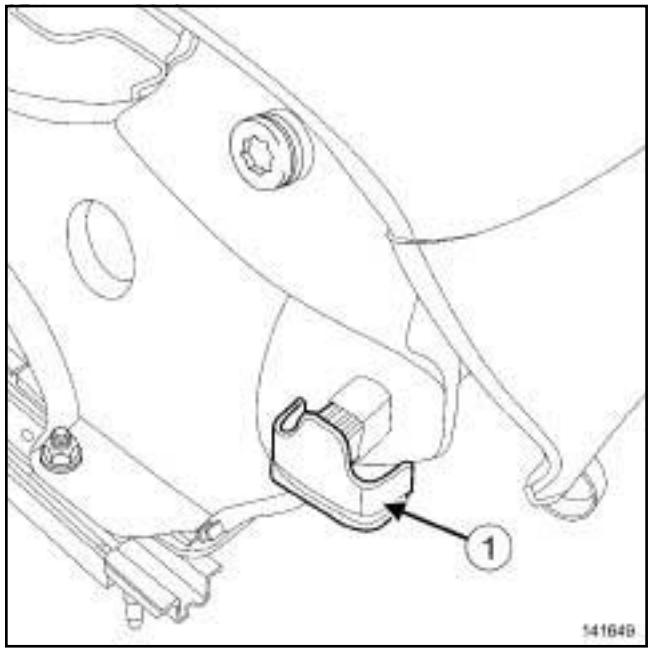

141649

❑ Снимите боковые удерживающие направляющие (**1**) .

II - СНЯТИЕ

МЕХАНИЗМ РЕГУЛИРОВКИ РЕМНЯ БЕЗОПАСНОСТИ ВОДИТЕЛЯ ПО ВЫСОТЕ

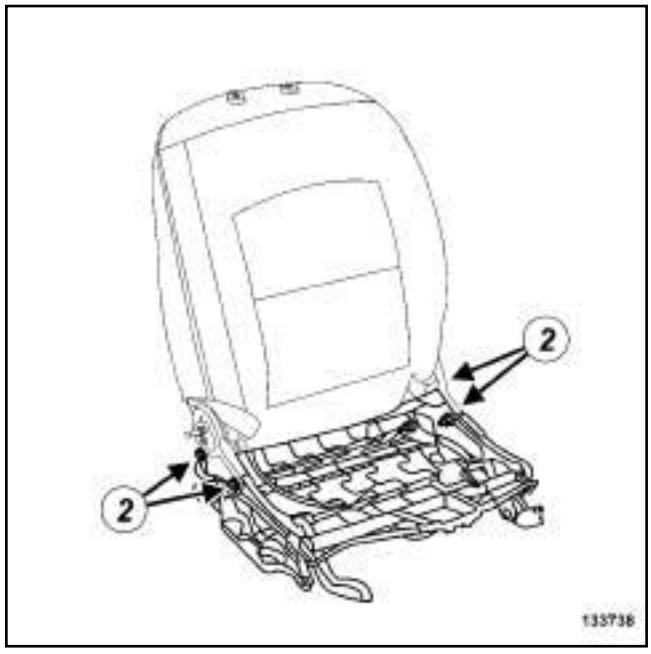

133738

❑ Снимите:

- болты (**2**) крепления каркаса спинки переднего сиденья,

- каркас подушки переднего сиденья.

ЖЕСТКИЙ ПОДРАМНИК

133925

133926

❑ Снимите:

- болт крепления каркаса спинки переднего сиденья (**3**) ,
- шумоподавляющее кольцо,
- пружину (**4**) ,
- пластмассовое кольцо (**5**) ,
- гайки крепления каркаса спинки переднего сиденья (**6**) ,
- каркас подушки переднего сиденья.

УСТАНОВКА

I - ПОДГОТОВКА К УСТАНОВКЕ

❑ Обязательной замене подлежат гайки и болты крепления каркаса спинки переднего сиденья.

II - УСТАНОВКА

МЕХАНИЗМ РЕГУЛ И Р О В К И РЕМНЯ БЕЗОПАСНОСТИ ВОДИТЕЛЯ ПО ВЫСОТЕ

❑ Установите каркас подушки переднего сиденья.

❑ Затяните требуемым моментом **новые болты каркаса спинки переднего сиденья (46 Нм)** ***(2)*** .

ЖЕСТКИЙ ПОДРАМНИК

❑ Установите:

- каркас подушки переднего сиденья,
- шумоподавляющее кольцо.

❑ Затяните требуемым моментом:

- **новые гайки крепления каркаса спинки переднего сиденья (13 Нм)** ***(6)*** ,
- **новый болт крепления каркаса спинки переднего сиденья (18 Нм)** ***(3)*** .

❑ Установите пластмассовое кольцо ***(5)*** .

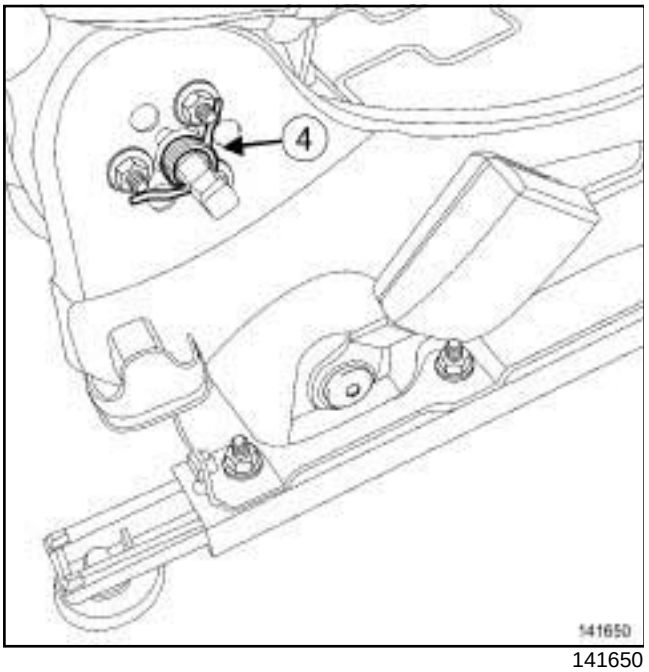

141650

❑ Установите пружину (**4**) .

III - ЗАВЕРШЕНИЕ

❑ Установите:

- боковые удерживающие направляющие ***(1)*** ,
- замок ремня безопасности (см. **Замок ремня безопасности на переднем сиденье: Снятие и установка**) переднего сиденья (Глава 88C, Подушки безопасности и преднатяжители ремней безопасности),
- салазки передних сидений (см. **75A**, **Каркасы и механизмы передних сидений**, **Салазки переднего сиденья: Снятие и установка**, с. **75A-11**) ,
- обивку подушки переднего сиденья (см. **77A**, **Обивка переднего сиденья**, **Обивка подушки переднего сиденья: Снятие и установка**, с. **77A-1**) ,
- нижние кожухи (см. **77A**, **Обивка переднего сиденья**, **Нижний кожух переднего сиденья: Снятие и установка**, с. **77A-9**) сиденья,
- переднее сиденье в сборе (см. **75A**, **Каркасы и механизмы передних сидений**, **Переднее сиденье в сборе: Снятие и установка**, с. **75A-14**) .

ПЕРЕДНЯЯ БОКОВАЯ ПОДУШКА БЕЗОПАСНОСТИ

❑ Подключите аккумуляторную батарею (см. **Аккумуляторная батарея: Снятие и установка**) (глава 80A, Аккумуляторная батарея).

❑ Разблокируйте ЭБУ подушек безопасности с помощью **Диагностический прибор** (см. **Диагностика - Замена элементов системы**) (Глава 88C, Подушки безопасности и преднатяжители ремней безопасности).

Необходимое оборудование
Диагностический прибор

Моменты затяжки ▽	
новые болты каркаса спинки переднего сиденья	**46 Нм**
новые гайки крепления каркаса спинки переднего сиденья	**13 Нм**
новый болт крепления каркаса спинки переднего сиденья	**18 Нм**

ПЕРЕДНЯЯ БОКОВАЯ ПОДУШКА БЕЗОПАСНОСТИ

❑

ВАЖНОЕ ЗАМЕЧАНИЕ!

Перед любыми работами изучите правила техники безопасности, указания по соблюдению чистоты и по проведению работ (см. **Подушки безопасности и преднатяжители ремней безопасности: Меры предосторожности при ремонте**) (Глава 88C, Подушки безопасности и преднатяжители ремней).

ВАЖНОЕ ЗАМЕЧАНИЕ!

Во избежание срабатывания при ремонте или работах в непосредственной близости от пиротехнического элемента (подушки безопасности и преднатяжители ремней безопасности), заблокируйте ЭБУ подушек безопасности с помощью диагностического прибора.

При этом все цепи воспламенения блокируются, а на щитке приборов загорается постоянным светом сигнальная лампа подушек безопасности (при включенном "зажигании").

ВАЖНОЕ ЗАМЕЧАНИЕ!

Во избежание срабатывания не помещайте пиротехнические элементы (подушек безопасности и преднатяжителей ремней безопасности) в близи источников высокой температуры или открытого огня.

СНЯТИЕ

I - СНЯТИЕ

ПЕРЕДНЯЯ БОКОВАЯ ПОДУШКА БЕЗОПАСНОСТИ

❑ Заблокируйте ЭБУ подушек безопасности с помощью **Диагностический прибор** (см. **Диагностика - Замена элементов системы**) (Глава 88C, Подушки безопасности и преднатяжители ремней безопасности).

❑ Отключите аккумуляторную батарею (см. **Аккумуляторная батарея: Снятие и установка**) (глава 80A, Аккумуляторная батарея).

❑ Снимите:

- подголовник переднего сиденья (см. **79A**, **Принадлежности сидений**, **Подголовник переднего сиденья: Снятие и установка**, с. **79A-1**) ,
- направляющие подголовника переднего сиденья (см. **79A**, **Принадлежности сидений**, **Направляющая подголовника переднего сиденья: Снятие и установка**, с. **79A-2**) ,
- переднее сиденье в сборе (см. **75A**, **Каркасы и механизмы передних сидений**, **Переднее сиденье в сборе: Снятие и установка**, с. **75A-14**) ,
- нижние кожухи (см. **77A**, **Обивка переднего сиденья**, **Нижний кожух переднего сиденья: Снятие и установка**, с. **77A-9**) сиденья,
- обивку спинки переднего сиденья (см. **77A**, **Обивка переднего сиденья**, **Обивка спинки переднего сиденья: Снятие и установка**, с. **77A-6**) ,
- частично обивку подушки переднего сиденья (см. **77A**, **Обивка переднего сиденья**, **Обивка подушки переднего сиденья: Снятие и установка**, с. **77A-1**) .

ПЕРЕДНЯЯ БОКОВАЯ ПОДУШКА БЕЗОПАСНОСТИ

❑ Снимите переднюю боковую подушку безопасности для защиты грудной клетки (см. **Передняя боковая (грудная) подушка безопасности: Снятие и установка**) (Глава 88C, Подушки безопасности и преднатяжители ремней безопасности).

II - СНЯТИЕ

МЕХАНИЗМ РЕГУЛИРОВКИ РЕМНЯ БЕЗОПАСНОСТИ ВОДИТЕЛЯ ПО ВЫСОТЕ

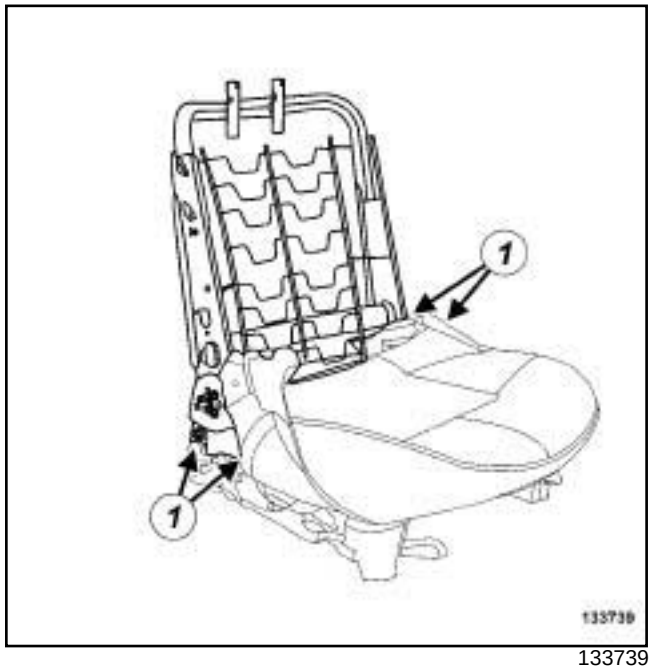

133739

❑ Снимите:

- болты (**1**) крепления каркаса спинки переднего сиденья,
- каркас спинки переднего сиденья.

ЖЕСТКИЙ ПОДРАМНИК

133922

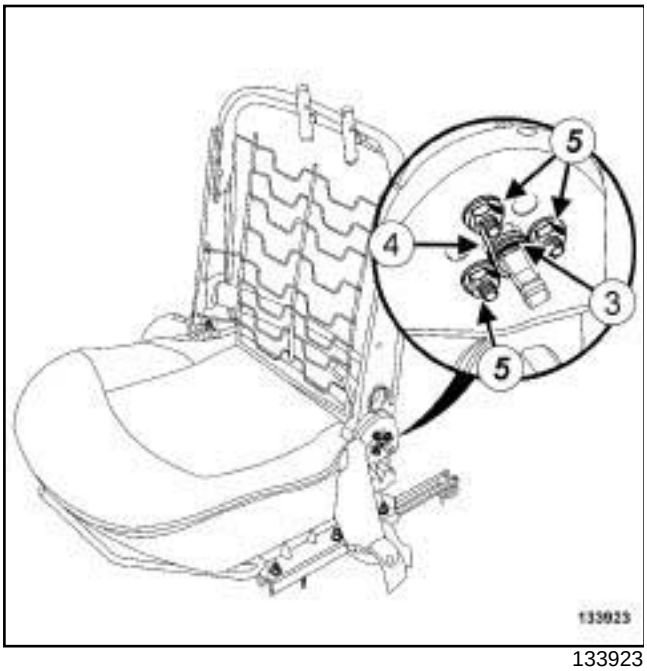

133923

❑ Снимите:

- болт крепления каркаса спинки переднего сиденья (**2**) ,
- шумоподавляющее кольцо,
- пружину (**3**) ,
- пластмассовое кольцо (**4**) ,
- гайки крепления каркаса спинки переднего сиденья (**5**) ,
- каркас спинки переднего сиденья.

УСТАНОВКА

I - ПОДГОТОВКА К УСТАНОВКЕ

❑ **детали, подлежащие обязательной замене: Крепление каркаса спинки переднего сиденья на каркасе подушки переднего сиденья (70,08, 02,09)**.

II - УСТАНОВКА

МЕХАНИЗМ РЕГУЛИРОВКИ РЕМНЯ БЕЗОПАСНОСТИ ВОДИТЕЛЯ ПО ВЫСОТЕ

❑ Установите каркас спинки переднего сиденья.

❑ Затяните требуемым моментом **новые болты каркаса спинки переднего сиденья (46 Нм)** ***(1)*** .

ЖЕСТКИЙ ПОДРАМНИК

❑ Установите:

- каркас спинки переднего сиденья,
- шумоподавляющее кольцо.

❑ Затяните требуемым моментом:

- **новые гайки крепления каркаса спинки переднего сиденья (13 Нм)** ***(5)*** ,
- **новый болт крепления каркаса спинки переднего сиденья (18 Нм)** ***(2)*** .

❑ Установите пластмассовое кольцо ***(4)*** .

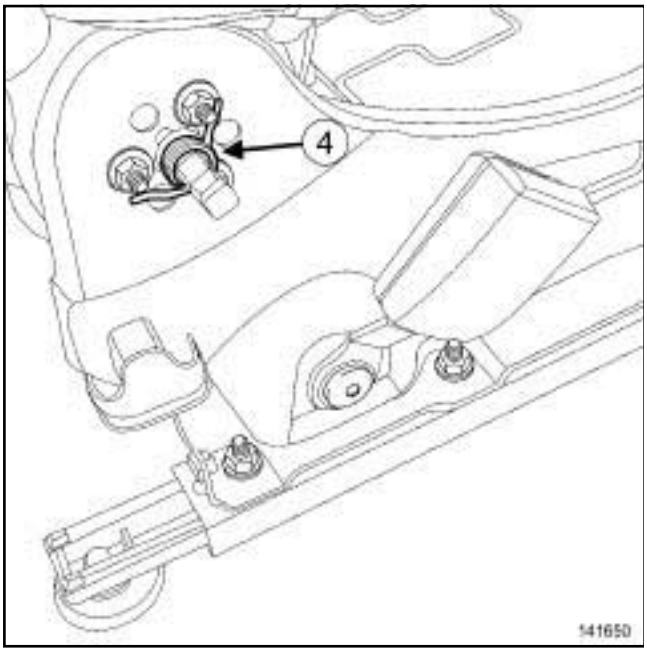

141650

❑ Установите пружину (**4**) .

III - ЗАВЕРШЕНИЕ

ПЕРЕДНЯЯ БОКОВАЯ ПОДУШКА БЕЗОПАСНОСТИ

❑ Установите переднюю боковую подушку безопасности для защиты грудной клетки (см. **Передняя боковая (грудная) подушка безопасности: Снятие и установка**) (Глава 88C, Подушки безопасности и преднатяжители ремней безопасности).

❑ Установите:

- обивку подушки переднего сиденья (см. **77A**, **Обивка переднего сиденья**, **Обивка подушки переднего сиденья: Снятие и установка**, с. **77A-1**) ,
- обивку спинки переднего сиденья (см. **77A**, **Обивка переднего сиденья**, **Обивка спинки переднего сиденья: Снятие и установка**, с. **77A-6**) ,
- нижние кожухи (см. **77A**, **Обивка переднего сиденья**, **Нижний кожух переднего сиденья: Снятие и установка**, с. **77A-9**) сиденья,
- переднее сиденье в сборе (см. **75A**, **Каркасы и механизмы передних сидений**, **Переднее сиденье в сборе: Снятие и установка**, с. **75A-14**) ,
- направляющие подголовника переднего сиденья (см. **79A**, **Принадлежности сидений**, **Направляющая подголовника переднего сиденья: Снятие и установка**, с. **79A-2**) ,
- подголовник переднего сиденья (см. **79A**, **Принадлежности сидений**, **Подголовник переднего сиденья: Снятие и установка**, с. **79A-1**) .

ПЕРЕДНЯЯ БОКОВАЯ ПОДУШКА БЕЗОПАСНОСТИ

❑ Подключите аккумуляторную батарею (см. **Аккумуляторная батарея: Снятие и установка**) (глава 80A, Аккумуляторная батарея).

❑ Разблокируйте ЭБУ подушек безопасности с помощью **Диагностический прибор** (см. **Диагностика - Замена элементов системы**) (Глава 88C, Подушки безопасности и преднатяжители ремней безопасности).

Необходимое оборудование
Диагностический прибор

Моменты затяжки ▽	
новые гайки крепления салазо к переднего сиденья	**21 Нм**

ПЕРЕДНЯЯ БОКО В А Я ПОДУШКА БЕЗОПАСНОСТИ

❑

ВАЖНОЕ ЗАМЕЧАНИЕ!

Перед любыми работами изучите правила техники безопасности, указания по соблюдению чистоты и по проведению работ (см. **Подушки безопасности и преднатяжители ремней б е зопасности: Меры предосторожности п р и р емонте**) (Глава 88C, Подушки безопасности и преднатяжители ремней).

ВАЖНОЕ ЗАМЕЧАНИЕ!

Во избежание срабатывания при ремонте или работах в непосредственной близости от пиротехнического элемента (п одушки безопасности и п р еднатяжители р е м н е й безопасности), з а блокируйте ЭБУ п одушек безопасности с помощью диагностического прибора.

П р и это м все ц епи в оспламенения блокируются, а на щитке приборов загорается постоянным светом с и г н а л ь н а я лампа подушек безопасности (п р и включенном "зажигании").

ВАЖНОЕ ЗАМЕЧАНИЕ!

Во и збежание с р а батывания не помещайте пиротехнические э лементы (подушек безопасности и преднатяжителей р е м н е й безопасности) в б л и з и источников в ы сокой температуры или открытого огня.

СНЯТИЕ

I - СНЯТИЕ

ПЕРЕДНЯЯ БОКОВА Я ПОДУШКА БЕЗОПАСНОСТИ

❑ Заблокируйте ЭБУ подушек безопасности с помощью **Диагностический прибор** (см. **Диагностика - Замена элементов системы**) (Г л а в а 88C, П о д у ш к и безопасности и преднатяжители ремней безопасности).

❑ Отключите аккумуляторную батарею (см. **Аккумуляторная б а т а р е я: Снятие и установка**) (г л а в а 80A, Аккумуляторная батарея).

❑ Снимите:

- переднее сиденье в сборе (см. **75A**, **Каркасы и механизмы передних сидений**, **Переднее сиденье в сборе: Снятие и установка**, с. **75A-14**) ,
- нижние кожухи (с м. **77A**, **Обивка переднего сиденья**, **Нижний кожух переднего сиденья: Снятие и установка**, с. **77A-9**) сиденья,
- замок ремня безопасности (с м. **Замок ремня безопасности на переднем сиденье: Снятие и установка**) переднего сиденья (Глава 88C, Подушки безопасности и преднатяжители ремней безопасности).

II - СНЯТИЕ

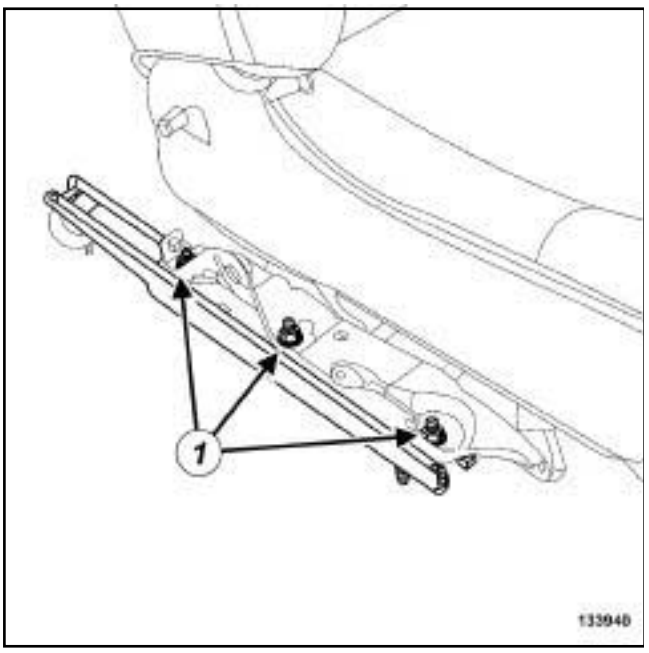

133940

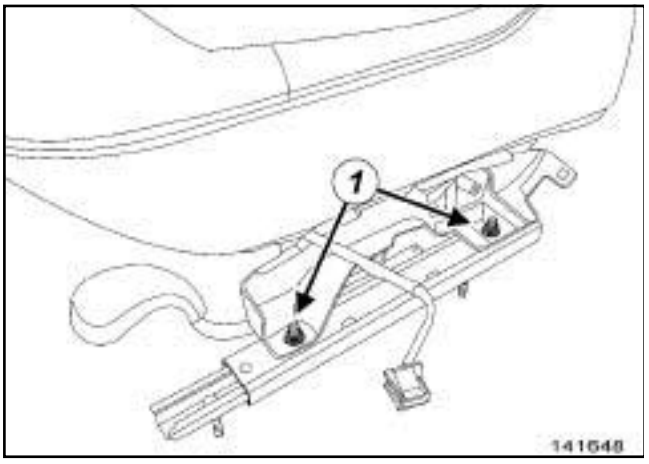

141648

❑ Снимите:

- гайки крепления (**1**) салазок переднего сиденья,
- салазкипереднего сиденья.

УСТАНОВКА

I - ПОДГОТОВКА К УСТАНОВКЕ

❑ **детали, подлежащие обязательной замене: Крепление салазок переднего сиденья на раме переднего сиденья (70,08,04,27)**.

❑ Проверьте наличие смазки на направляющих и канавках салазок переднего сиденья.

II - УСТАНОВКА

❑ Установите салазки переднего сиденья.

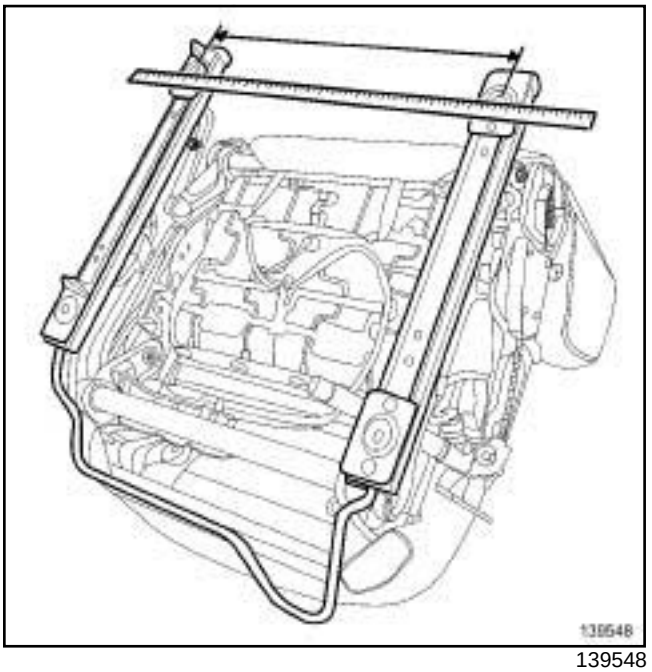

139548

❑ установите салазки, чтобы межцентровое расстояние между двумя задними креплениями составляло 510 мм.

❑ Затяните требуемым моментом **новые гайки крепления салазок переднего сиденья (21 Нм)** ***(1)*** .

III - ЗАВЕРШЕНИЕ

❑ Установите:

- замок ремня безопасности (см. **Замок ремня безопасности на переднем сиденье: Снятие и установка**) переднего сиденья (Глава 88C, Подушки безопасности и преднатяжители ремней безопасности),
- нижние кожухи (см. **77A**, **Обивка переднего сиденья**, **Нижний кожух переднего сиденья: Снятие и установка**, с. **77A-9**) сиденья,
- переднее сиденье в сборе (см. **75A**, **Каркасы и механизмы передних сидений**, **Переднее сиденье в сборе: Снятие и установка**, с. **75A-14**) .

ПЕРЕДНЯЯ БОКОВАЯ ПОДУШКА БЕЗОПАСНОСТИ

- Подключите аккумуляторную батарею (см. **Аккумуляторная батарея: Снятие и установка**) (глава 80A, Аккумуляторная батарея).
- Разблокируйте ЭБУ подушек безопасности с помощью **Диагностический прибор** (см. **Диагностика - Замена элементов системы**) (Глава 88C, Подушки безопасности и преднатяжители ремней безопасности).

Необходимое оборудование
Диагностический прибор

Моменты затяжки ▽	
новые гайки крепления переднего сиденья	**25 Нм**

ПЕРЕДНЯЯ БОКОВАЯ ПОДУШКА БЕЗОПАСНОСТИ

❑

ВАЖНОЕ ЗАМЕЧАНИЕ!

Перед любыми работами изучите правила техники безопасности, указания по соблюдению чистоты и по проведению работ (см. **Подушки безопасности и преднатяжители ремней безопасности: Меры предосторожности при ремонте**) (Глава 88C, Подушки безопасности и преднатяжители ремней).

ВАЖНОЕ ЗАМЕЧАНИЕ!

Во избежание срабатывания при ремонте или работах в непосредственной близости от пиротехнического элемента (подушки безопасности и преднатяжители ремней безопасности), заблокируйте ЭБУ подушек безопасности с помощью диагностического прибора.

При этом все цепи воспламенения блокируются, а на щитке приборов загорается постоянным светом сигнальная лампа подушек безопасности (при включенном "зажигании").

ВАЖНОЕ ЗАМЕЧАНИЕ!

Во избежание срабатывания не помещайте пиротехнические элементы (подушек безопасности и преднатяжителей ремней безопасности) вблизи источников высокой температуры или открытого огня.

СНЯТИЕ

I - СНЯТИЕ

ПЕРЕДНЯЯ БОКОВАЯ ПОДУШКА БЕЗОПАСНОСТИ

❑ Заблокируйте ЭБУ подушек безопасности с помощью **Диагностический прибор** (см. **Диагностика - Замена элементов системы**) (Глава 88C, Подушки безопасности и преднатяжители ремней безопасности).

❑ Отключите аккумуляторную батарею (см. **Аккумуляторная батарея: Снятие и установка**) (глава 80A, Аккумуляторная батарея).

❑ Установите автомобиль на двухстоечный подъемник (см. **Автомобиль Буксировка и подъем**) (Глава 02A, Подъемное оборудование).

II - СНЯТИЕ

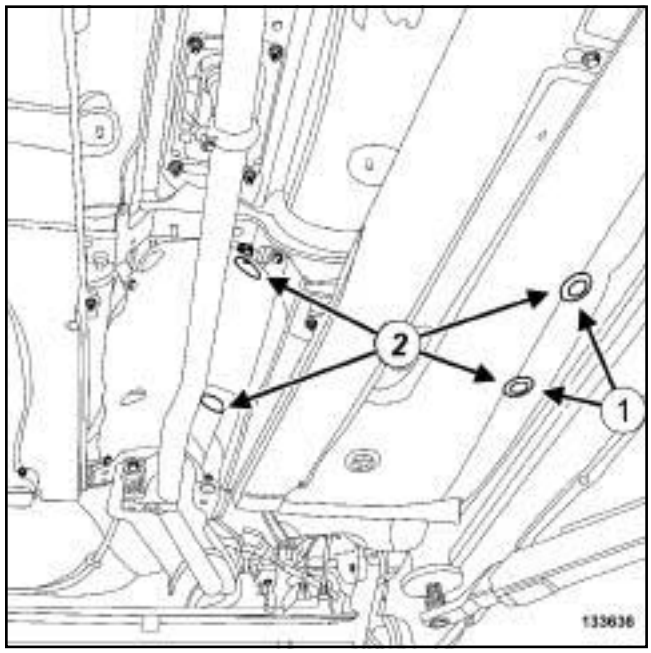

133636

❑ Снимите:

- заглушки (**1**) ,

- гайки (**2**) крепления переднего сиденья.

ПЕРЕДНЯЯ БОКОВАЯ ПОДУШКА БЕЗОПАСНОСТИ, и ПЕРЕДНЕЕ СИДЕНЬЕ С ПОДОГРЕВОМ

❑ Откиньте переднее сиденье.

❑ Разъедините разъем переднего сиденья.

❑ Снимите переднее сиденье.

УСТАНОВКА

I - ПОДГОТОВКА К УСТАНОВКЕ

❑ **детали, подлежащие обязательной замене: Крепление переднего сидения на кузове (70, 06,02,01)**

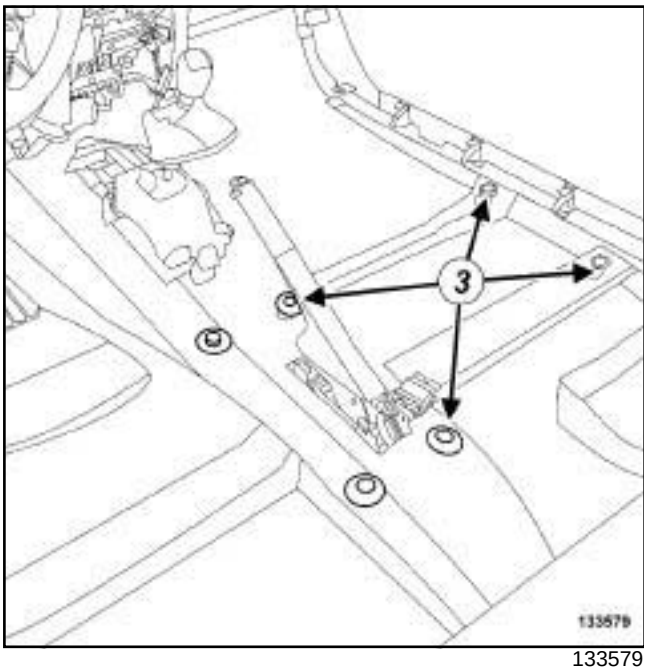

133579

❑ Проверьте наличие проставок (**3**) и надежность их крепления к полу.

> Примечание:
>
> При повреждении проставки замените ее на новую.

II - УСТАНОВКА

❑ Установите переднее сиденье.

ПЕРЕДНЯЯ БОКОВАЯ ПОДУШКА БЕЗОПАСНОСТИ, и ПЕРЕДНЕЕ СИДЕНЬЕ С ПОДОГРЕВОМ

❑ Подсоедините разъем переднего сиденья.

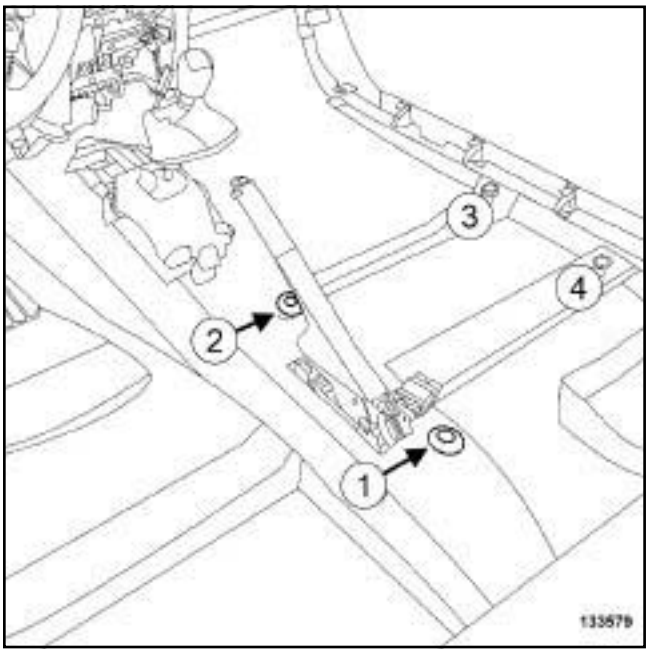

133579

❑ Затяните в указанном порядке (**1**) , (**2**) , (**3**) (**4**) требуемым моментом **новые гайки крепления переднего сиденья (25 Нм)** ***(2)*** .

❑ Установите заглушки ***(1)*** .

ЗАВЕРШЕНИЕ

ПЕРЕДНЯЯ БОКОВАЯ ПОДУШКА БЕЗОПАСНОСТИ

❑ Подключите аккумуляторную батарею (см. **Аккумуляторная батарея: Снятие и установка**) (глава 80A, Аккумуляторная батарея).

❑ Разблокируйте ЭБУ подушек безопасности с помощью **Диагностический прибор** (см. **Диагностика - Замена элементов системы**) (Глава 88C, Подушки безопасности и преднатяжители ремней безопасности).

Моменты затяжки ▽	
новые болты крепления спинки заднего многоместного сиденья	**21 Нм**
новые болты крепления удерживающей попереч и н ы сиденья Isofix	**21 Нм**

СНЯТИЕ

I - СНЯТИЕ

❑ Наклоните:

- подушку заднего сиденья,
- спинку заднего сиденья,

СИДЕНЬЕ С КРЕПЛЕНИЯМИ ISOFIX

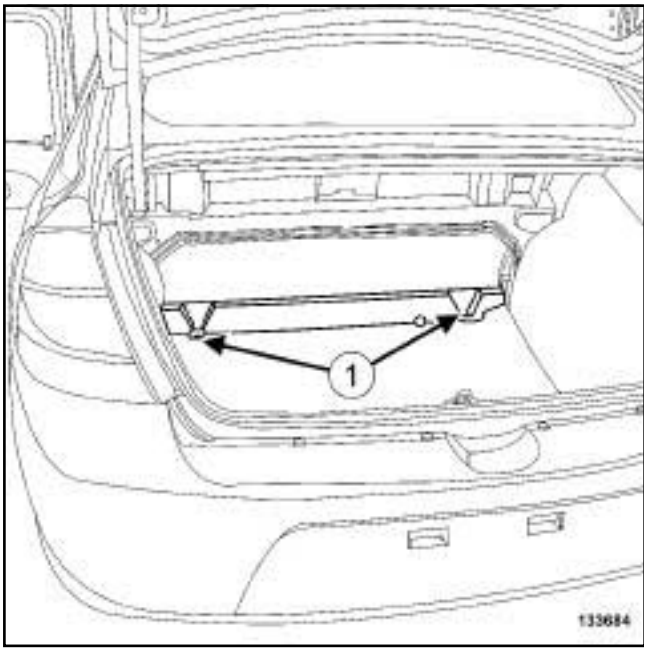

133684

❑ Снимите:

- винты (**1**) ,
- удерживающую поперечину сиденья ISOFIX.

II - СНЯТИЕ

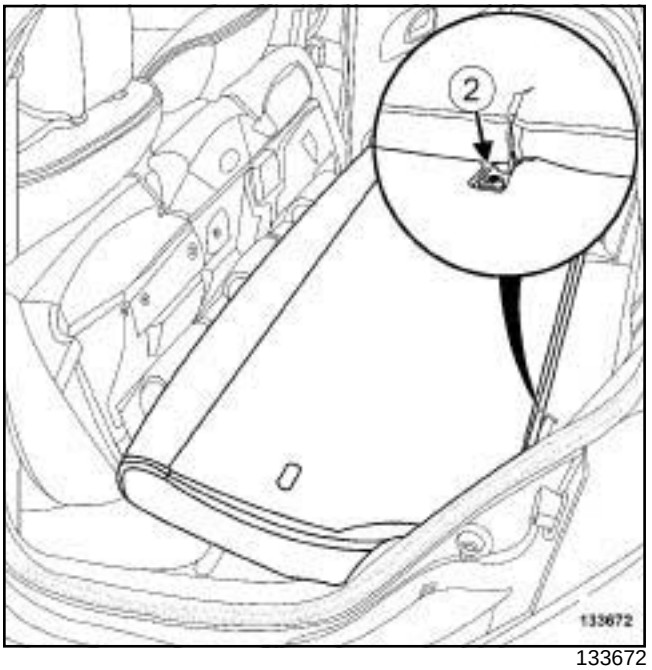

133672

❑ Отверните винт (**2**) .

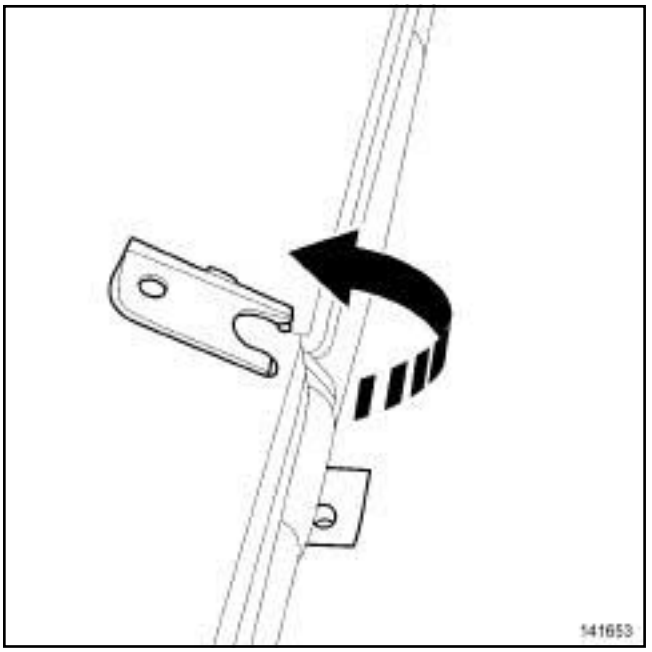

141653

❑ Откиньте вилку карданного шарнира стопорного болта.

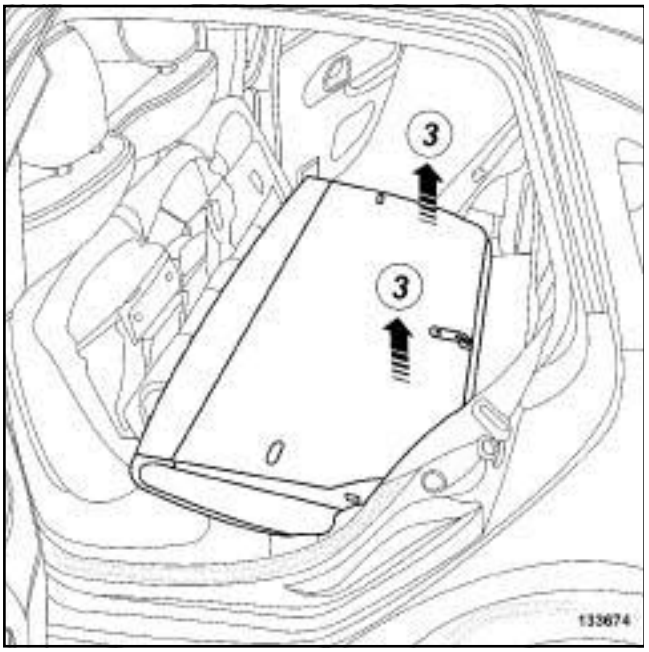

133674

- Отсоедините спинку заднего многоместного сиденья от шумоподавляющих подшипников.
- Снимите спинку заднего сиденья в точке (**3**) .

УСТАНОВКА

I - ПОДГОТОВКА К УСТАНОВКЕ

СИДЕНЬЕ С КРЕПЛЕНИЯМИ ISOFIX

- Болты крепления удерживающей поперечины сиденья Isofix подлежат обязательной замене.

- **детали, подлежащие обязательной замене: Крепление спинки заднего многоместного сиденья на кузове (70,13,02,16)**.

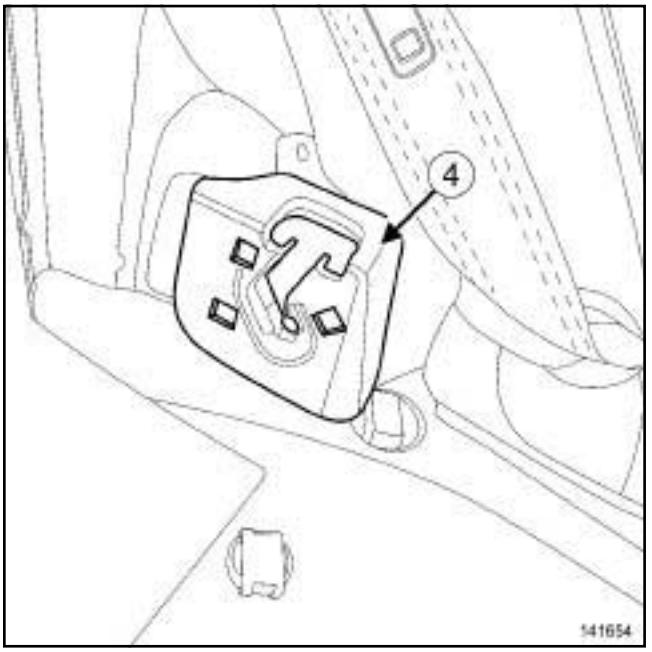

141654

- Проверьте состояние шумоподавляющих подшипников (**4**) .

> Примечание:
>
> При повреждении шумоподавляющего подшипника замените его на новый.

II - УСТАНОВКА

- Установите спинку заднего многоместного сиденья.
- Откиньте вилку карданного шарнира в ее корпус.
- Затяните требуемым моментом **новые болты крепления спинки заднего многоместного сиденья (21 Нм)** ***(2)*** .

III - ЗАВЕРШЕНИЕ

СИДЕНЬЕ С КРЕПЛЕНИЯМИ ISOFIX

- Установите удерживающую поперечину сиденья Isofix.
- Затяните требуемым моментом **новые болты крепления удерживающей поперечины сиденья Isofix (21 Нм)** ***(1)*** .

- Установите на место:
  - спинку заднего сиденья,
  - подушку заднего сиденья.

СНЯТИЕ

СНЯТИЕ

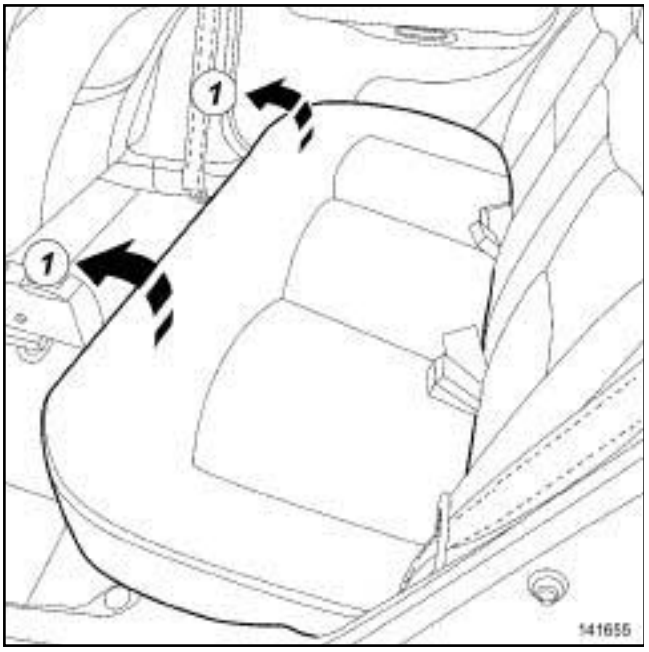

141655

❑ Откиньте подушку заднего сиденья (**1**) .

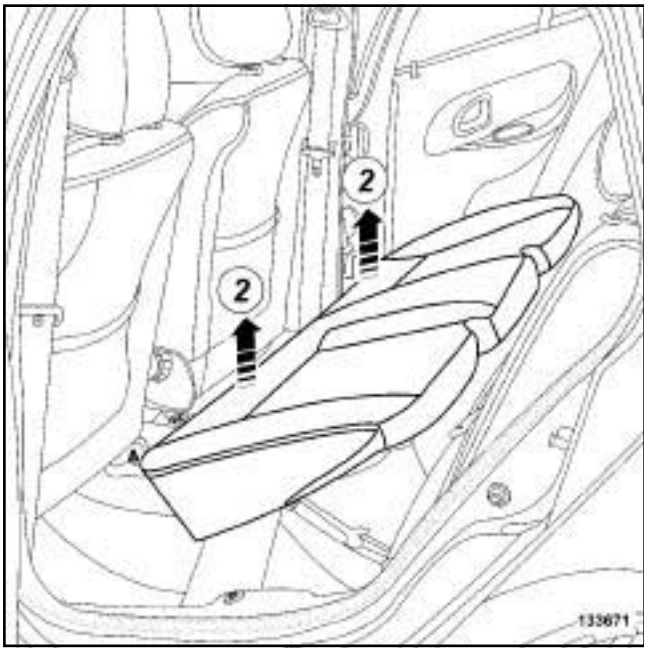

133671

❑ Наполовину наклоните подушку заднего многоместного сиденья, как показано выше.

❑ Снимите подушку заднего многоместного сиденья в зоне (**2**) .

УСТАНОВКА

УСТАНОВКА

❑ Установите подушку заднего сиденья.

ЗАДНЕЕ МНОГОМЕСТНОЕ СИДЕНЬЕ

Необходимые приспособления и специнструмент	
Car. 1363	Комплект рычагов для снятия обивки.

Моменты затяжки ▽	
гайки крепления фиксатора спинки заднего многоместного сиденья	**21 Нм**

СНЯТИЕ

I - СНЯТИЕ

1 - Ручка блокировки спинки заднего многоместного сиденья

❑ Снимите:

- спинку заднего сиденья (см. **76A**, **Каркасы и механизмы задних сидений**, **Спинка заднего многоместного сиденья: Снятие и установка**, с. **76A-1**) ,
- обивку спинки заднего сиденья (частично) (см. **78A**, **Обивка заднего сиденья**, **Обивка цельной спинки заднего многоместного сиденья: Снятие и установка**, с. **78A-5**) .

2 - Фиксатор спинки заднего сиденья

❑ Откиньте спинку заднего сиденья.

II - СНЯТИЕ

1 - Ручка блокировки спинки заднего многоместного сиденья

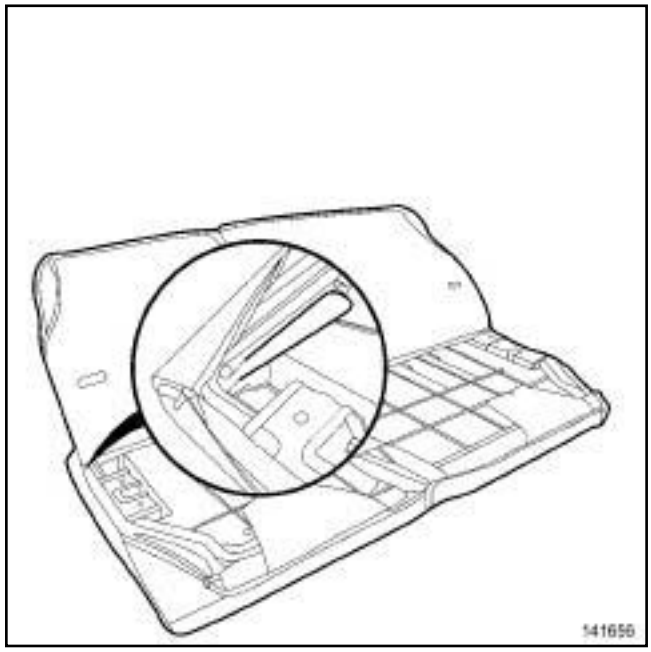

141656

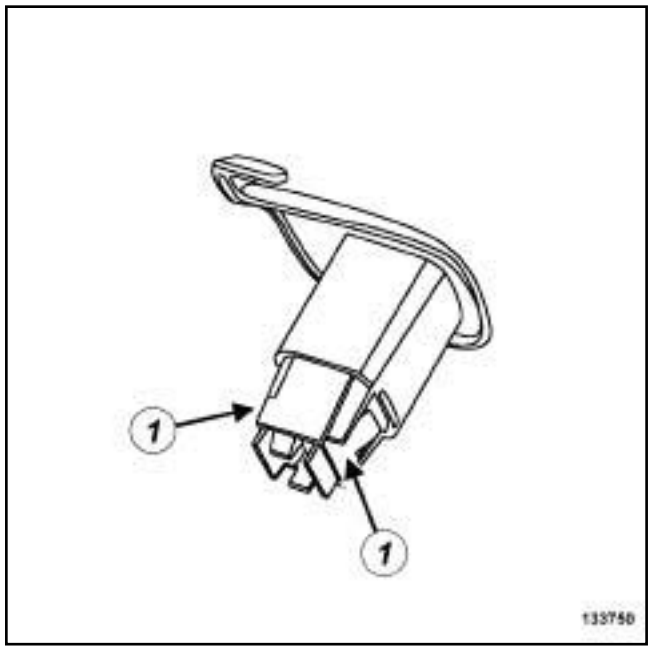

133750

❑ Отсоедините рукоятку блокировки спинки заднего многоместного сиденья в точке (**1**) с помощью приспособления **(Car. 1363)**.

ЗАДНЕЕ МНОГОМЕСТНОЕ СИДЕНЬЕ

2 - Фиксатор спинки заднего сиденья

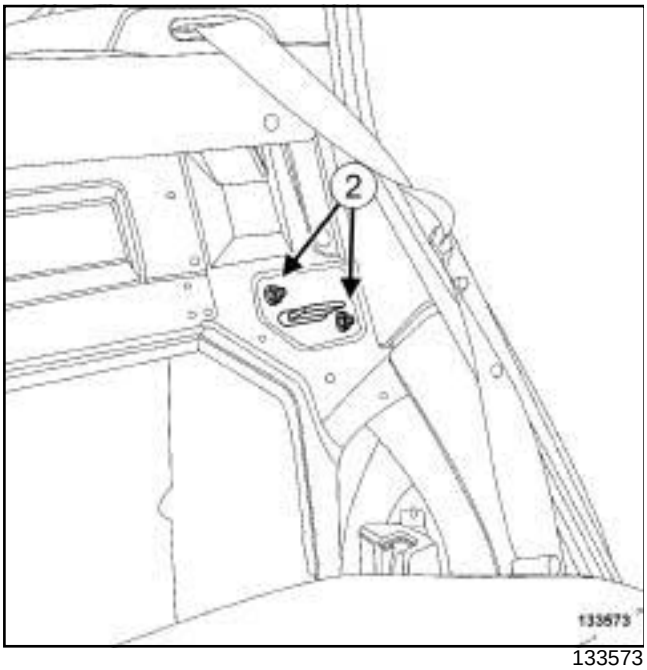

133573

❑ Снимите:

- гайки фиксатора спинки заднего сиденья (**2**) ,
- фиксатор заднего многоместного сиденья.

> Примечание:
>
> Замки спинки заднего многоместного сиденья приварены к раме. Замки не поставляются отдельно в запасные части.

УСТАНОВКА

I - УСТАНОВКА

1 - Ручка блокировки спинки заднего многоместного сиденья

❑ Присоедините ручку блокировки спинки заднего сиденья.

2 - Фиксатор спинки заднего сиденья

❑ Установите фиксатор заднего многоместного сиденья.

❑ Затяните требуемым моментом **гайки крепления фиксатора спинки заднего многоместного сиденья (21 Нм)**.

II - ЗАВЕРШЕНИЕ

1 - Ручка блокировки спинки заднего многоместного сиденья

❑ Установите:

- обивку спинки заднего сиденья (см. **78A**, **Обивка заднего сиденья**, **Обивка цельной спинки заднего многоместного сиденья: Снятие и установка**, с. **78A-5**) ,
- спинку заднего сиденья (см. **76A**, **Каркасы и механизмы задних сидений**, **Спинка заднего многоместного сиденья: Снятие и установка**, с. **76A-1**) ,

2 - Фиксатор спинки заднего сиденья

❑ Откиньте спинку заднего сиденья.

❑ Проверьте работу.

Необходимые приспособления и специнструмент	
Car. 1363	Комплект рычагов для снятия обивки.
Car. 1521	Щипцы для обжатия хомутов.

Необходимое оборудование
Диагностический прибор

ПЕРЕДНЯЯ БОКОВАЯ ПОДУШКА БЕЗОПАСНОСТИ

❑

ВАЖНОЕ ЗАМЕЧАНИЕ!

Перед любыми работами изучите правила техники безопасности, указания по соблюдению чистоты и по проведению работ (см. **Подушки безопасности и преднатяжители ремней безопасности: Меры предосторожности при ремонте**) (Глава 88C, Подушки безопасности и преднатяжители ремней).

ВАЖНОЕ ЗАМЕЧАНИЕ!

Во избежание срабатывания при ремонте или работах в непосредственной близости от пиротехнического элемента (подушки безопасности и преднатяжители ремней безопасности), заблокируйте ЭБУ подушек безопасности с помощью диагностического прибора.

При этом все цепи воспламенения блокируются, а на щитке приборов загорается постоянным светом сигнальная лампа подушек безопасности (при включенном "зажигании").

ВАЖНОЕ ЗАМЕЧАНИЕ!

Во избежание срабатывания не помещайте пиротехнические элементы (подушек безопасности и преднатяжителей ремней безопасности) вблизи источников высокой температуры или открытого огня.

СНЯТИЕ

I - СНЯТИЕ

ПЕРЕДНЯЯ БОКОВАЯ ПОДУШКА БЕЗОПАСНОСТИ

❑ Заблокируйте ЭБУ подушек безопасности с помощью **Диагностический прибор** (см. **Диагностика - Замена элементов системы**) (Глава 88C, Подушки безопасности и преднатяжители ремней безопасности).

❑ Отключите аккумуляторную батарею (см. **Аккумуляторная батарея: Снятие и установка**) (глава 80A, Аккумуляторная батарея).

❑ Снимите:

- переднее сиденье в сборе (см. **75A**, **Каркасы и механизмы передних сидений**, **Переднее сиденье в сборе: Снятие и установка**, с. **75A-14**) ,
- нижние кожухи (см. **77A**, **Обивка переднего сиденья**, **Нижний кожух переднего сиденья: Снятие и установка**, с. **77A-9**) сиденья.

133590

❑ Отсоедините:

- облицовку с помощью приспособления **(Car. 1363)**,
- ручку регулировки угла наклона спинки переднего сиденья.

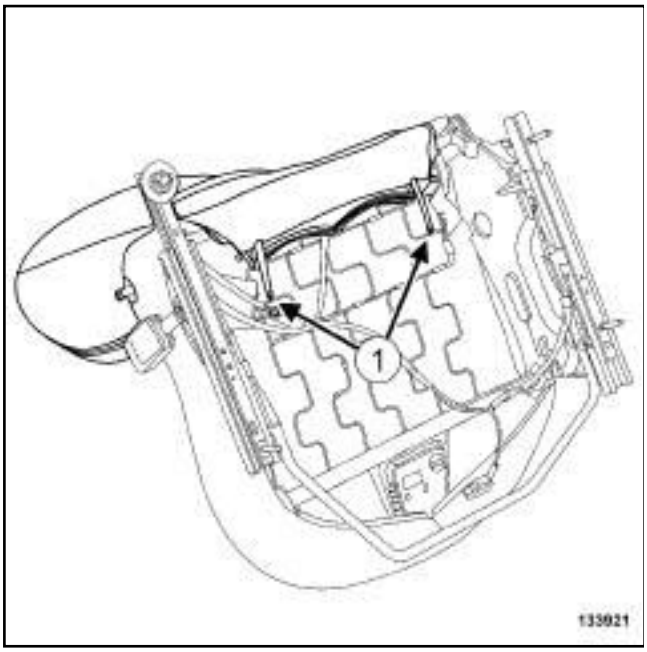

133921

❑ Срежьте держатели обивки спинки переднего сиденья (**1**) .

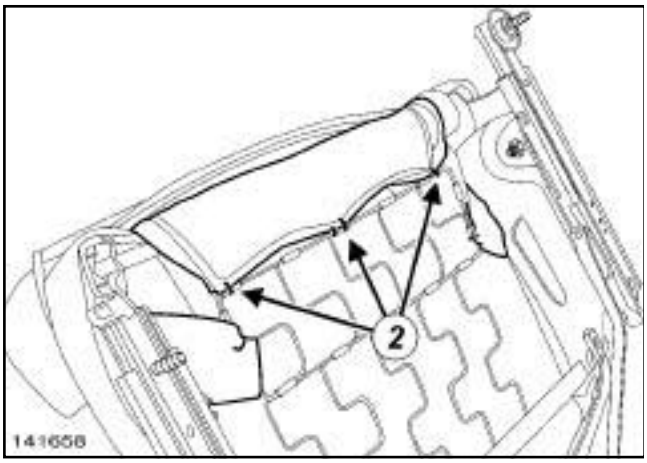

141658

❑ Срежьте держатели обивки спинки переднего сиденья (**2**) .

II - СНЯТИЕ

ПЕРЕДНЕЕ СИДЕНЬЕ С ПОДОГРЕВОМ

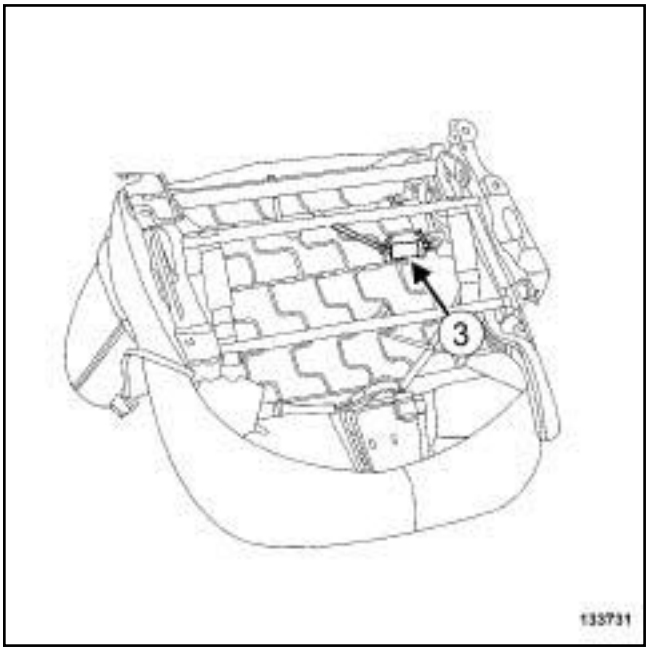

133731

❑ Разъедините разъем. (**3**)

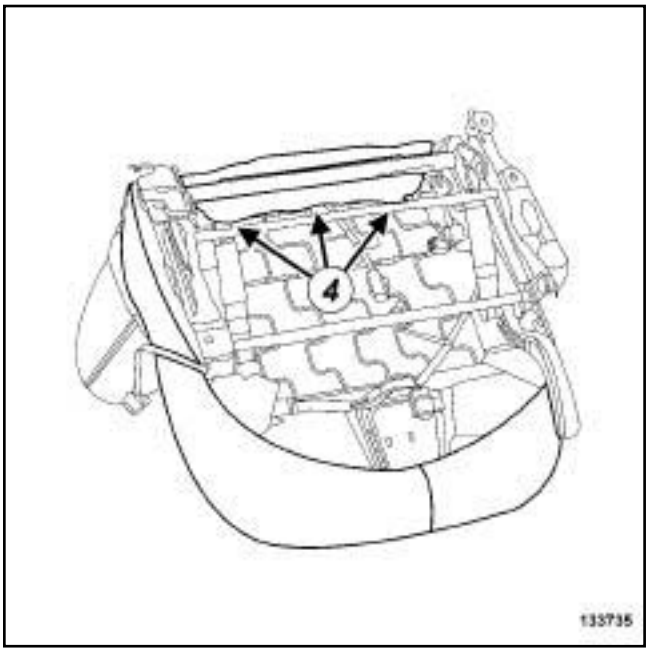

133735

❑ Срежьте держатели обивки подушки переднего сиденья (**4**) .

МЕХАНИЗМ РЕГУЛ И Р О В К И РЕМНЯ БЕЗОПАСНОСТИ ВОДИТЕЛЯ ПО ВЫСОТЕ

133737

❑ Снимите держатели обивки подушки переднего сиденья (**5**) с помощью приспособления **(Car. 1363)**.

ЖЕСТКИЙ ПОДРАМНИК

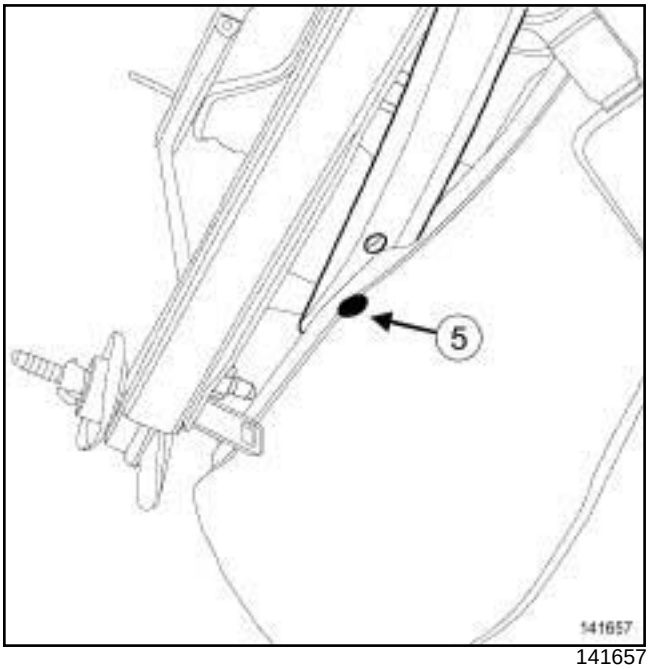

141657

❑ Снимите держатель (**5**) с обивки подушки переднего сиденья с помощью приспособления **(Car. 1363)** (с каждой стороны).

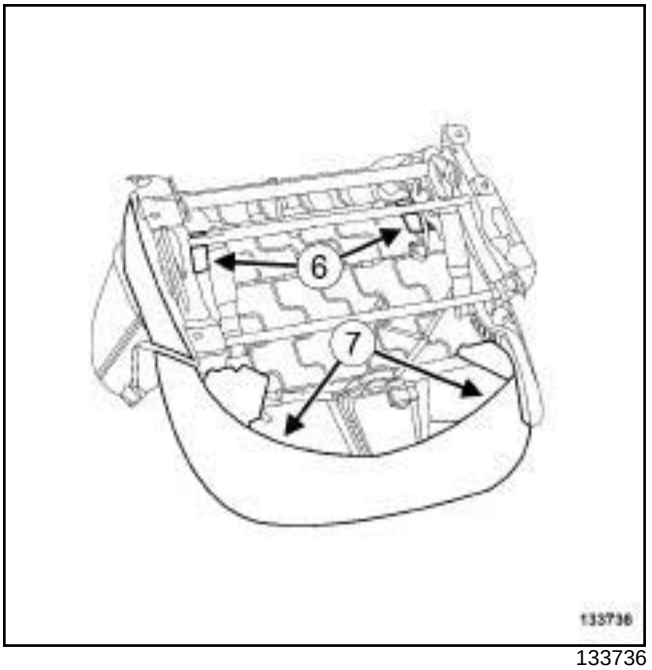

133736

❑ Срежьте держатели обивки подушки переднего сиденья (**6**) .

❑ Освободите обивку подушки переднего сиденья от удерживающих профилей (**7**) .

133938

- Снимите обивку с набивкой из пеноматериала » подушки переднего сиденья (**8**) .

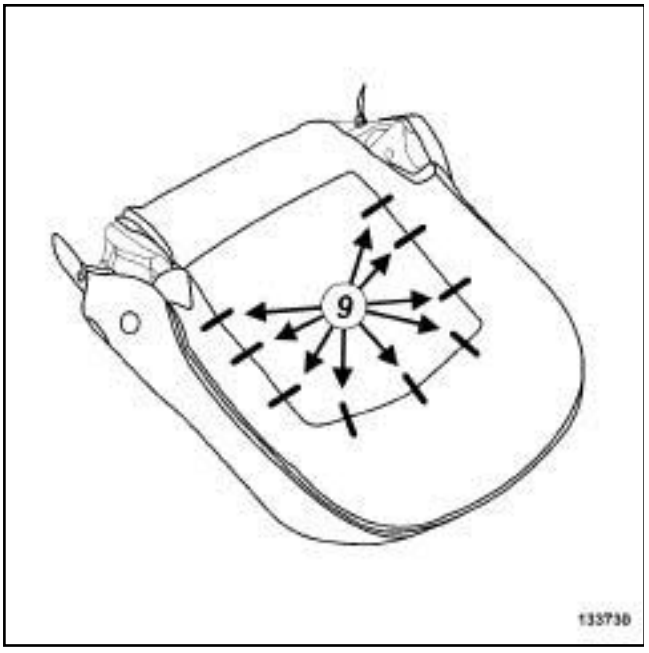

133730

- Частично приподнимите обивку подушки переднего сиденья (**9**) .
- Срежьте держатели обивки подушки переднего сиденья (**9**) .
- Снимите обивку подушки переднего сиденья.

УСТАНОВКА

I - ПОДГОТОВКА К УСТАНОВКЕ

- **детали, подлежащие обязательной замене: Держатель обивки сиденья (70,10,02,19)**.

II - УСТАНОВКА

- Установите обивку подушки переднего сиденья.
- Установите новые держатели на обивку сиденья ***(9)*** с помощью приспособления **(Car. 1521)**.
- Установите « обивку с набивкой из пеноматериала » подушки переднего сиденья ***(8)*** .
- Установите обивку подушки переднего сиденья на удерживающие профили ***(7)*** .
- Установите новые держатели на обивку сиденья ***(6)*** с помощью приспособления **(Car. 1521)**.
- Установите держатели ***(5)*** .
- Установите новые держатели на обивку сиденья ***(4)*** и ***(1)*** с помощью приспособления **(Car. 1521)**.

ПЕРЕДНЕЕ СИДЕНЬЕ С ПОДОГРЕВОМ

- Соедините разъем ***(3)*** .

III - ЗАВЕРШЕНИЕ

- Установите:
  - ручку регулировки угла наклона спинки переднего сиденья,
  - нижние кожухи (см. **77A**, **Обивка переднего сиденья**, **Нижний кожух переднего сиденья: Снятие и установка**, с. **77A-9**) сиденья,
  - переднее сиденье в сборе (см. **75A**, **Каркасы и механизмы передних сидений**, **Переднее сиденье в сборе: Снятие и установка**, с. **75A-14**) .

ПЕРЕДНЯЯ БОКОВАЯ ПОДУШКА БЕЗОПАСНОСТИ

- Подключите аккумуляторную батарею (см. **Аккумуляторная батарея: Снятие и установка**) (глава 80A, Аккумуляторная батарея).
- Разблокируйте ЭБУ подушек безопасности с помощью **Диагностический прибор** (см. **Диагностика - Замена элементов системы**) (Глава 88C, Подушки безопасности и преднатяжители ремней безопасности).

Необходимые приспособления и специнструмент	
Car. 1521	Щипцы для обжатия хомутов.

Необходимое оборудование
Диагностический прибор

ПЕРЕДНЯЯ БОКОВАЯ ПОДУШКА БЕЗОПАСНОСТИ

❑

ВАЖНОЕ ЗАМЕЧАНИЕ!

Перед любыми работами изучите правила техники безопасности, указания по соблюдению чистоты и по проведению работ (см. **Подушки безопасности и преднатяжители ремней безопасности: Меры предосторожности при ремонте**) (Глава 88C, Подушки безопасности и преднатяжители ремней).

ВАЖНОЕ ЗАМЕЧАНИЕ!

Во избежание срабатывания при ремонте или работах в непосредственной близости от пиротехнического элемента (подушки безопасности и преднатяжители ремней безопасности), заблокируйте ЭБУ подушек безопасности с помощью диагностического прибора.

При этом все цепи воспламенения блокируются, а на щитке приборов загорается постоянным светом сигнальная лампа подушек безопасности (при включенном "зажигании").

ВАЖНОЕ ЗАМЕЧАНИЕ!

Во избежание срабатывания не помещайте пиротехнические элементы (подушек безопасности и преднатяжителей ремней безопасности) вблизи источников высокой температуры или открытого огня.

СНЯТИЕ

I - СНЯТИЕ

ПЕРЕДНЯЯ БОКОВАЯ ПОДУШКА БЕЗОПАСНОСТИ

❑ Заблокируйте ЭБУ подушек безопасности с помощью **Диагностический прибор** (см. **Диагностика - Замена элементов системы**) (Глава 88C, Подушки безопасности и преднатяжители ремней безопасности).

❑ Отключите аккумуляторную батарею (см. **Аккумуляторная батарея: Снятие и установка**) (глава 80A, Аккумуляторная батарея).

❑ Снимите:

- переднее сиденье в сборе (см. **75A**, **Каркасы и механизмы передних сидений**, **Переднее сиденье в сборе: Снятие и установка**, с. **75A-14**) ,
- нижние кожухи (см. **77A**, **Обивка переднего сиденья**, **Нижний кожух переднего сиденья: Снятие и установка**, с. **77A-9**) сиденья,
- подголовник переднего сиденья (см. **79A**, **Принадлежности сидений**, **Подголовник переднего сиденья: Снятие и установка**, с. **79A-1**) ,
- направляющие подголовника переднего сиденья (см. **79A**, **Принадлежности сидений**, **Направляющая подголовника переднего сиденья: Снятие и установка**, с. **79A-2**) .

II - СНЯТИЕ

133921

❑ Срежьте держатели обивки спинки переднего сиденья (**1**) .

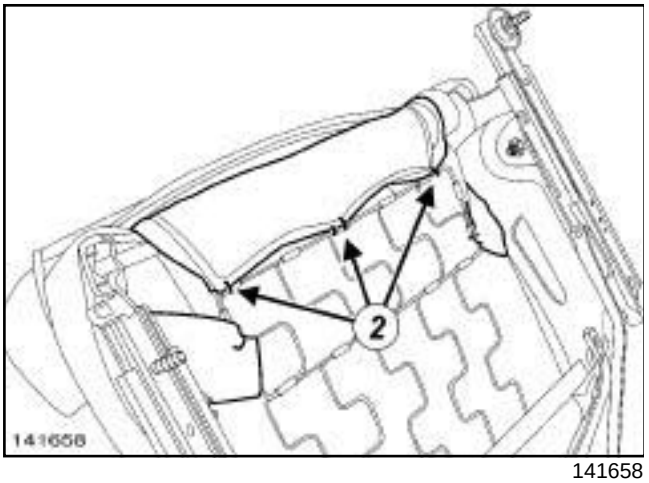

141658

❑ Срежьте держатели обивки спинки переднего сиденья (**2**) .

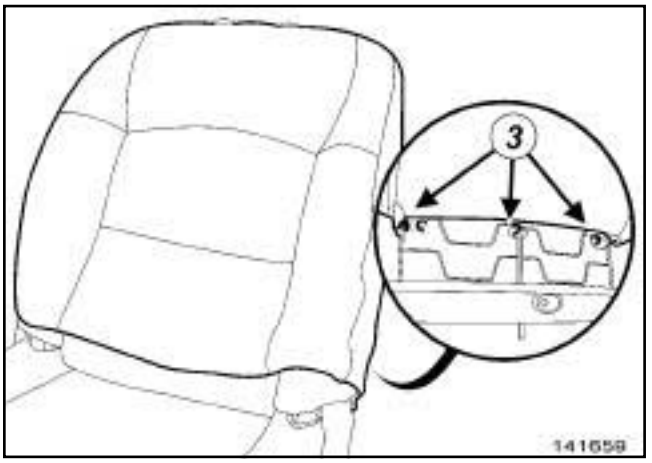

141659

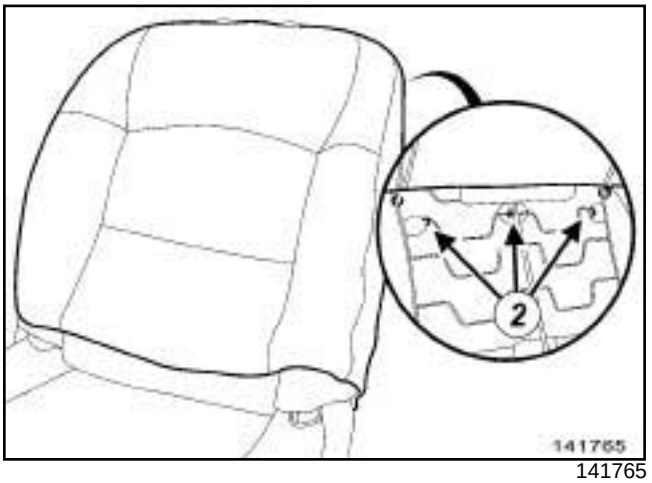

141765

❑ Поднимите обивку спинки переднего сиденья и срежьте держатели (**3**) при необходимости.

❑ Срежьте держатели обивки спинки переднего сиденья (**3**) .

❑ Снимите облицовку спинки переднего сиденья.

УСТАНОВКА

I - ПОДГОТОВКА К УСТАНОВКЕ

❑ **детали, подлежащие обязательной замене: Держатель обивки сиденья (70,10,02,19)**.

ПЕРЕДНЯЯ БОКО В А Я ПОДУШКА БЕЗОПАСНОСТИ

❑

Примечание:

Для сидений с боковой подушки безопасности для защиты грудной клетки используйте ТОЛЬКО держатели обивки спинок сидений второго поколения (с кладской номер **77 01 047 751**).

II - УСТАНОВКА

❑ Установите:

- частично снимите облицовкуспинки переднего сиденья,
- новые держатели на обивке спинки сиденья с помощью приспособления **(Car. 1521)**.

III - ЗАВЕРШЕНИЕ

❑ Установите:

- направляющие подголовника переднего сиденья (см. **79A**, **Принадлежности сидений**, **Направляющая подголовника переднего сиденья: Снятие и установка**, с. **79A-2**) ,
- подголовник переднего сиденья (с м. **79A**, **Принадлежности сидений**, **Подголовник переднего сиденья: Снятие и установка**, с. **79A-1**) ,
- нижние кожухи (с м. **77A**, **Обивка переднего сиденья**, **Нижний кожух переднего сиденья: Снятие и установка**, с. **77A-9**) сиденья,
- переднее сиденье в сборе (см. **75A**, **Каркасы и механизмы передних сидений**, **Переднее сиденье в сборе: Снятие и установка**, с. **75A-14**) .

ПЕРЕДНЯЯ БОКОВА Я ПОДУШКА БЕЗОПАСНОСТИ

❑ Подключите аккумуляторную батарею (см. **Аккумуляторная батарея: Снятие и установка**) (глава 80A, Аккумуляторная батарея).

❑ Разблокируйте ЭБУ подушек безопасности с помощью **Диагностический прибор** (см. **Диагностика - Замена элементов системы**) (Глава 88C, Подушки безопасности и преднатяжители ремней безопасности).

Примечание:

Не требуется снимать передние сиденья для снятия кожухов подушки переднего сиденья.

СНЯТИЕ

СНЯТИЕ

1 - Внутренний кожух подушки переднего сиденья

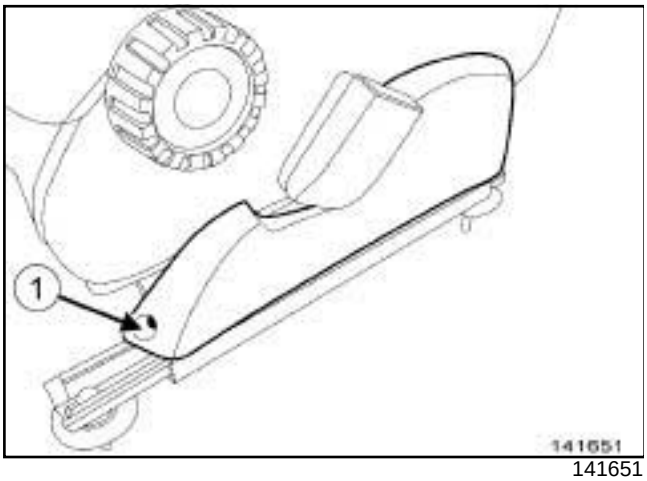

141651

❑ Отверните винт (**1**) .

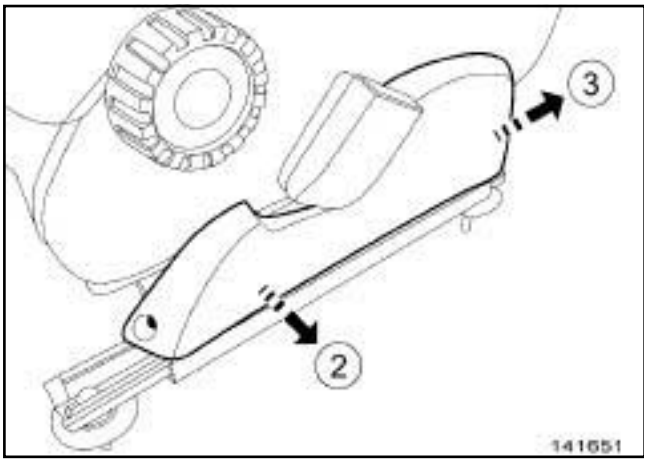

141651

❑ Снимите внутренний кожух подушки переднего сиденья в токе (**2**) и (**3**) .

2 - Наружный кожух подушки переднего сиденья

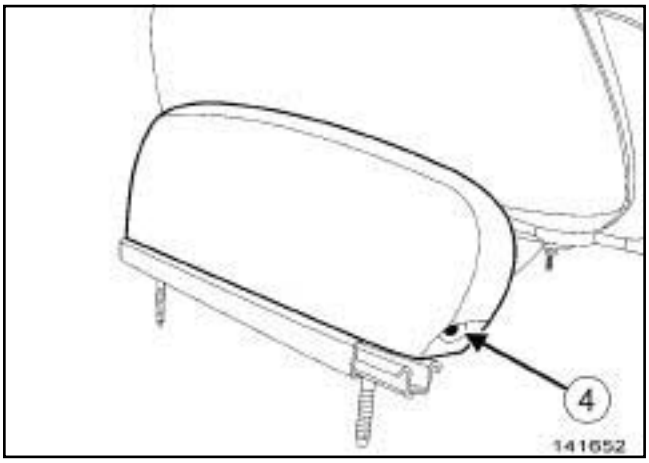

141652

❑ Отверните винт (**4**) .

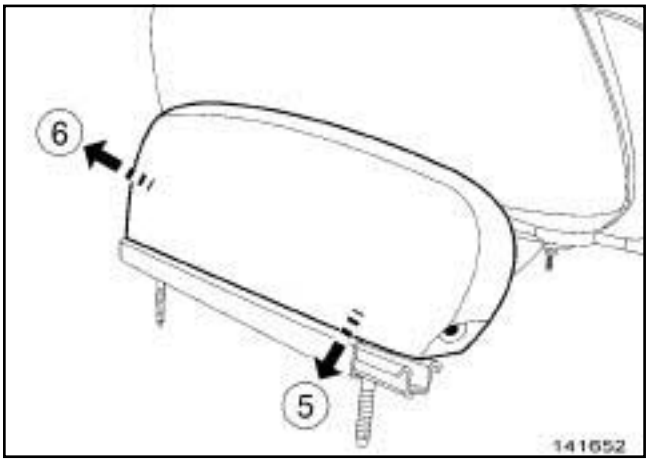

141652

❑ Снимите наружный кожух подушки переднего сиденья в токе (**5**) и (**6**) .

ПЕРЕДНЕЕ СИДЕНЬЕ С ПОДОГРЕВОМ

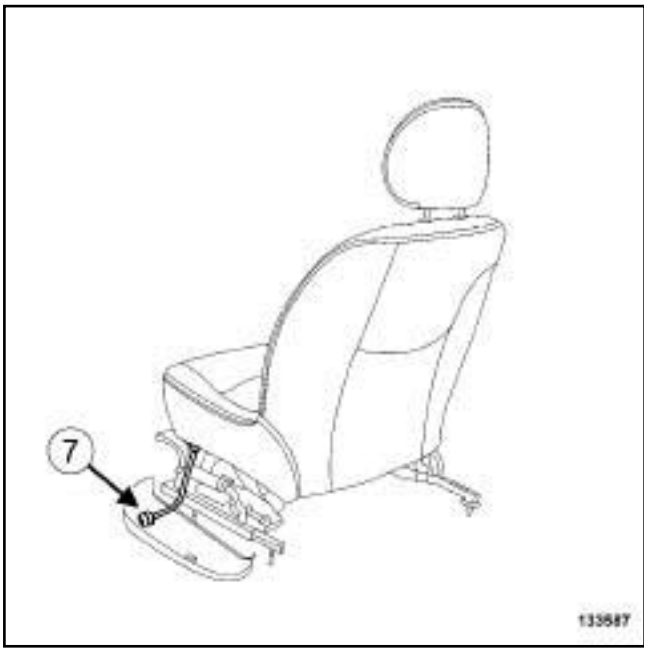

133587

- Отсоедините разъем (**7**) от обогревательного элемента переднего сиденья.

УСТАНОВКА

УСТАНОВКА

1 - Внутренний кожух подушки переднего сиденья

- Установите внутренний кожух переднего сиденья.

2 - Наружный кожух подушки переднего сиденья

ПЕРЕДНЕЕ СИДЕНЬЕ С ПОДОГРЕВОМ

- Присоедините колодку проводов к обогревательному элементу переднего сиденья ***(7)*** .

- Установите наружный кожух подушки переднего сиденья.

Необходимые приспособления и специнструмент	
Car. 1521	Щипцы для обжатия хомутов.

СНЯТИЕ

I - СНЯТИЕ

- Снимите подушку заднего сиденья (см. **76A**, **Каркасы и механизмы задних сидений**, **Подушка заднего сиденья: Снятие и установка**, с. **76A-3**) .

II - СНЯТИЕ

СИДЕНЬЕ С КРЕПЛЕНИЯМИ ISOFIX

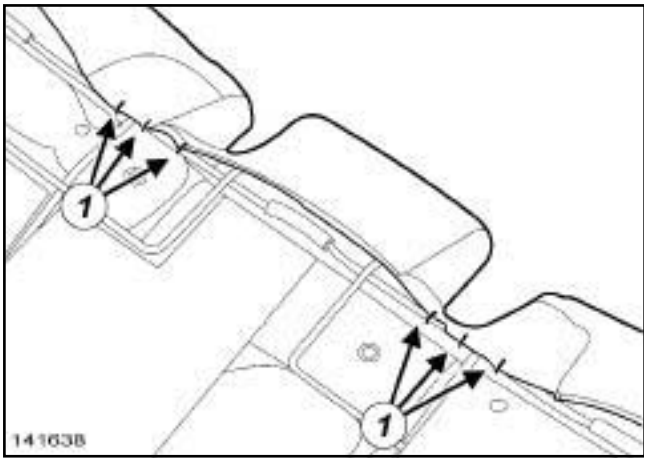

141638

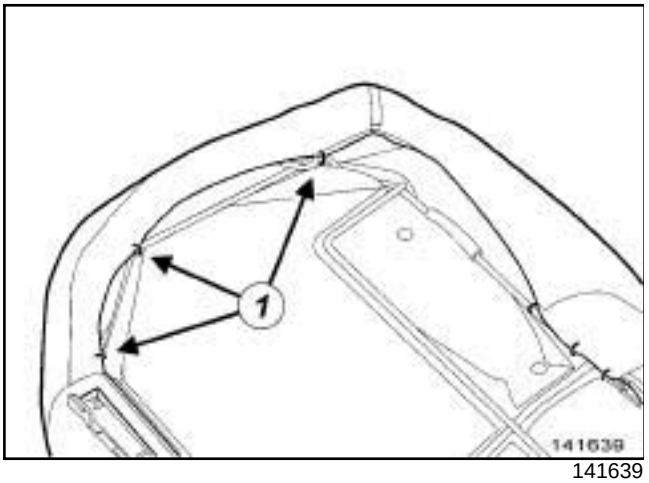

141639

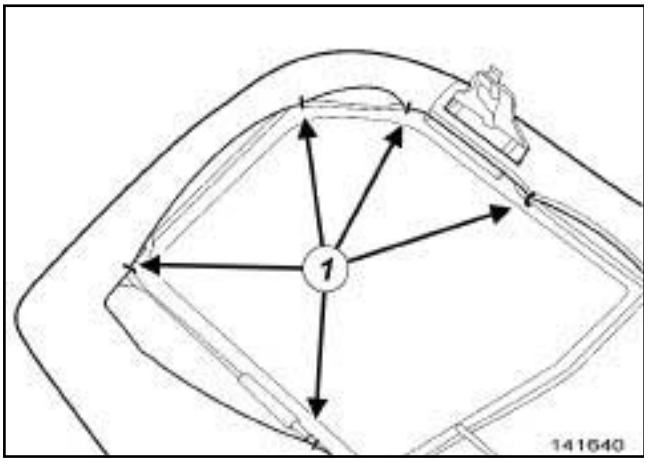

141640

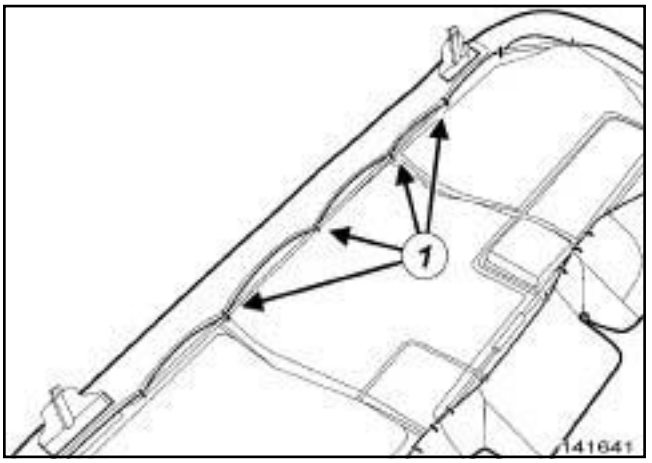

141641

- ❑ Срежьте держатели обивки сиденья (**1**) .
- ❑ Снимите « набивку из пеноматериала вместе с обивкой » подушки заднего сиденья.

СИДЕНЬЕ БЕЗ КРЕПЛЕНИЙ ISOFIX

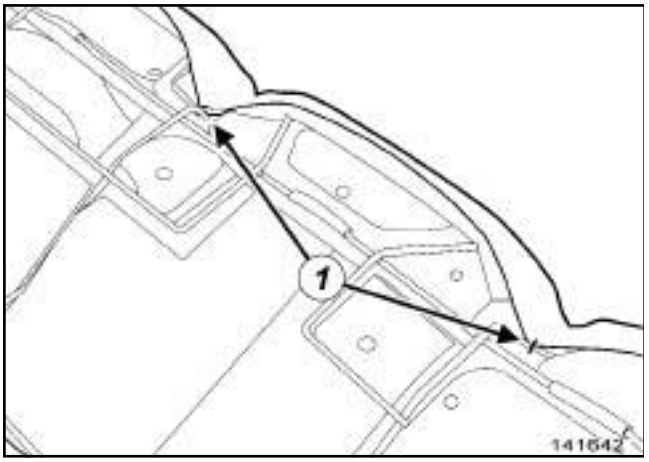

141642

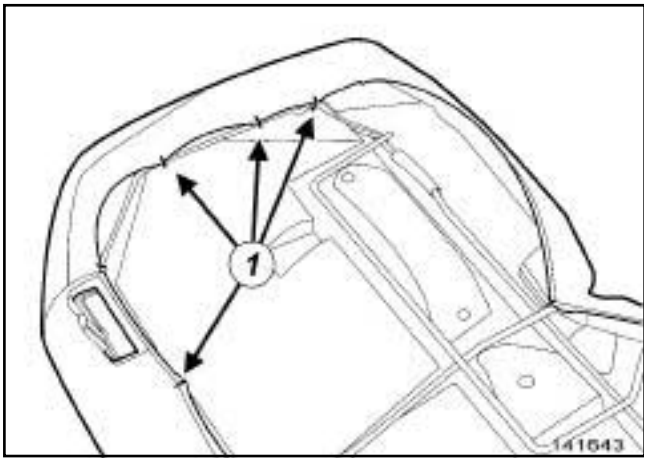

141643

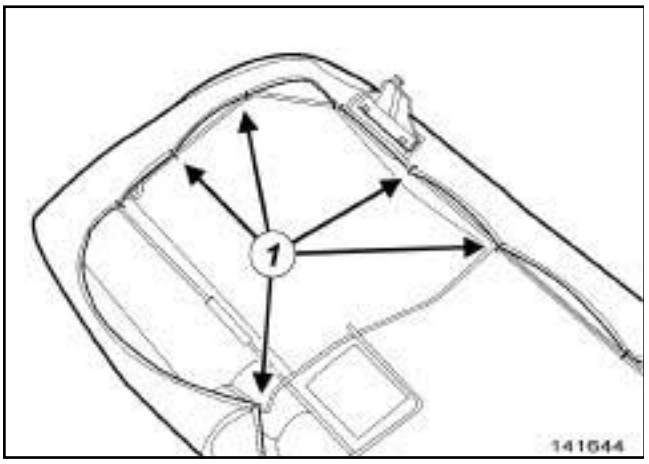

141644

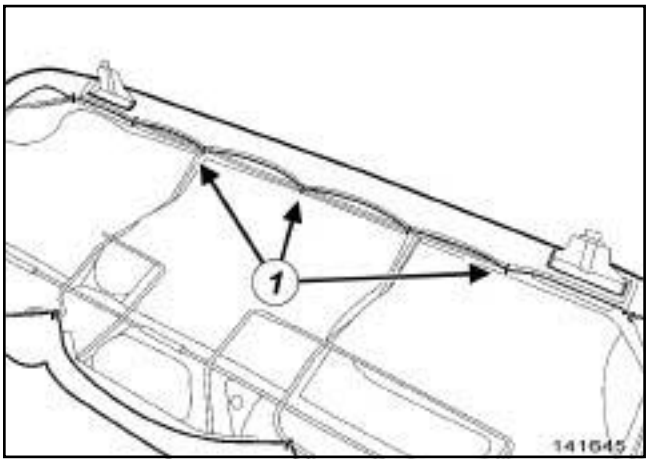

141645

- ❑ Срежьте держатели обивки сиденья (**1**) .
- ❑ Снимите « набивку из пеноматериала вместе с обивкой » подушки заднего сиденья.

133751

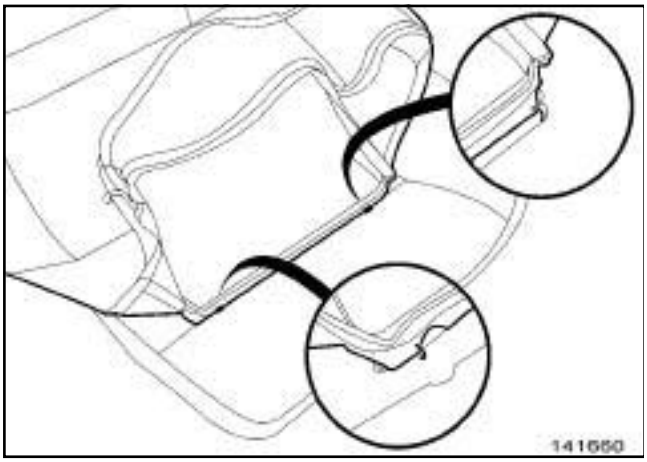

141660

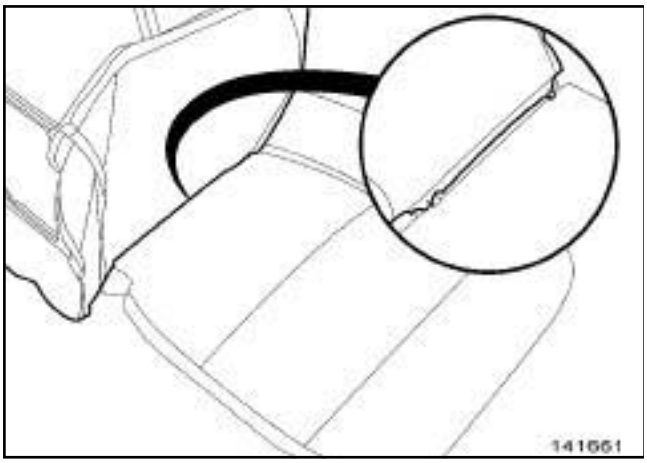

141661

❑ Частично снимите обивку подушку заднего многоместного сиденья.

❑ Срежьте держатели обивки сиденья (**2**) .

❑ Снимите обивку подушки заднего сиденья.

УСТАНОВКА

I - ПОДГОТОВКА К УСТАНОВКЕ

❑ **детали, подлежащие обязательной замене: Держатель обивки сиденья (70,10,02,19)**.

❑ Удалите металлические остатки держателей обивки сиденья.

II - УСТАНОВКА

❑ Установите:

- частично декоративную накладку подушки заднего многоместного сиденья,
- новые держатели обивки сиденья с помощью **(Car. 1521)** ***(2)*** ,
- « набивку из пеноматериала вместе с обивкой » подушки заднего сиденья,
- новые держатели ***(1)*** на обивке сиденья.

III - ЗАВЕРШЕНИЕ

❑ Установите подушку заднего сиденья (см. **76A**, **Каркасы и механизмы задних сидений**, **Подушка заднего сиденья: Снятие и установка**, с. **76A-3**) .

Необходимые приспособления и специнструмент	
Car. 1363	Комплект рычагов для снятия обивки.
Car. 1521	Щипцы для обжатия хомутов.

СНЯТИЕ

I - СНЯТИЕ

❑ Снимите:

- спинку заднего сиденья (см. **76A**, **Каркасы и механизмы задних сидений**, **Спинка заднего многоместного сиденья: Снятие и установка**, с. **76A-1**) ,
- подголовники заднего многоместного сиденья.

II - СНЯТИЕ

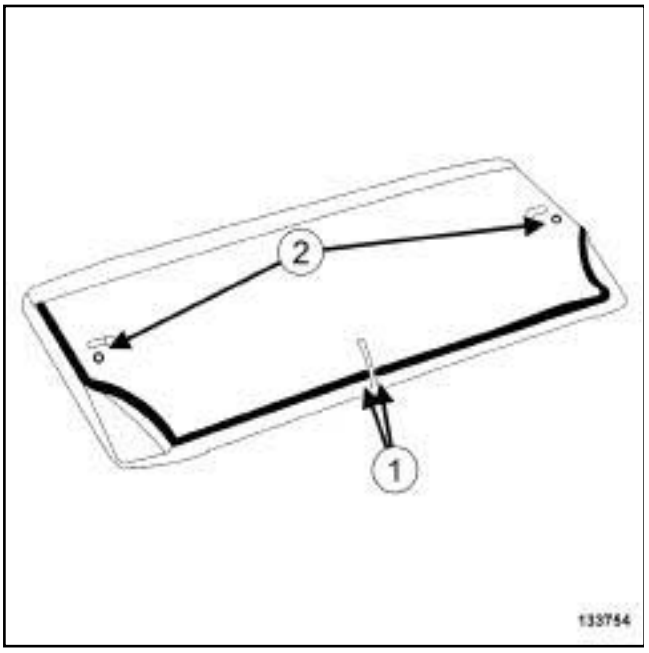

133754

❑ Расстегните застежки-молнии (**1**) .

❑ Отсоедините держатели (**2**) с помощью приспособления **(Car. 1363)**.

❑ Срежьте держатели обивки сиденья.

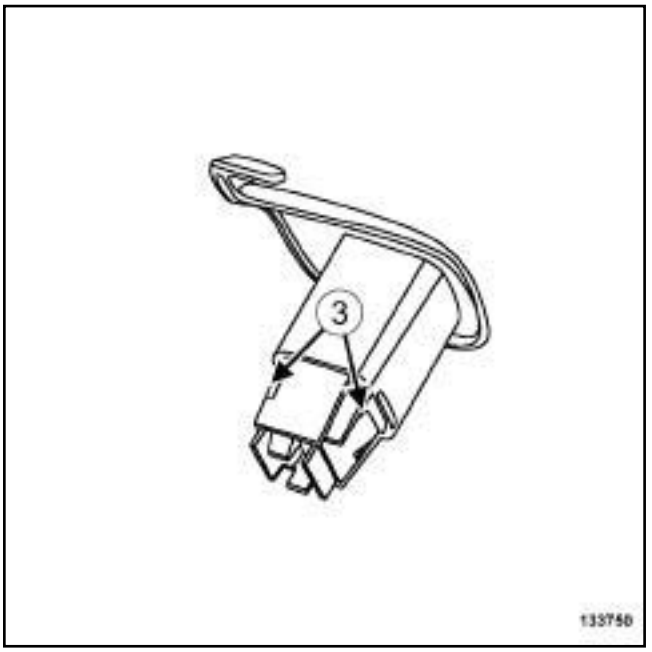

133750

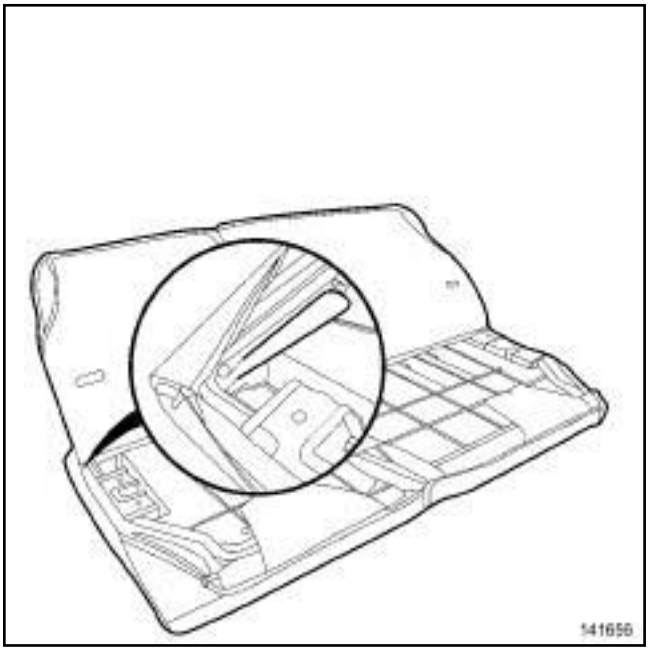

141656

❑ Отсоедините рукоятку блокировки спинки заднего многоместного сиденья в точке (**3**) с помощью приспособления **(Car. 1363)**.

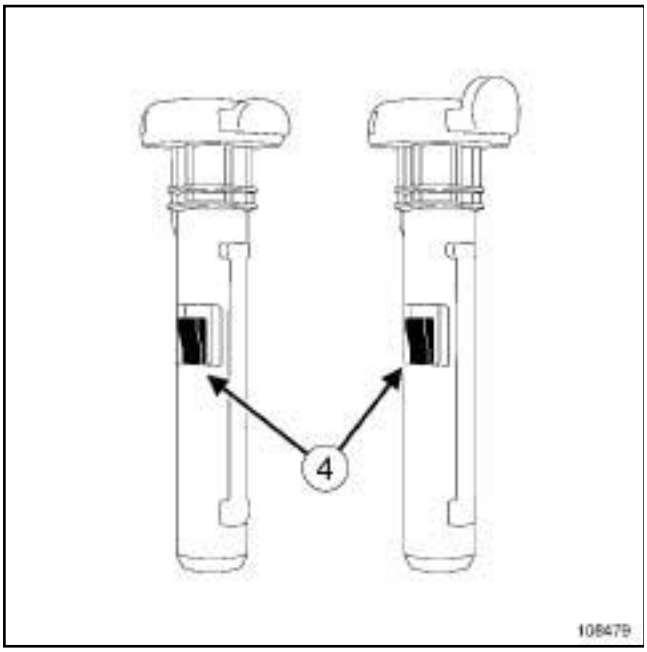

108479

- Отсоедините направляющие подголовника заднего многоместного сиденья в точке (**4**) с помощью двух отверток с плоским лезвием.
- Снимите направляющие подголовника заднего сиденья.

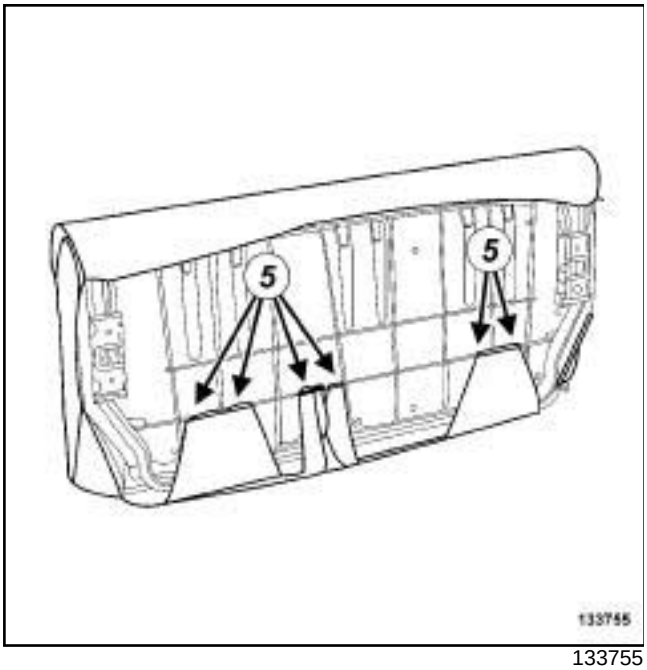

133755

- Срежьте держатели обивки сиденья (**5**) .
- Снимите обивку с набивкой из пеноматериала » спинки заднего многоместного сиденья.

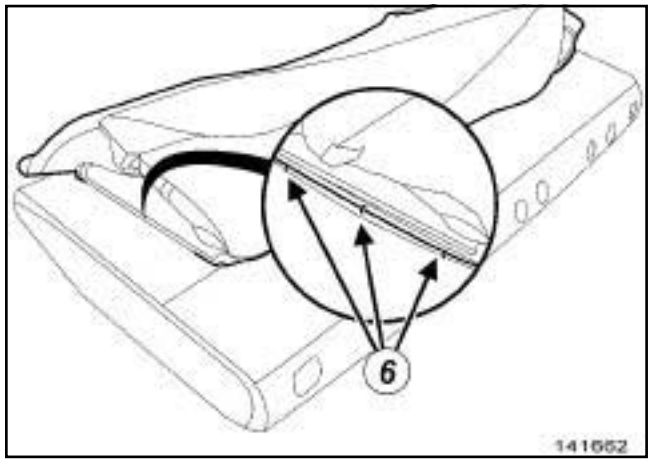

141662

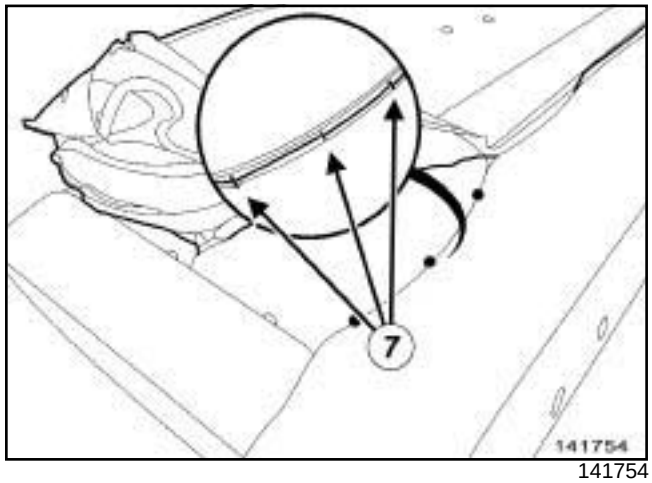

141754

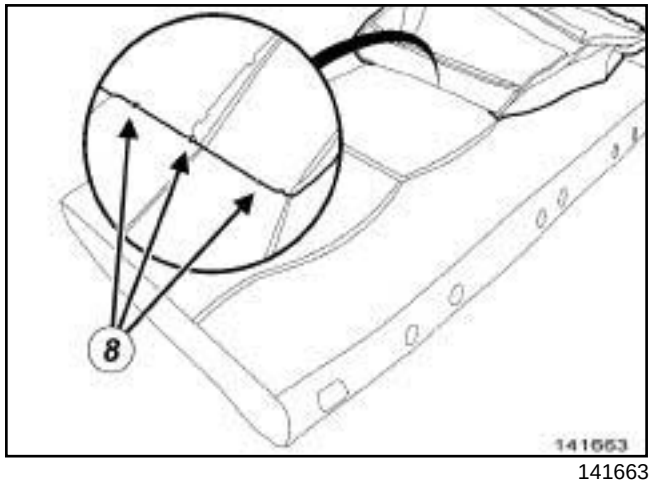

141663

- Срежьте держатели обивки сиденья (**6**) , (**7**) и (**8**) .
- Снимите обивку спинки заднего цельного многоместного сиденья.

УСТАНОВКА

I - ПОДГОТОВКА К УСТАНОВКЕ

❑ **детали, подлежащие обязательной замене: Держатель обивки сиденья (70,10,02,19)**.

❑ Удалите металлические остатки держателей обивки сиденья.

II - УСТАНОВКА

❑ Установите:

- частично обивку спинки заднего цельного многоместного сиденья.
- новые держатели ***(8)*** , ***(7)*** и ***(6)*** на обивке сиденья с помощью приспособления **(Car. 1521)**,
- « обивку в сборе с пеноматериалом » заднего многоместного сиденья,
- новые держатели ***(5)*** на обивке сиденья.

❑ Закрепите:

- направляющие подголовника заднего сиденья,
- механизмы блокировки заднего многоместного сиденья,
- держатели ***(2)*** .

❑ Застегните застежки-молнии.

III - ЗАВЕРШЕНИЕ

❑ Установите:

- механизм заднего многоместного сиденья,
- спинку заднего сиденья (см. **76A**, **Каркасы и механизмы задних сидений**, **Спинка заднего многоместного сиденья: Снятие и установка**, с. **76A-1**) ,

СНЯТИЕ

СНЯТИЕ

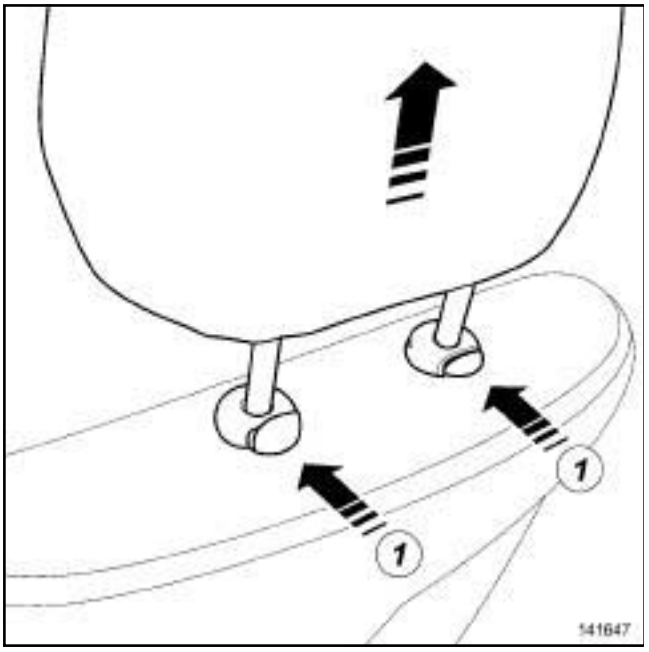

141647

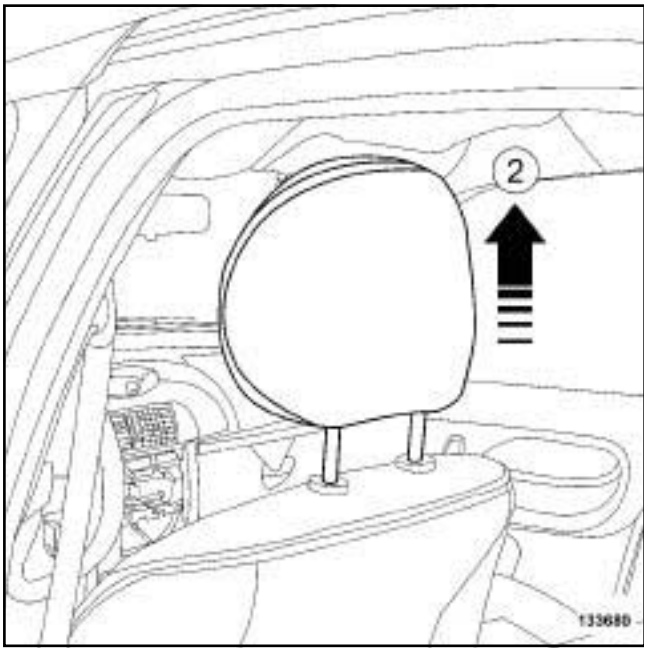

133680

- Нажмите на кнопки разблокировки направляющих подголовника (**1**) .
- Снимите направляющие подголовника переднего сиденья (**2**) .

УСТАНОВКА

I - ПОДГОТОВКА К УСТАНОВКЕ

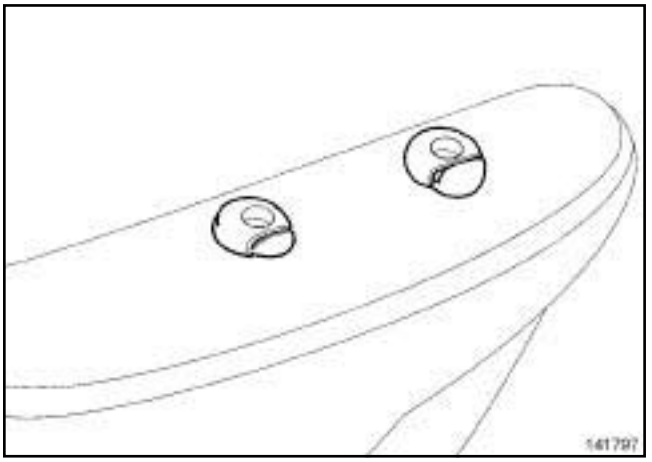

141797

-

ВАЖНОЕ ЗАМЕЧАНИЕ!

Не меняйте положение направляющих подголовника.

Убедитесь в верном положении каждой направляющей подголовника на раме переднего сиденья.

Правая сторона: направляющая подголовника с большой кнопкой разблокировки,

Левая сторона: направляющая подголовника с небольшой кнопкой разблокировки,

- Убедитесь в верном положении каждой направляющей подголовника на раме переднего сиденья.

II - УСТАНОВКА

- Полностью установите подголовник переднего сиденья на направляющие.
- Проверьте работу.

ВАЖНОЕ ЗАМЕЧАНИЕ!

Чтобы предотвратить смещение подголовника с направляющих при ударе, проверьте работоспособность системы блокировки направляющих подголовника.

СНЯТИЕ

I - СНЯТИЕ

❑ Снимите подголовник переднего сиденья (см. **79A**, **Принадлежности сидений**, **Подголовник переднего сиденья: Снятие и установка**, с. **79A-1**) .

> Примечание:
>
> Направляющие подголовника можно снять, не снимая обивку спинки переднего сиденья.

II - СНЯТИЕ

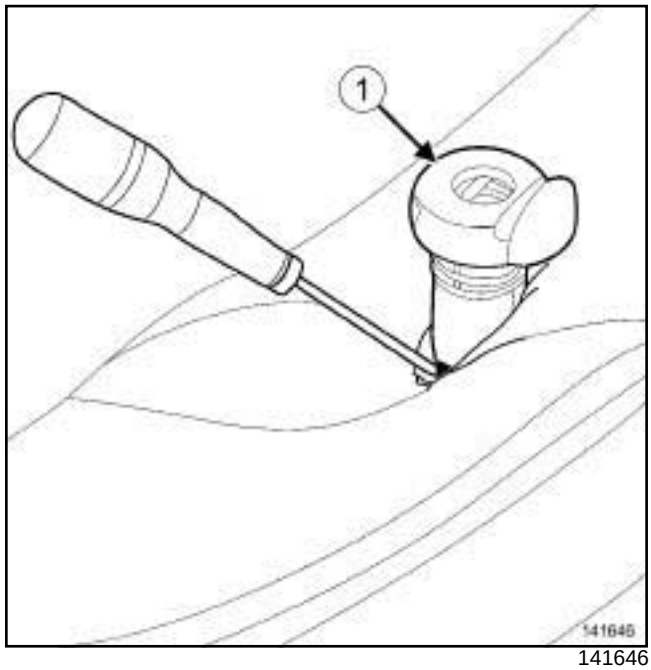

141646

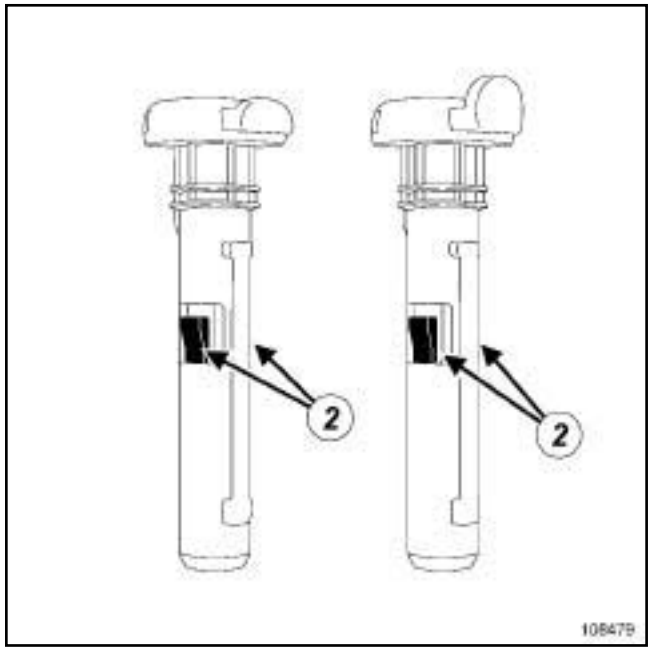

108479

❑ Частично отсоедините обивку спинки переднего сиденья, чтобы получить доступ к фиксаторам направляющим подголовника.

❑ Отсоедините направляющие подголовника переднего сиденья (**1**) с помощью отвертки с плоским лезвием в точке (**2**) .

❑ Снимите направляющие подголовника переднего сиденья.

УСТАНОВКА

I - УСТАНОВКА

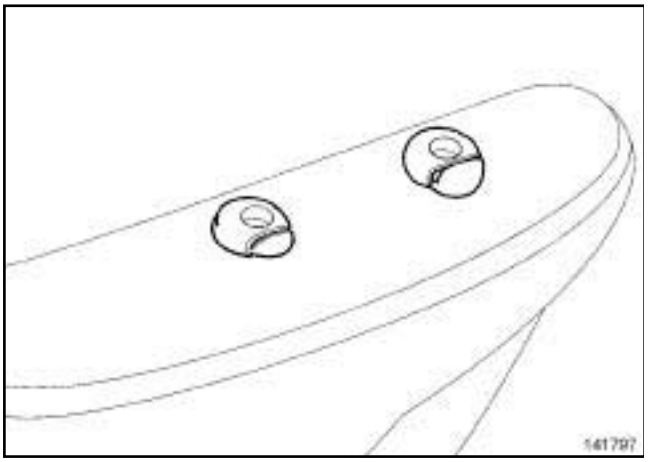

141797

❑

ВАЖНОЕ ЗАМЕЧАНИЕ!

Не меняйте положение направляющих подголовника.

Убедитесь в верном положении каждой направляющей подголовника на раме переднего сиденья.

Правая сторона: направляющая подголовника с большой кнопкой разблокировки,

Левая сторона: направляющая подголовника с небольшой кнопкой разблокировки,

❑ Закрепите направляющие подголовника в раме спинки сиденья.

❑ Проверьте надежность крепления направляющих подголовника на раме спинки сиденья.

II - ЗАВЕРШЕНИЕ

❑ Установите передний подголовник (см. **79A**, **Принадлежности сидений**, **Подголовник переднего сиденья: Снятие и установка**, с. **79A-1**) .

❑ Проверьте работу.

ВАЖНОЕ ЗАМЕЧАНИЕ!

Чтобы предотвратить смещение подголовника с направляющих при ударе, проверьте работоспособность системы блокировки направляющих подголовника.

ПЕРЕДНЕЕ СИДЕНЬЕ С ПОДОГРЕВОМ

Необходимое оборудование
Диагностический прибор

ПЕРЕДНЯЯ БОКОВАЯ ПОДУШКА БЕЗОПАСНОСТИ

❑

ВАЖНОЕ ЗАМЕЧАНИЕ!

Во избежание повреждения систем строго соблюдайте указания по мерам безопасности и соблюдению чистоты и по проведению работ (см. **Подушки безопасности и преднатяжители ремней безопасности: Меры предосторожности при ремонте**) (Глава 88C, Подушки безопасности и преднатяжители ремней безопасности).

ВАЖНОЕ ЗАМЕЧАНИЕ!

Во избежание срабатывания при ремонте или работах в непосредственной близости от пиротехнического элемента (подушки безопасности и преднатяжители ремней безопасности), заблокируйте ЭБУ подушек безопасности с помощью диагностического прибора.

При этом все цепи воспламенения блокируются, а на щитке приборов загорается постоянным светом сигнальная лампа подушек безопасности (при включенном "зажигании").

ВАЖНОЕ ЗАМЕЧАНИЕ!

Во избежание срабатывания не помещайте пиротехнические элементы (подушек безопасности и преднатяжителей ремней безопасности) вблизи источников высокой температуры или открытого огня.

СНЯТИЕ

I - СНЯТИЕ

ПЕРЕДНЯЯ БОКОВАЯ ПОДУШКА БЕЗОПАСНОСТИ

❑ Заблокируйте ЭБУ подушек безопасности с помощью **Диагностический прибор** (см. **Диагностика - Замена элементов системы**) (Глава 88C, Подушки безопасности и преднатяжители ремней безопасности).

❑ Отключите аккумуляторную батарею (см. **Аккумуляторная батарея: Снятие и установка**) (глава 80A, Аккумуляторная батарея).

❑ Снимите:

- переднее сиденье в сборе (см. **75A**, **Каркасы и механизмы передних сидений**, **Переднее сиденье в сборе: Снятие и установка**, с. **75A-14**) ,
- кожухи подушки переднего сиденья (см. **77A**, **Обивка переднего сиденья**, **Нижний кожух переднего сиденья: Снятие и установка**, с. **77A-9**) ,
- подголовник переднего сиденья (см. **79A**, **Принадлежности сидений**, **Подголовник переднего сиденья: Снятие и установка**, с. **79A-1**) ,
- направляющие подголовника переднего сиденья (см. **79A**, **Принадлежности сидений**, **Направляющая подголовника переднего сиденья: Снятие и установка**, с. **79A-2**) ,
- обивку подушки переднего сиденья (см. **77A**, **Обивка переднего сиденья**, **Обивка подушки переднего сиденья: Снятие и установка**, с. **77A-1**) ,
- или обивку спинки переднего сиденья (см. **77A**, **Обивка переднего сиденья**, **Обивка спинки переднего сиденья: Снятие и установка**, с. **77A-6**) .

ПЕРЕДНЕЕ СИДЕНЬЕ С ПОДОГРЕВОМ

II - СНЯТИЕ

Элемент подогрева спинки переднего сиденья

133734

Элемент подогрева подушки переднего сиденья

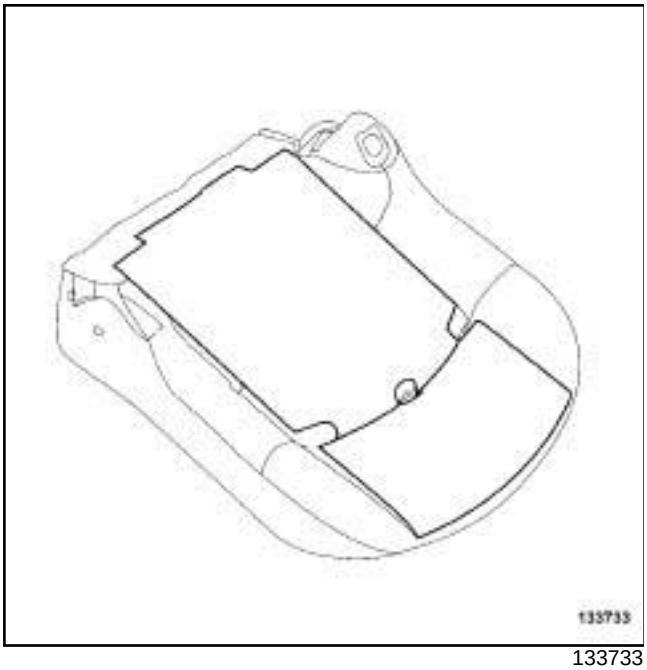

133733

- ❑ Разъедините разъем элемента подогрева сиденья.
- ❑ Отсоедините нагревательный элемент.

> **ВНИМАНИЕ!**
> Чтобы предотвратить повреждение набивки из пеноматериала, отсоединяйте нагревательный элемент осторожно.

УСТАНОВКА

I - ПОДГОТОВКА К УСТАНОВКЕ

❑

> Примечание:
> Проверьте состояние набивок из пеноматериала подушки и спинки сиденья. При повреждении замените пеноматериал.

II - УСТАНОВКА

- ❑ Снимите защитную пленку с нагревательного элемента.
- ❑ Приклейте нагревательный элемент.
- ❑ Установите « нагревательный элемент в сборе с набивками и з пеноматериала» на раму переднего сиденья.
- ❑ Разъедините разъем элемента подогрева сиденья.
- ❑ Частично установите переднее сиденье в сборе (см. **75A**, **Каркасы и механизмы передних сидений**, **Переднее сиденье в сборе: Снятие и установка**, с. **75A-14**) .
- ❑ Подключите аккумуляторную батарею (см. **Аккумуляторная батарея: Снятие и установка**) (глава 80A, Аккумуляторная батарея).
- ❑ Проверьте работу.
- ❑ Отключите аккумуляторную батарею (см. **Аккумуляторная батарея: Снятие и установка**) (глава 80A, Аккумуляторная батарея).
- ❑ Снимите переднее сиденье в сборе (см. **75A**, **Каркасы и механизмы передних сидений**, **Переднее сиденье в сборе: Снятие и установка**, с. **75A-14**) .
- ❑ Разъедините разъем элемента подогрева сиденья.

III - ЗАВЕРШЕНИЕ

- ❑ Установите:
  - обивку спинки переднего сиденья (см. **77A**, **Обивка переднего сиденья**, **Обивка спинки переднего сиденья: Снятие и установка**, с. **77A-6**) ,

ПЕРЕДНЕЕ СИДЕНЬЕ С ПОДОГРЕВОМ

- или обивку подушки переднего сиденья (см. **77A**, **Обивка переднего сиденья**, **Обивка подушки переднего сиденья: Снятие и установка**, с. **77A-1**) ,
- направляющие подголовника переднего сиденья (см. **79A**, **Принадлежности сидений**, **Направляющая подголовника переднего сиденья: Снятие и установка**, с. **79A-2**) ,
- подголовник переднего сиденья (см. **79A**, **Принадлежности сидений**, **Подголовник переднего сиденья: Снятие и установка**, с. **79A-1**) ,
- нижние кожухи (см. **77A**, **Обивка переднего сиденья**, **Нижний кожух переднего сиденья: Снятие и установка**, с. **77A-9**) сиденья,
- переднее сиденье в сборе (см. **75A**, **Каркасы и механизмы передних сидений**, **Переднее сиденье в сборе: Снятие и установка**, с. **75A-14**) .

ПЕРЕДНЯЯ БОКОВАЯ ПОДУШКА БЕЗОПАСНОСТИ

❑ Подключите аккумуляторную батарею (см. **Аккумуляторная батарея: Снятие и установка**) (глава 80A, Аккумуляторная батарея).

❑ Разблокируйте ЭБУ подушек безопасности с помощью **Диагностический прибор** (см. **Диагностика - Замена элементов системы**) (Глава 88C, Подушки безопасности и преднатяжители ремней безопасности).